Проект Каркасного дома КД-129 "Реус".

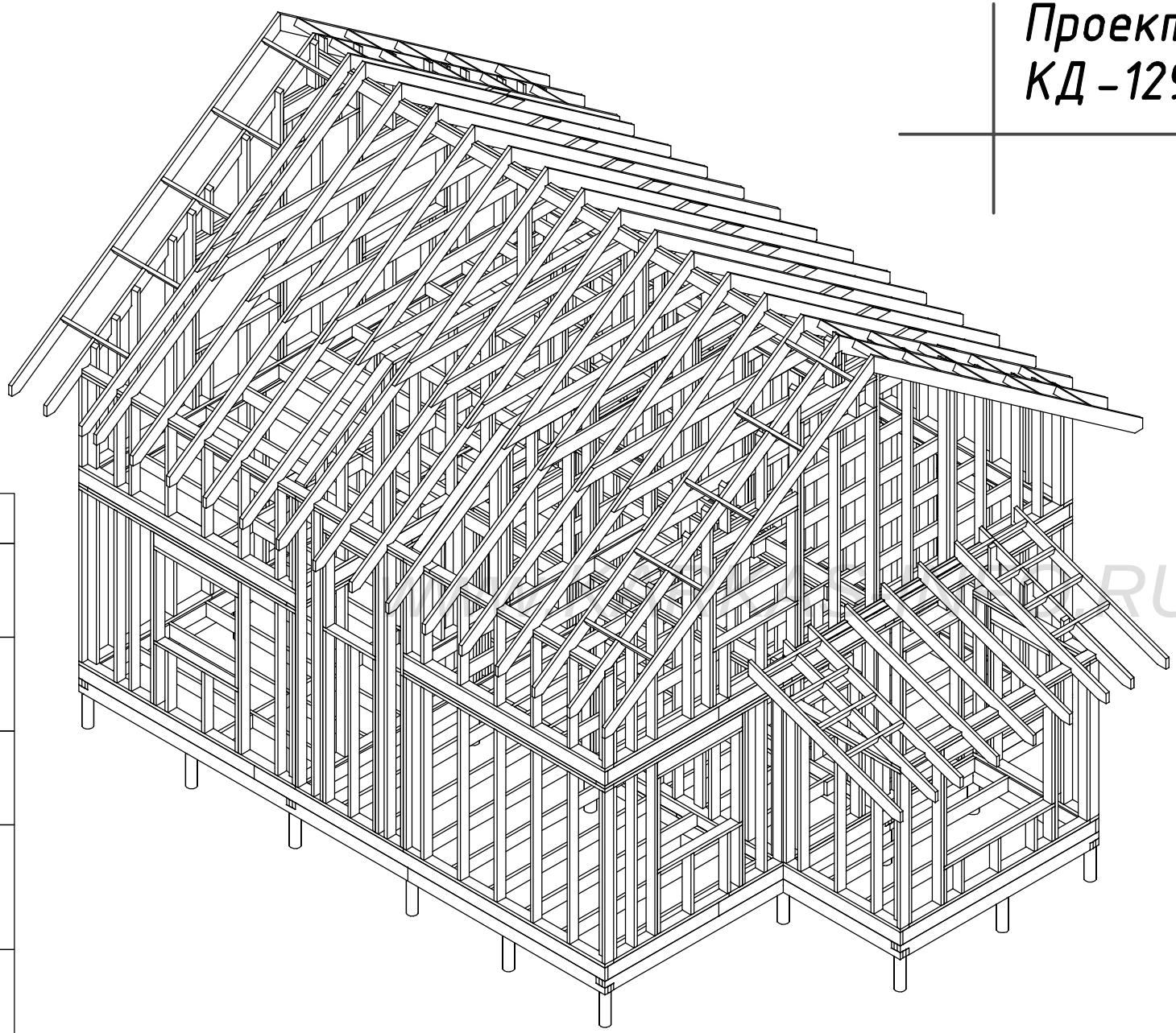

http://www.karkas-info.ru

Согласовано			

Ив. подл.	Подпись и дата	Возм. инв

Ведомость основного комплекта АС -Р

Лист	Наименование	Прим.
АС-01	Перечень листов/Общие данные.	
АС-02	План дома	
АС-03	Разрез дома	
АС-04	Фасады дома	
АС-05	Схема свайного поля / Обвязки	
АС-06	Балки обвязки	
АС-07	Раскладка стен 1.эт	
АС-08	Раскладка стен мансарды	
АС-09	Нижнее перекрытие.	
АС-10	Рамы 1, 2.	
АС-11	Рамы 3, 4.	
АС-12	Рамы 5, 6, 7.	
АС-13	Верхняя обвязка	
АС-14	Верхнее перекрытие	
АС-15	Рамы 9, 10, 11.	
АС-16	Стены-Перегородки 12, 13.	
АС-17	Коньковая балка	
АС-18	Фронтоны 1, 2.	
АС-19	План стропил.	
АС-20	Стропила/ Схема крыши.	
АС-21	План настила ОСБ	
АС-22	План перегородок	
АС-23	Вернада	
АС-24	Веранда	
АС-25	Лестница	
АС-26		
АС-27		
АС-28		
АС-29		
АС-30		

1. Общие данные

Проект каркасного дома "Реус"

Основные материалы для постройки каркаса.
Доска 50х150х6000-205.шт. 9.25м3
50х200х6000-225.шт 13.5м3
25х100х6000-150.шт 2.25м3
(обрешетка крыши, накат чердака, опорные лаги)
50х100х6000-60.шт 1.8м3 (перегородки)

Листы ОСБ-2500х1250х12.мм для обшивки каркаса-75.шт
Листы ОСБ-2500х1250х18-22.мм шип/паз для настила пола-52.шт

Объем закладываемого утеплителя-58.4м3
-перекрытие 1.эт - 12.7
-внешние стены включая мансарду 30.6.м3
-меж.перекрыт и внутр.стены, перегородки-15.4

Площадь кровли-127.м2
Площадь фасадов -207.м2
Площадь пола-137.м2
Площадь потолков включ. нак.стен манс.-135.м2
Площадь внутренних стен-172.м2
Площадь возводимых ненесущих пергородок-270.м2

WWW.KARKAS-INFO.RU

Внимание!

*Перед началом строительства необходимо проконсультироваться с местным архитектором или строительным экспертом, членом СРО, для привязки объекта к местности, и получения консультации что материалы и строительные решения, в конструкции здания, соответствуют строительным нормам и рекомендациям по возведению хозяйственных и жилых строений для вашего района проживания.

Согласовано							
Возм. инв							
Подпись и дата							
Ив. подл.							
Лист	Nдок	Подпись	Дата	Каркасный дом КД-129 "Реус"			
				Ведомость комплекта. Общие данные.	Стадия	Лист	Листов
					АС	01	25
				-/-	http://www.karkas-info.ru		

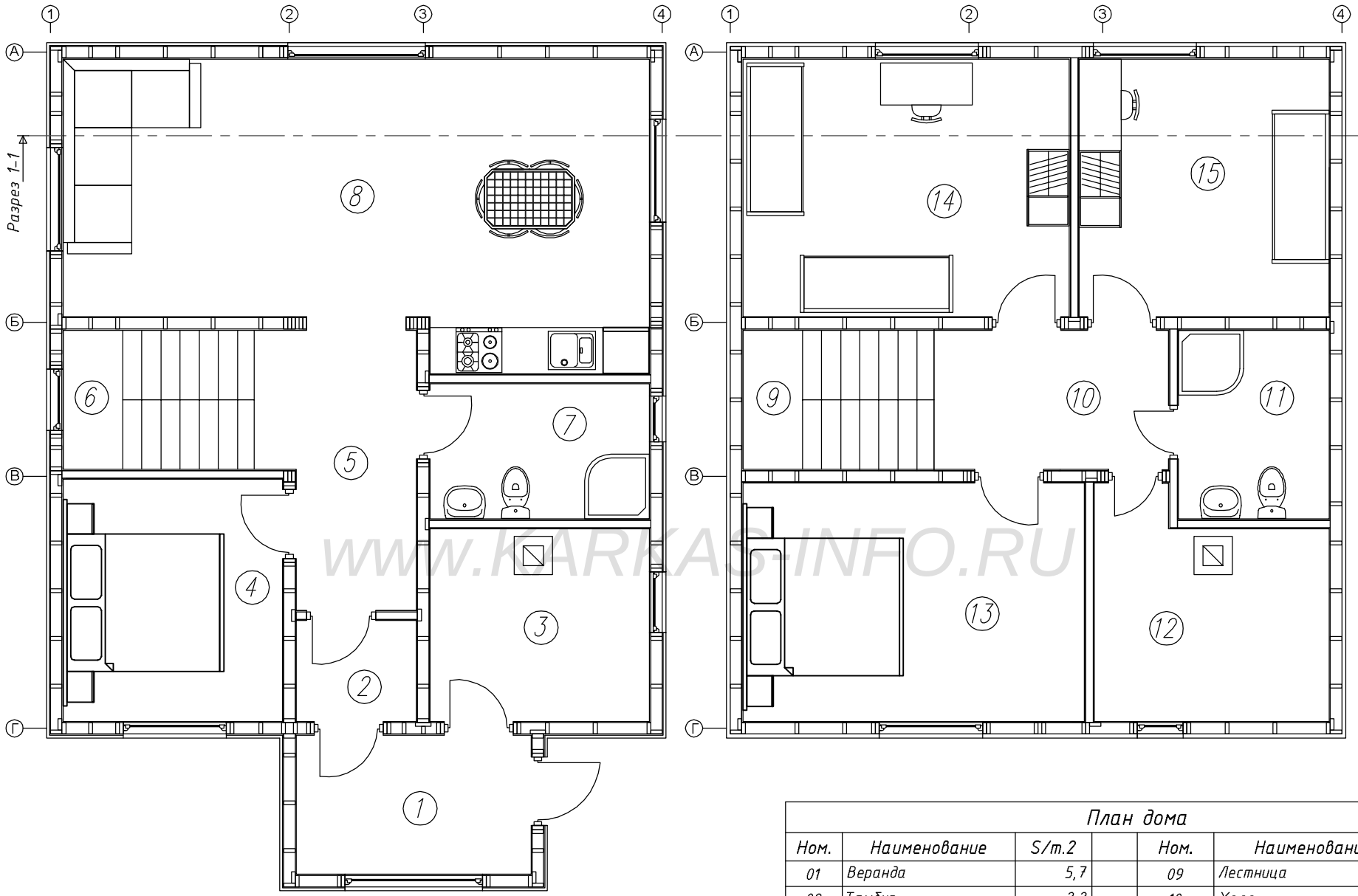

WWW.KARKAS-INFO.RU

План дома						
Ном.	Наименование	S/m.2		Ном.	Наименование	S/m.2
01	Веранда	5,7		09	Лестница	4,6
02	Тамбур	2,2		10	Холл	5,7
03	Котельная	7,4		11	Санузел	5,0
04	Спальня	9,3		12	Кладовка	8,6
05	Холл	5,9		13	Спальня	14,2
06	Лестница	5,6		14	Спальня	14,6
07	Санузел	5,2		15	Спальня	11,2
08	Гостиная-кухня	28,4				
					итого:	129,0

Каркасный дом КД-129 "Реус"

План дома

Стадия	Лист	Листов
АС	02	25

-/-

http://www.karkas-info.ru

Лист	№док	Подпись	Дата

Согласовано

Возм. инв

Подпись и дата

Ив. подл.

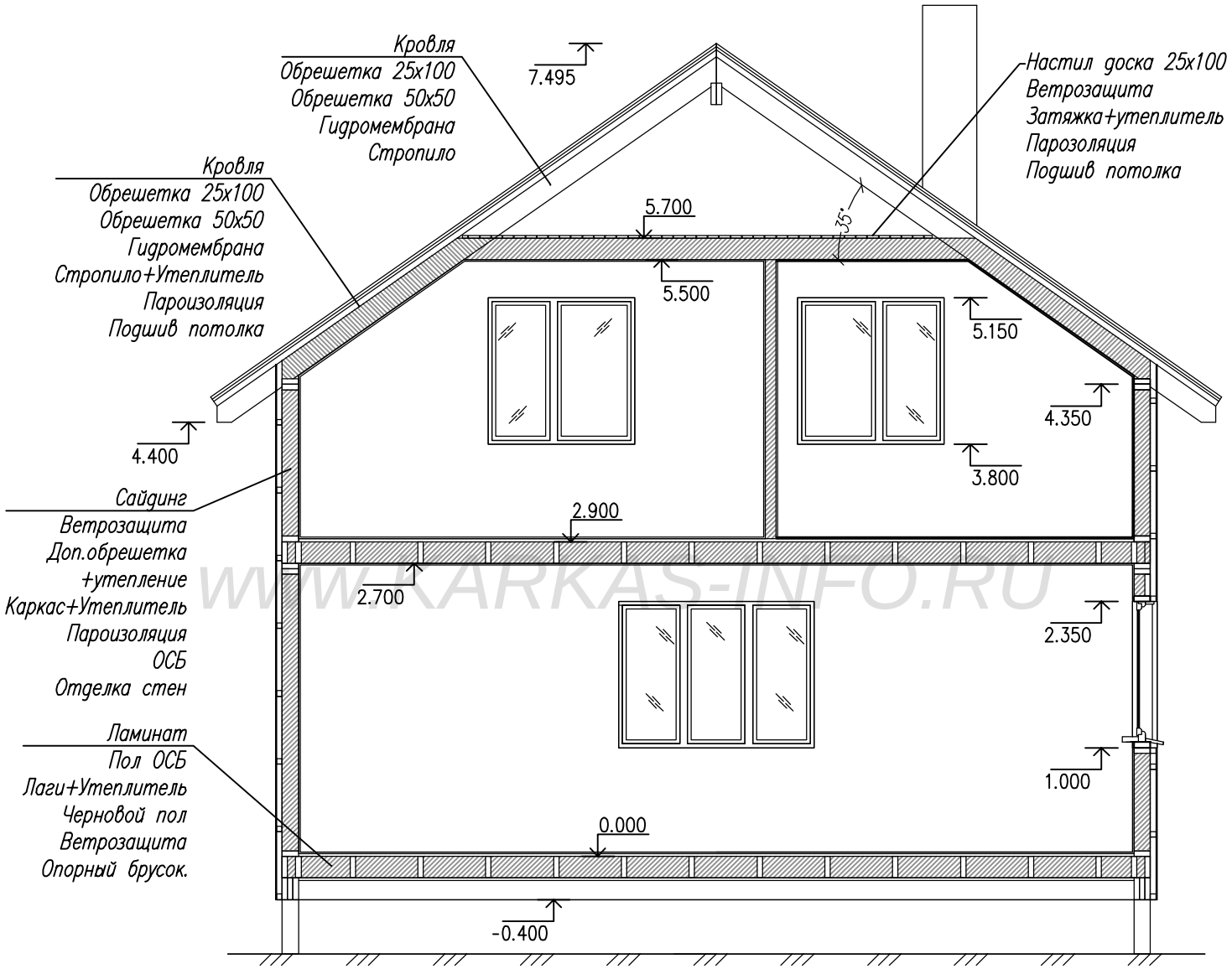

WWW.KARKAS-INFO.RU

Согласовано

Возм. инв

Подпись и дата

Ив. подл.

Лист	№док	Подпись	Дата	Каркасный дом КД-129 "Реус"		
				Разрез дома	Стадия	Лист	Листов
					АС	03	25
				-/-	http://www.karkas-info.ru	

Ив. подл.	Подпись и дата	Возм. инв

Согласовано			

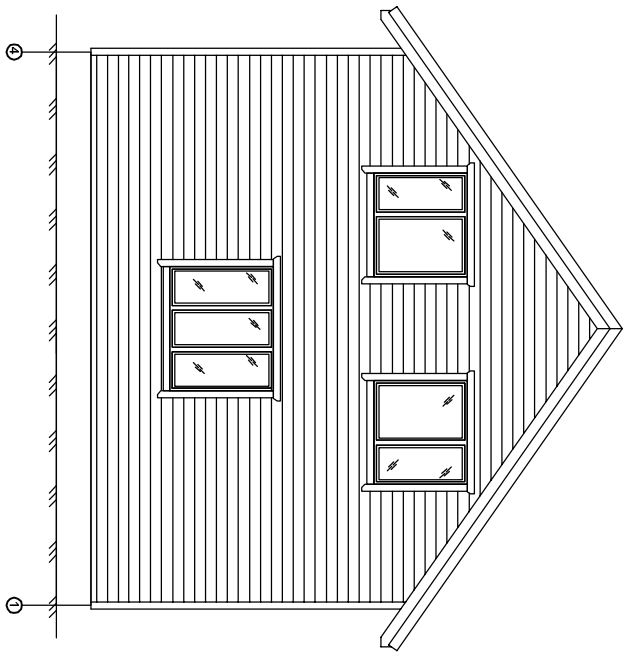

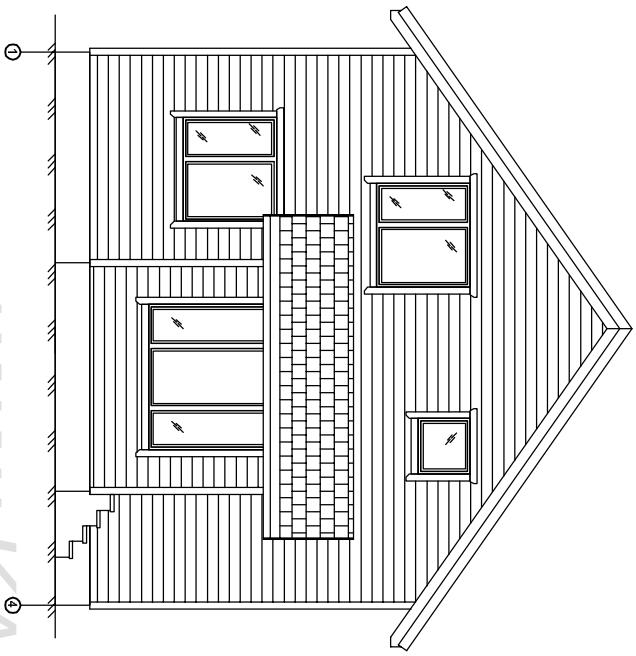

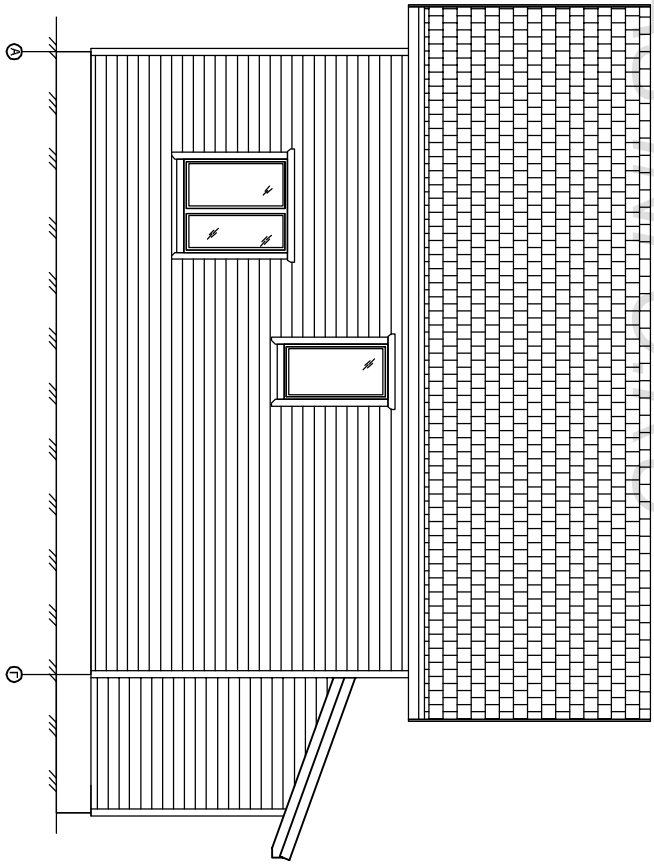

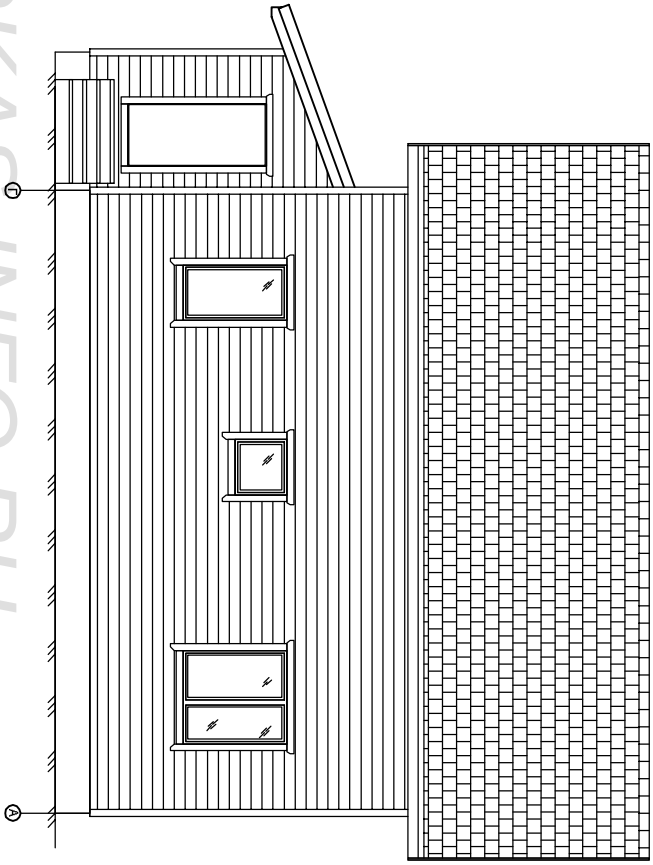

WWW.KARKAS-INFO.RU

Лист	№док	Подпись	Дата	Каркасный дом КД-129 "Реус"		
				Фасады дома	Стадия	Лист	Листов
					АС	04	25
				-/-	http://www.karkas-info.ru		

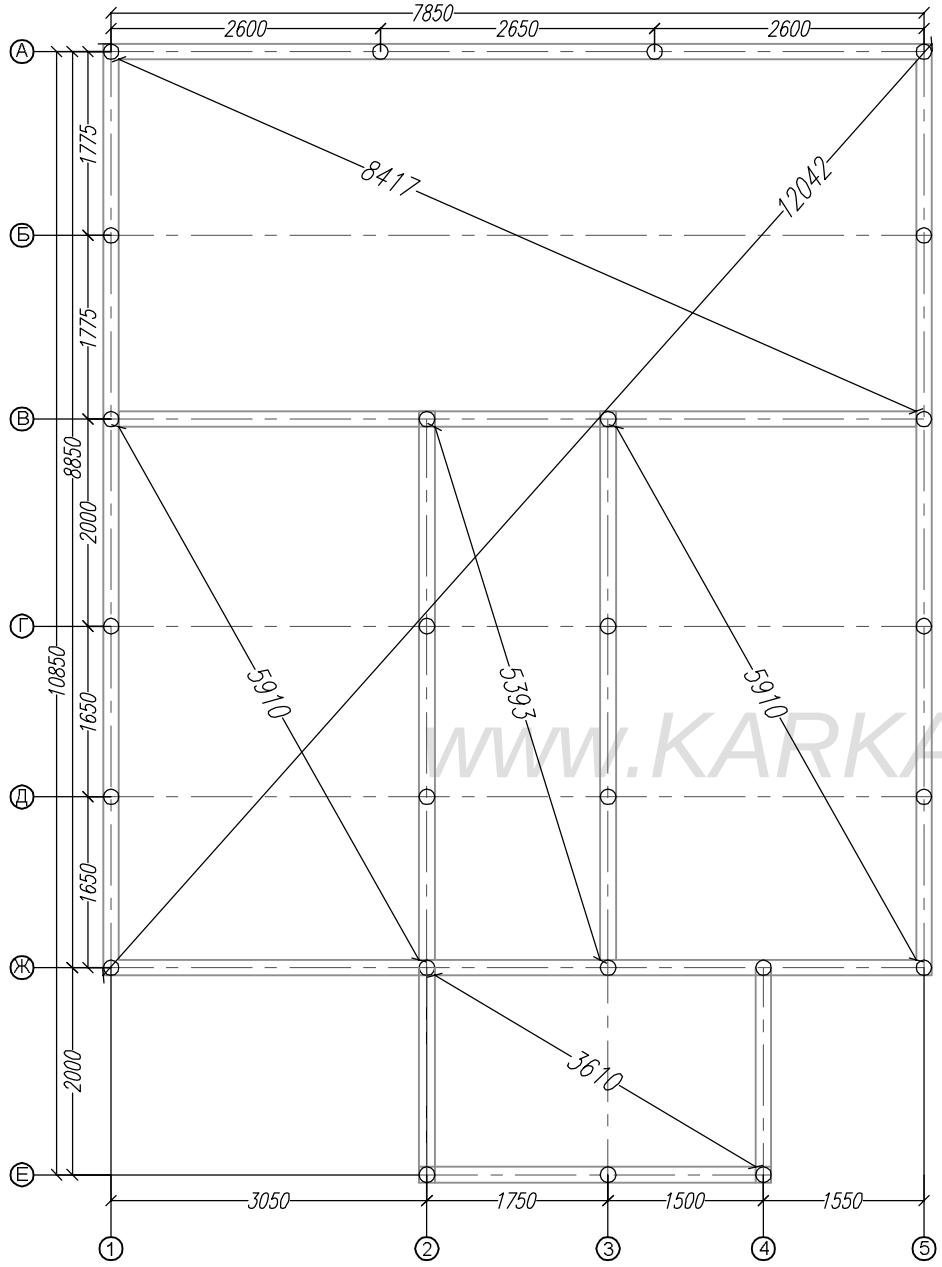

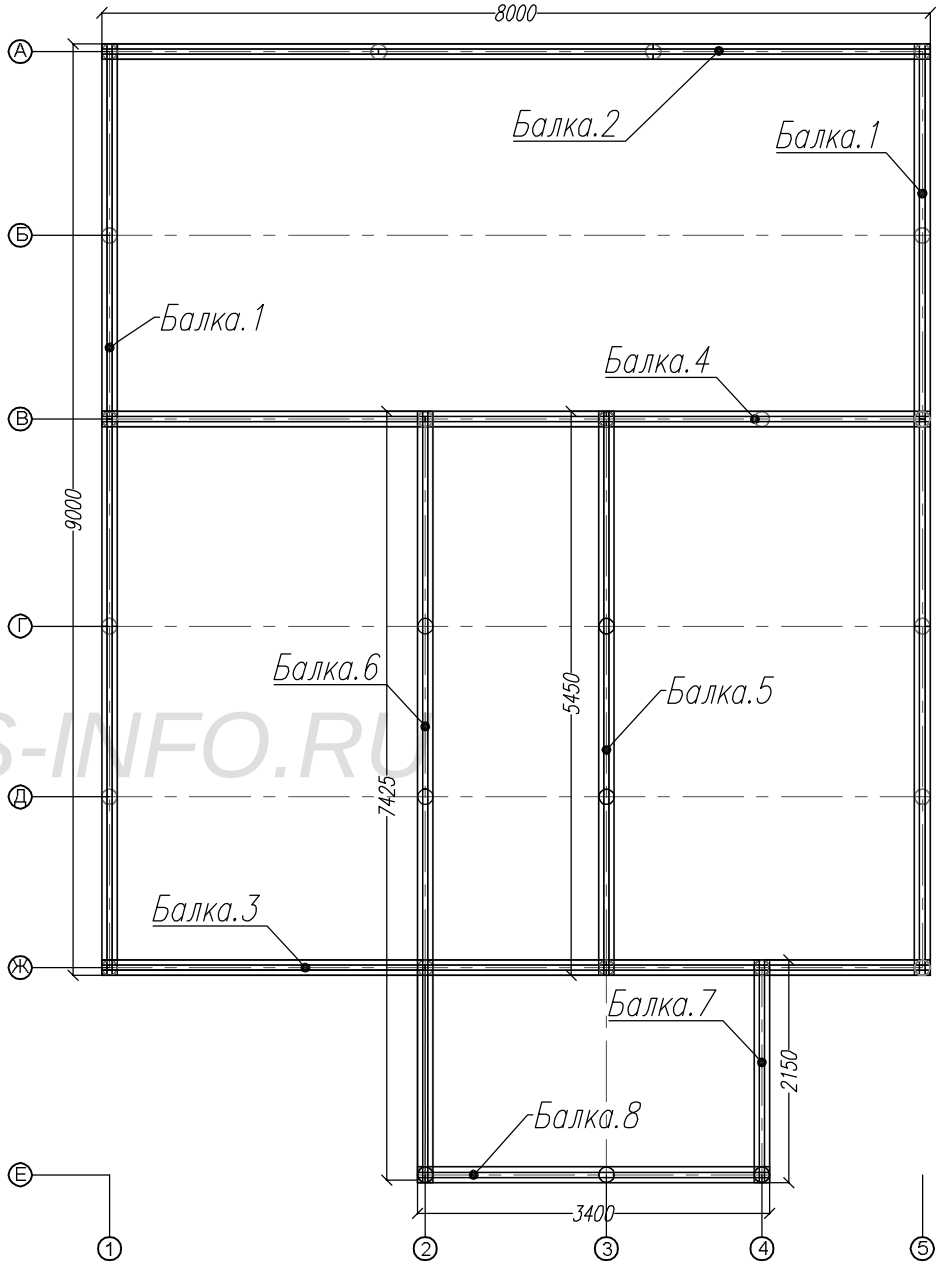

WWW.KARKAS-INFO.RU

Согласовано			
Возм. инв			
Подпись и дата			
Ив. подл.			

Лист	№док	Подпись	Дата	Каркасный дом КД-129 "Реус"		
				Схема свайного поля	Стадия	Лист	Листов
					АС	05	25
				-/-	http://www.karkas-info.ru	

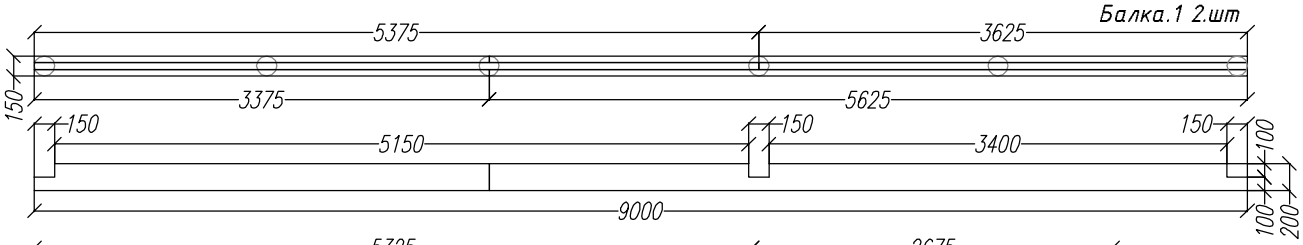

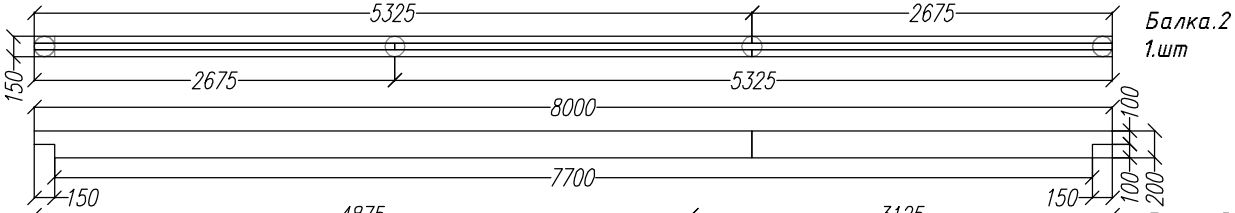

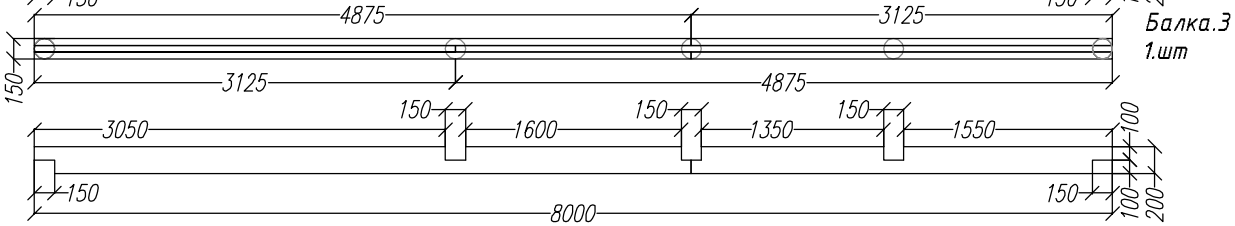

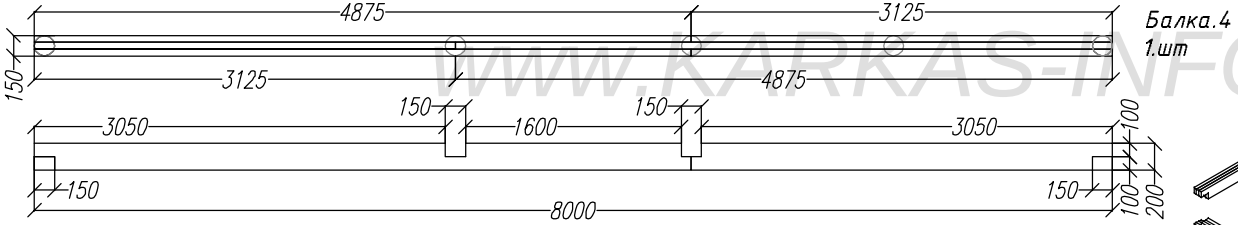

WWW.KARKAS-INFO.RU

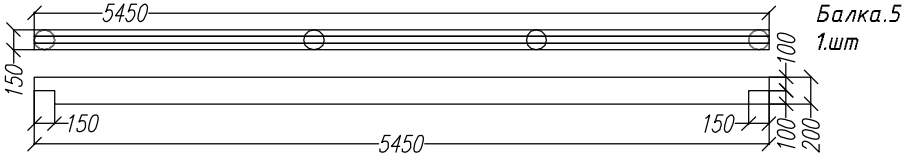

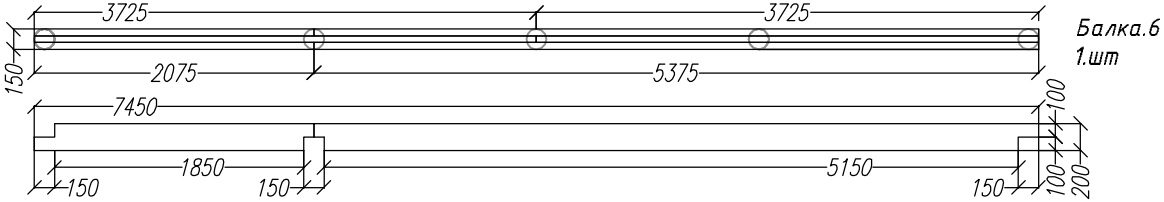

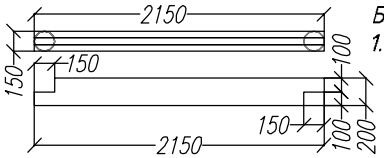

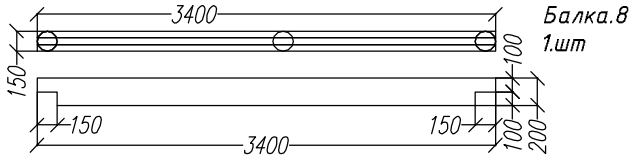

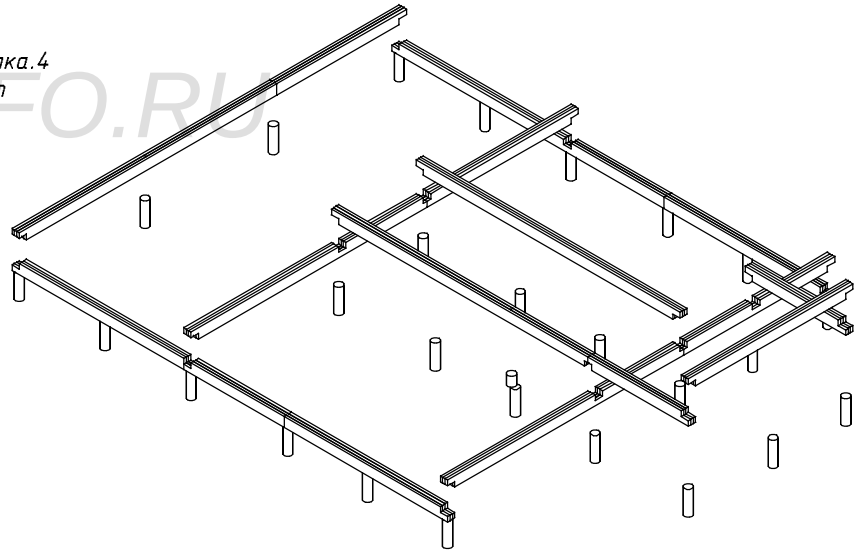

Согласовано			
Возм. инв			
Подпись и дата			
Ив. подл.			

Лист	№док	Подпись	Дата	Каркасный дом КД-129 "Реус"		
				Обвязка. Балки. Схема обвязки	Стадия	Лист	Листов
					АС	06	25
				-/-	http://www.karkas-info.ru		

Ив. подл.	Подпись и дата	Возм. инв

Согласовано			

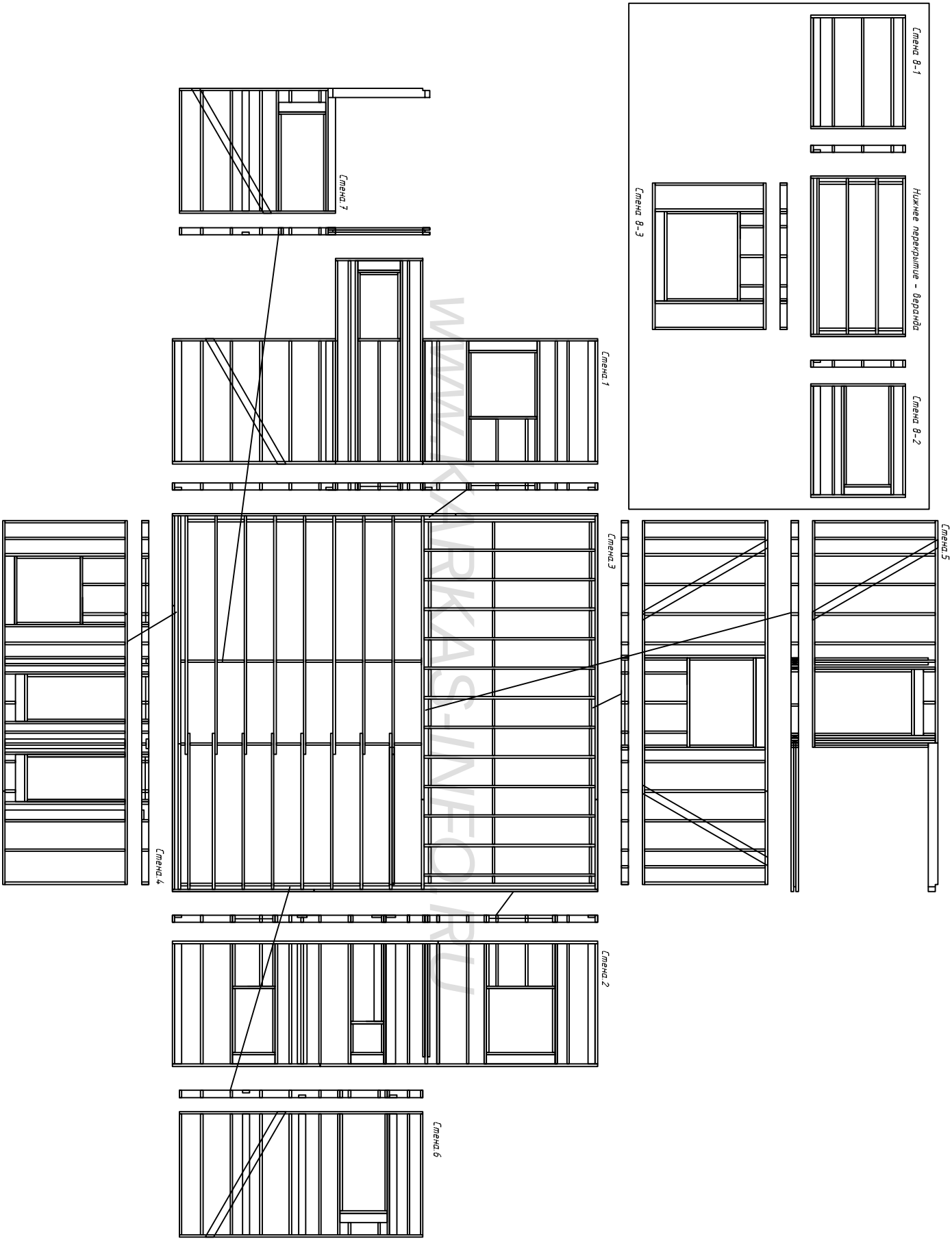

WWW.KARKAS-INFO.RU

Лист	№док	Подпись	Дата	Каркасный дом КД-129 "Реус"		
				Раскладка стен 1.эт.	Стадия	Лист	Листов
					АС	07	25
				-/-	http://www.karkas-info.ru		

Ив. подл.	Подпись и дата	Возм. инв

Согласовано			

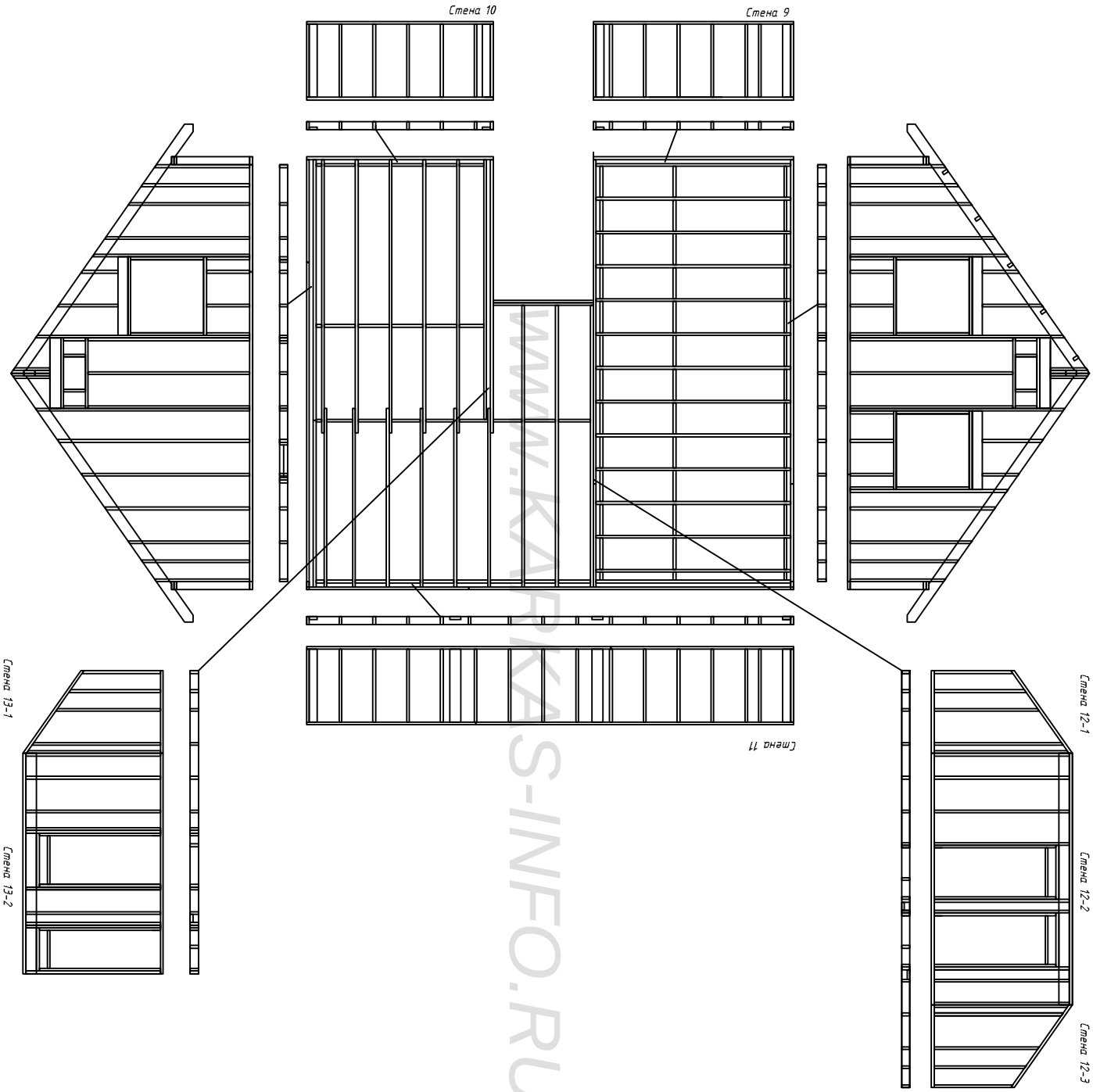

WWW.KARKAS-INFO.RU

Лист	№док	Подпись	Дата	Каркасный дом КД-129 "Реус"		
				Раскладка стен мансарды.	Стадия	Лист	Листов
					АС	08	25
				-/-	http://www.karkas-info.ru		

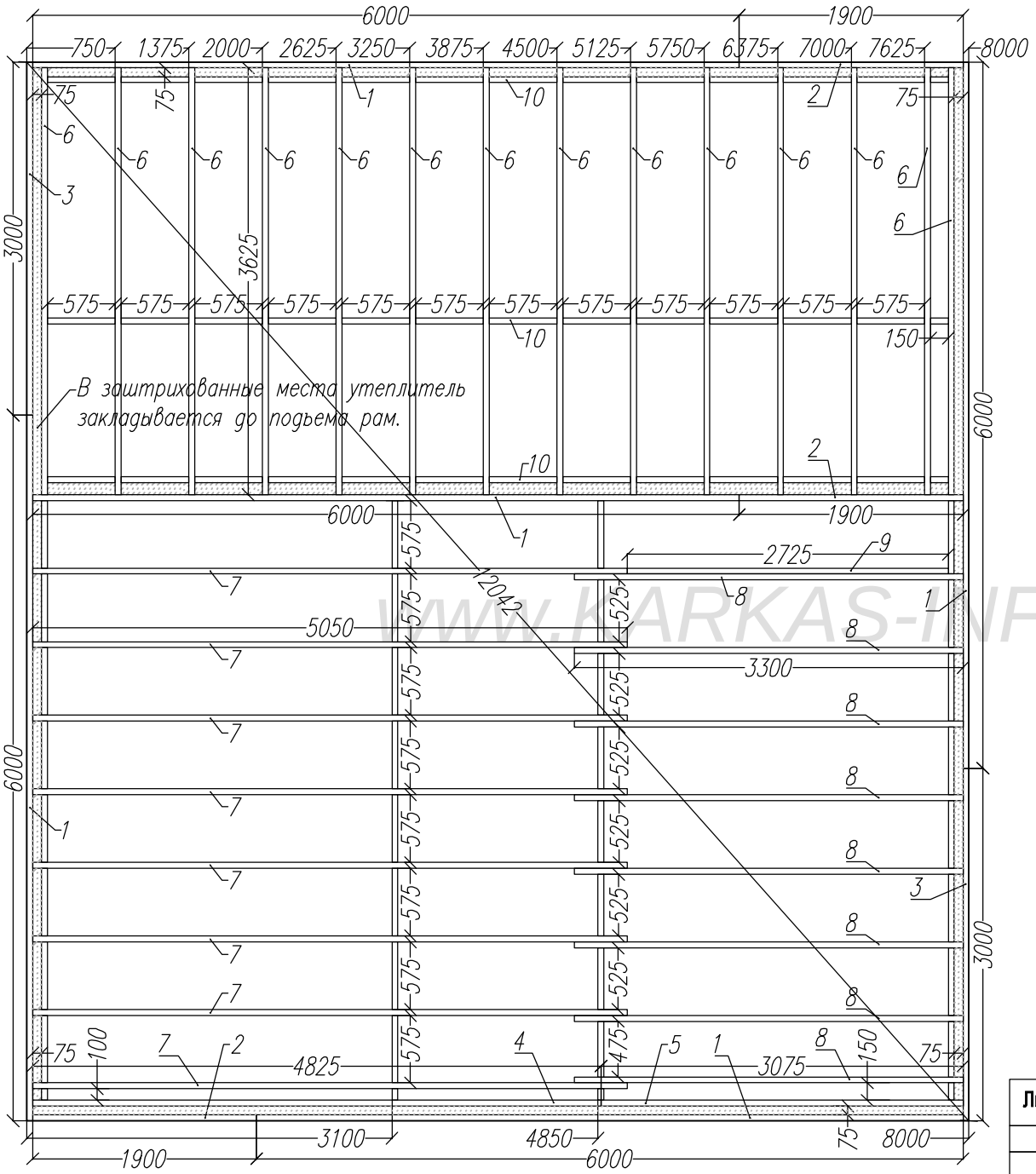

Нижнее перекрытие

Схема пола.

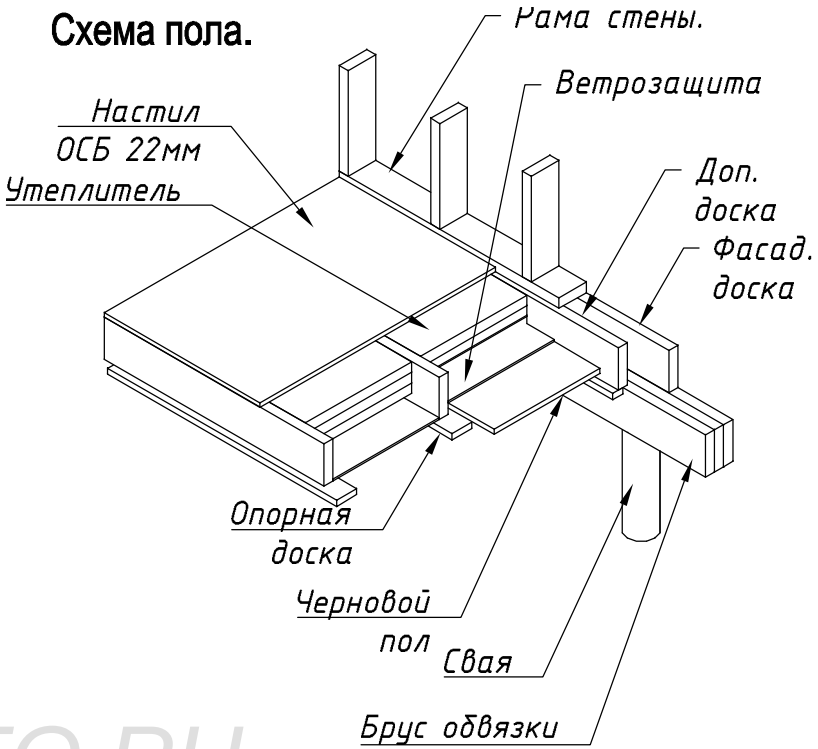

WWW.KARKAS-INFO.RU

Раскрой. Нижнее перекрытие.			
Ном.	Наименов.	Размер.	Шт.
1	Фасадная доска	6000x200x50	5
2	Фасадная доска	1900x200x50	3
3	Фасадная доска	3000x200x50	2
4	Фасадная доска	4825x200x50	1
5	Фасадная доска	3075x200x50	1
6	Лага	3625x200x50	14
7	Лага	5050x200x50	8
8	Лага	3300x200x50	8
9	Дополнительная лага	2725x200x50	1
10	Перемычки	по месту	74

Согласовано

Возм. инв

Подпись и дата

Инв. подл.

Лист	Подпись	Дата	Каркасный дом КД-129 "Реус"			
			Нижнее перекрытие	Стадия	Лист	Листов
				АС	09	25
			-/-	http://www.karkas-info.ru		

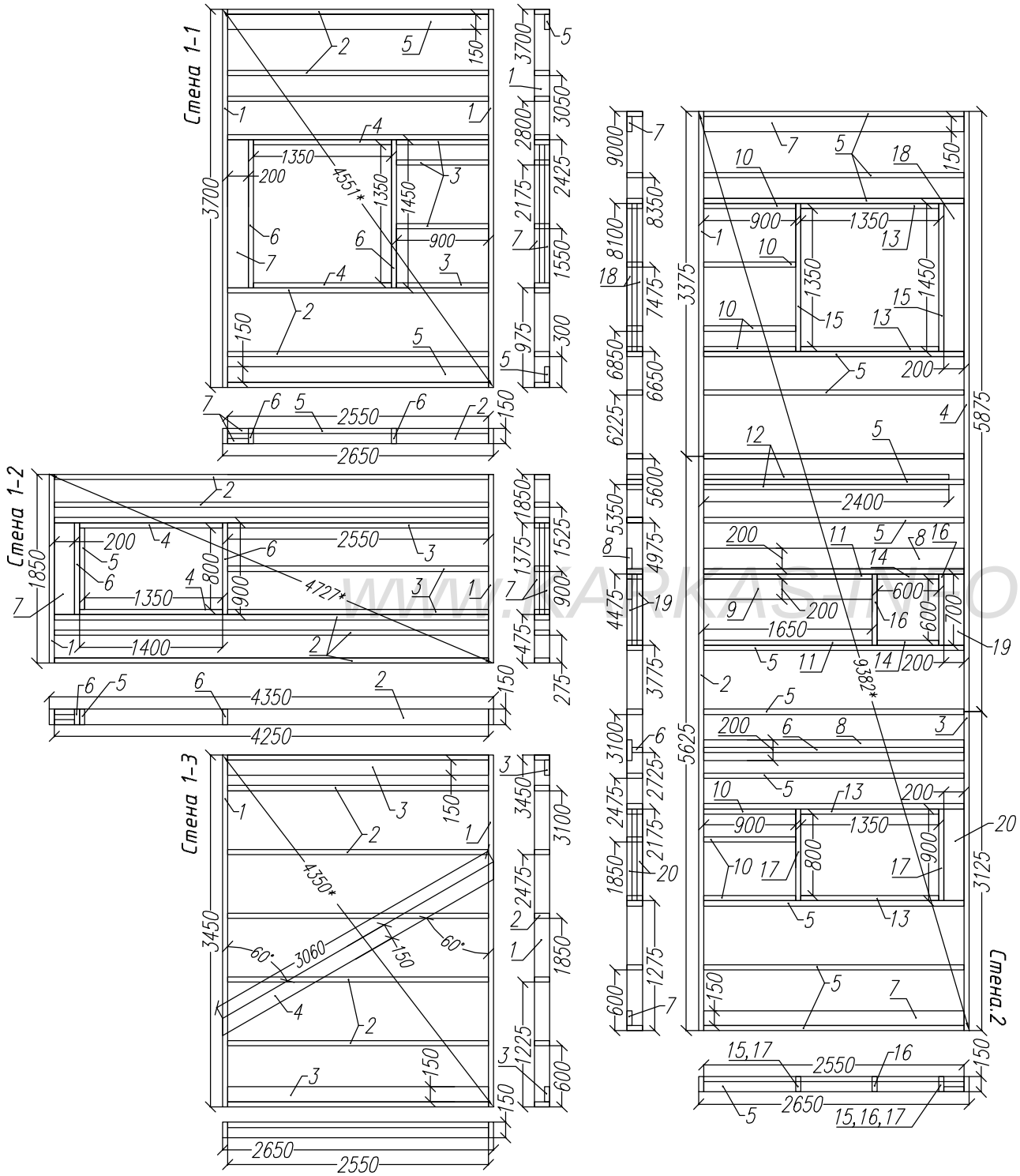

Раскрой. Стена 1. Рама 1.			
Ном.	Наименов.	Размер.	Шт.
1	Лежень	3700x150x50	2
2	Стойка	2550x150x50	7
3	Стойка короткая	900x150x50	4
4	Стойка дополнительная	1350x150x50	2
5	Стойка опорная	2550x150x50	2
6	Балка оконного проема	1450x150x50	2
7	Ригель оконного проема	1450x200x50	2

Раскрой. Стена 1. Рама 2.			
Ном.	Наименов.	Размер.	Шт.
1	Лежень	1850x150x50	2
2	Стойка	4250x150x50	6
3	Стойка короткая	2550x150x50	3
4	Стойка дополнительная	1400x150x50	2
5	Балка оконного проема	800x150x50	1
6	Балка оконного проема	900x150x50	2
7	Ригель оконного проема	900x200x50	2

Раскрой. Стена 1. Рама 3.			
Ном.	Наименов.	Размер.	Шт.
1	Лежень	3450x150x50	2
2	Стойка	2550x150x50	7
3	Стойка опорная	2550x150x50	2
4	Укосина	3060x150x50	1

Раскрой. Стена 2.			
Ном.	Наименов.	Размер.	Шт.
1	Лежень	3375x150x50	1
2	Лежень	5625x150x50	1
3	Лежень	3125x150x50	1
4	Лежень	5875x150x50	1
5	Стойка	2550x150x50	16
6	Стойка опорная	2550x100x50	1
7	Стойка опорная	2550x150x50	2
8	Стойка опорная	2550x200x50	2
9	Стойка опорная	1650x200x50	1
10	Стойка короткая	900x150x50	7
11	Стойка короткая	1650x150x50	2
12	Стойка короткая	2400x150x50	2
13	Стойка дополнительная	1350x150x50	4
14	Стойка дополнительная	600x150x50	2
15	Балка оконного проема	1450x150x50	2
16	Балка оконного проема	700x150x50	2
17	Балка оконного проема	900x150x50	2
18	Ригель оконного проема	1450x500x50	2
19	Ригель оконного проема	700x200x50	2
20	Ригель оконного проема	900x200x50	2

WWW.KARKAS-INFO.RU

Согласовано

Ив. подл. | Подпись и дата | Возм. инв

Подпись | Дата

Каркасный дом КД-173 "Волыма"

Стадия	Лист	Листов
АС	10	25

Стены 1, 2,

Рамы 1-1, 1-2, 1-3

http://www.karkas-info.ru

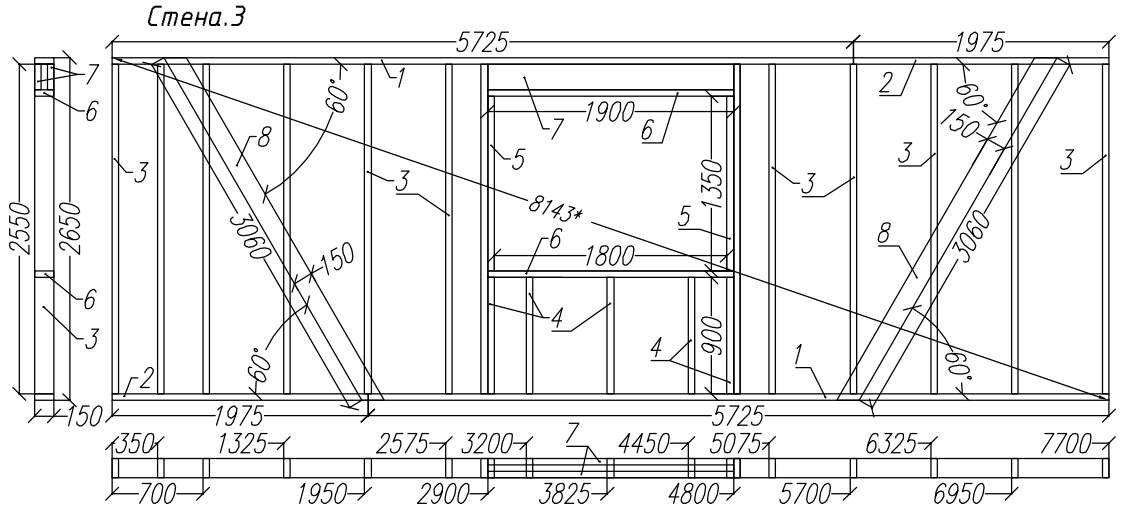

Раскрой. Стена 3.			
Ном.	Наименов.	Размер.	Шт.
1	Лежень	5725x150x50	2
2	Лежень	1975x150x50	2
3	Стойка	2550x150x50	13
4	Стойка короткая	900x150x50	5
5	Стойка дополнительная	1350x150x50	2
6	Балка оконного проема	1900x150x50	2
7	Ригель оконного проема	1900x200x50	2
8	Укосина	3060x150x50	2

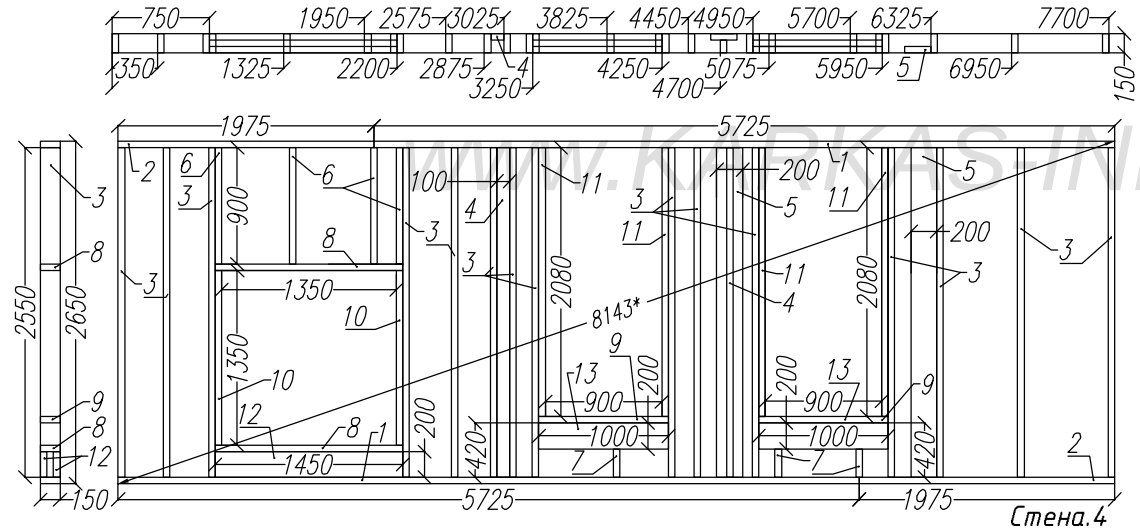

Раскрой. Стена 4.			
Ном.	Наименов.	Размер.	Шт.
1	Лежень	5725x150x50	2
2	Лежень	1975x150x50	2
3	Стойка	2550x150x50	15
4	Стойка опорная	2550x100x50	2
5	Стойка опорная	2550x200x50	2
6	Стойка короткая	900x150x50	4
7	Стойка короткая	420x150x50	3
8	Балка оконного проема	1450x150x50	2
9	Балка дверного проема	1000x150x50	2
10	Дополнительная стойка	1350x150x50	2
11	Дополнительная стойка	2080x150x50	4
12	Ригель оконного проема	1450x200x50	2
13	Ригель дверного проема	1000x200x50	4

WWW.KARKAS-INFO.RU

Согласовано

Возм. инв

Подпись и дата

Ив. подл.

Лист	№док	Подпись	Дата	Каркасный дом КД-129 "Реус"		
				Рамы 3, 4.	Стадия	Лист	Листов
					АС	11	25
				-/-	http://www.karkas-info.ru	

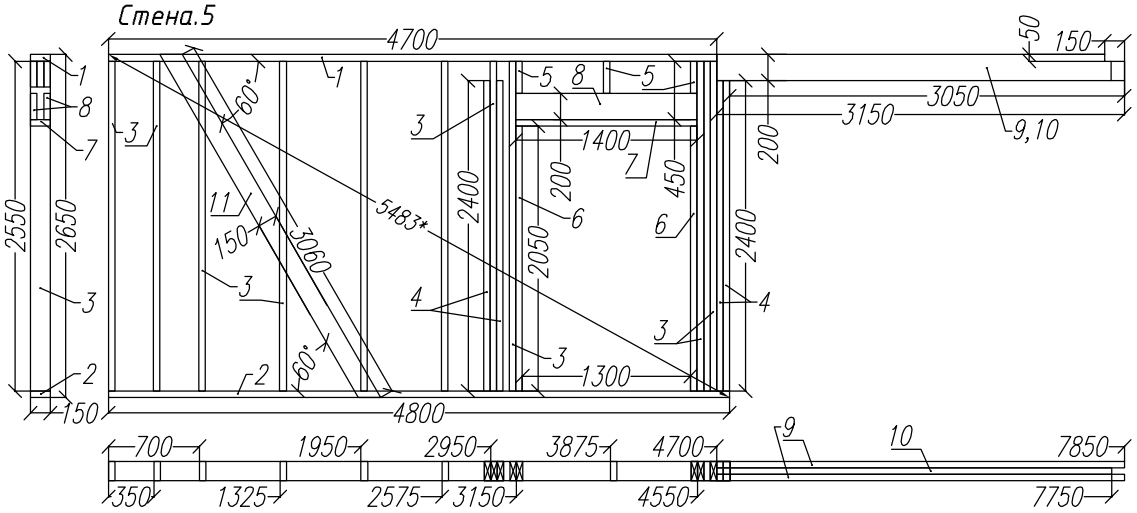

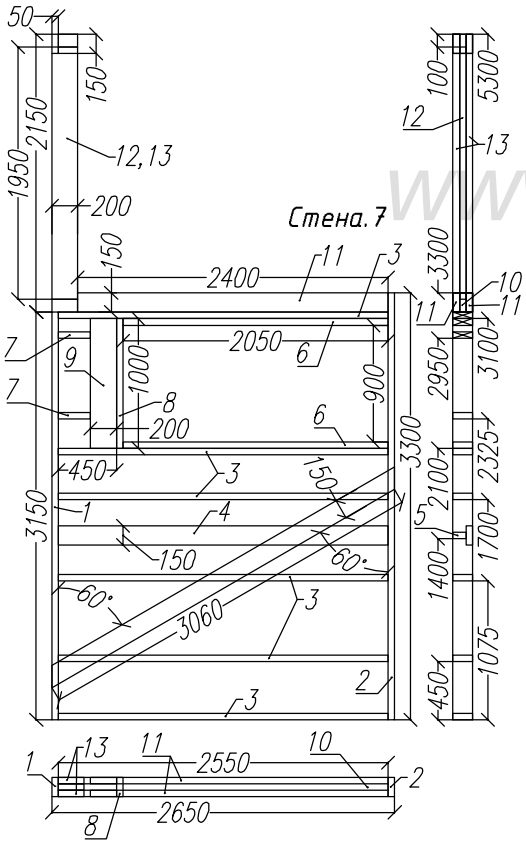

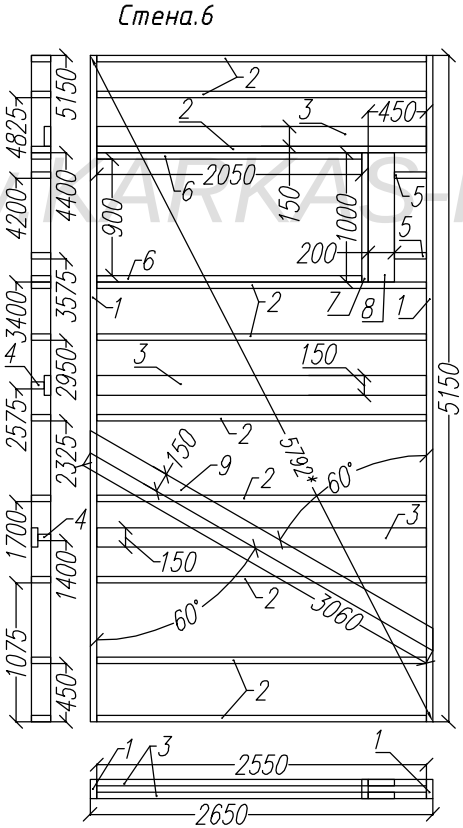

Раскрой. Стена 5.			
Ном.	Наименов.	Размер.	Шт.
1	Лежень	4700x150x50	1
2	Лежень	4800x150x50	1
3	Стойка	2550x150x50	10
4	Стойка опорная	2400x150x50	4
5	Стойка короткая	450x150x50	3
6	Стойка короткая	2050x150x50	2
7	Балка дверного проема	1400x150x50	1
8	Ригель дверного проема	1450x200x50	1
9	Балка проема	3150x200x50	2
10	Балка проема	3050x200x50	1
11	Укосина	3060x150x50	1

Раскрой. Стена 6.			
Ном.	Наименов.	Размер.	Шт.
1	Лежень	5150x150x50	2
2	Стойка	2550x150x50	10
3	Стойка опорная	2550x150x50	3
4	Стойка опорная	2550x100x50	2
5	Стойка короткая	450x150x50	2
6	Стойка короткая	2050x150x50	2
7	Балка дверного проема	1000x150x50	1
8	Ригель дверного проема	1000x200x50	1
9	Укосина	3060x200x50	1

Раскрой. Стена 7.			
Ном.	Наименов.	Размер.	Шт.
1	Лежень	3150x150x50	1
2	Лежень	3300x150x50	1
3	Стойка	2550x150x50	6
4	Стойка опорная	2550x150x50	1
5	Стойка опорная	2550x100x50	1
6	Стойка короткая	2050x150x50	2
7	Стойка короткая	450x150x50	2
8	Балка дверного проема	1000x150x50	1
9	Ригель дверного проема	1000x200x50	2
10	Стойка опорная	2550x150x50	1
11	Стойка опорная	2400x150x50	2
12	Балка проема	1950x200x50	1
13	Балка проема	2150x200x50	2
14	Укосина	3060x150x50	1

WWW.KARKAS-INFO.RU

Каркасный дом КД-129 "Реус"

Рамы- 5, 6, 7.

Стадия	Лист	Листов
АС	12	25

-/-

http://www.karkas-info.ru

Согласовано

Возм. инв

Подпись и дата

Ив. подл.

Лист | №док | Подпись | Дата

Раскрой. Верхняя обвязка.			
Ном.	Наименов.	Размер.	Шт.
1	Лежень	6000x150x50	2
2	Лежень	3400x150x50	2
3	Лежень	2000x150x50	2
4	Лежень	5350x150x50	2
5	Лежень	5150x150x50	1
6	Лежень	3300x150x50	1
7	Лежень	3050x150x50	2
8	Лежень	1600x150x50	1

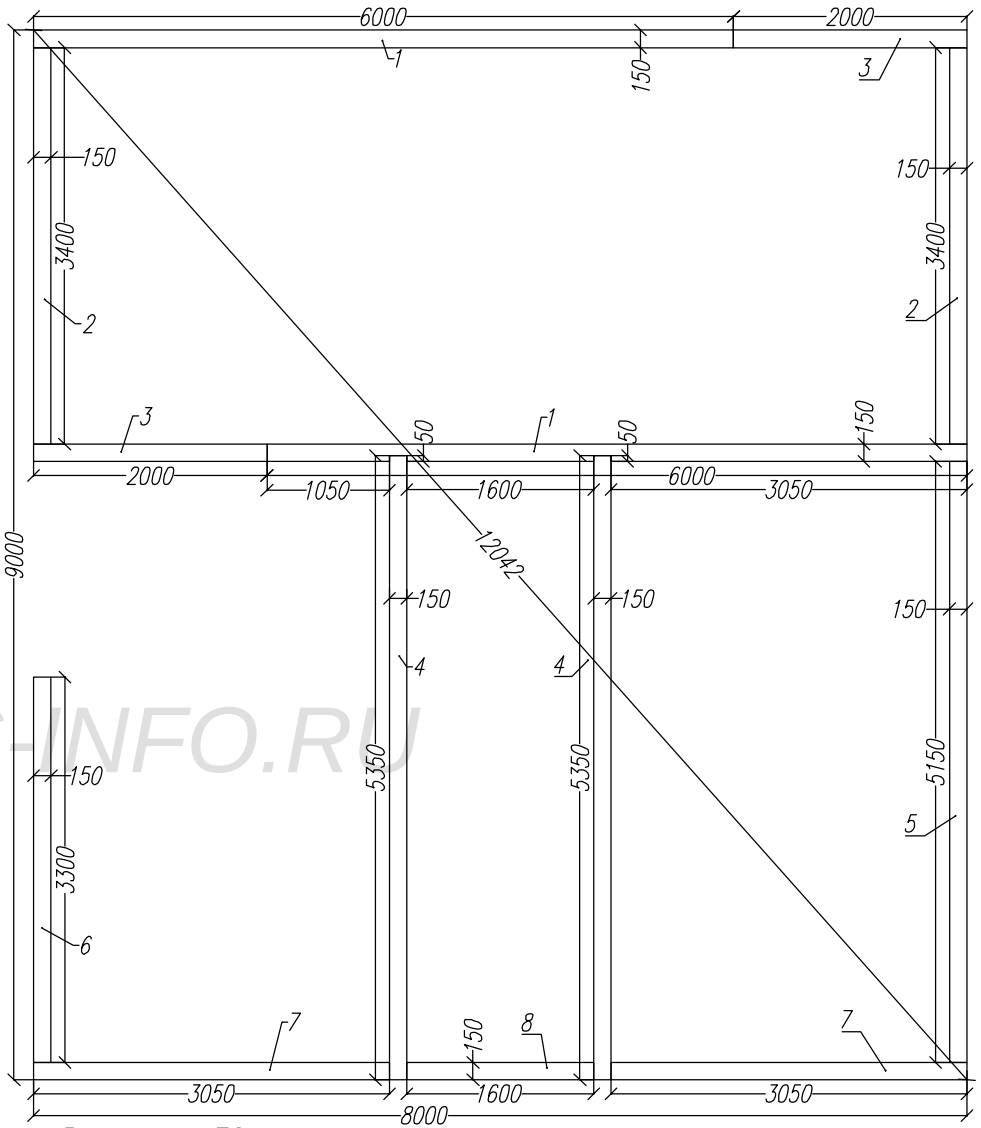

Верхняя обвязка

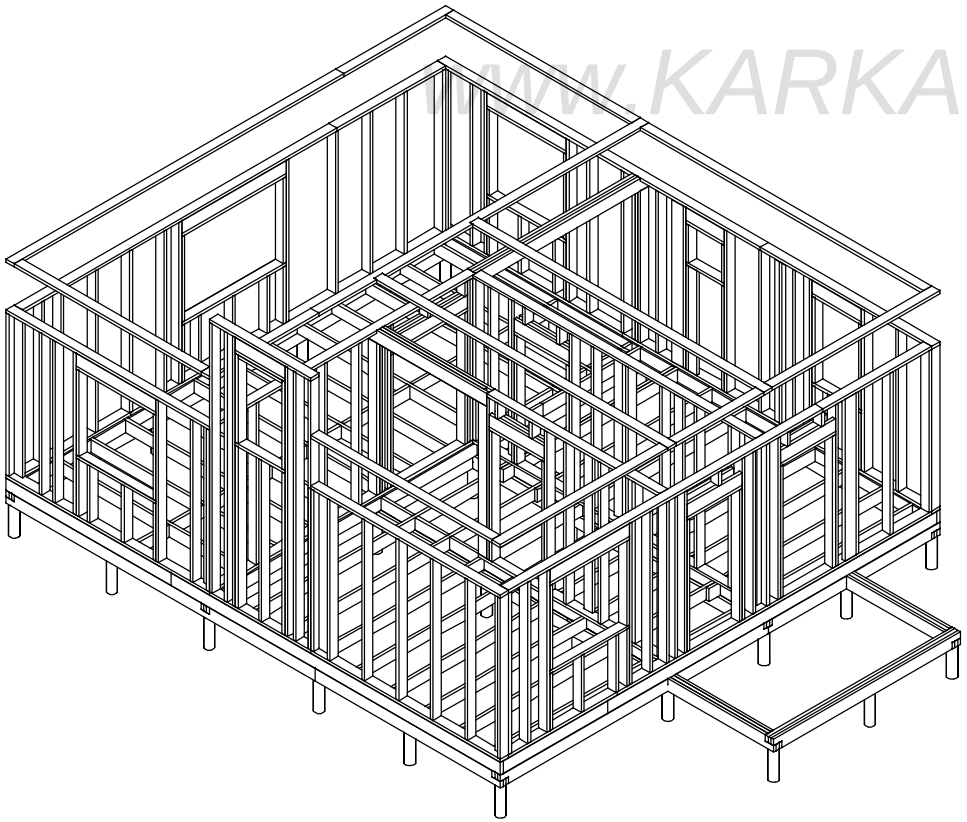

WWW.KARKAS-INFO.RU

Согласовано

Возм. инв

Подпись и дата

Ив. подл.

Лист	№док	Подпись	Дата	Каркасный дом КД-129 "Реус"		
				Верхняя обвязка	Стадия	Лист	Листов
					АС	13	25
				-/-	http://www.karkas-info.ru	

Схема пола.

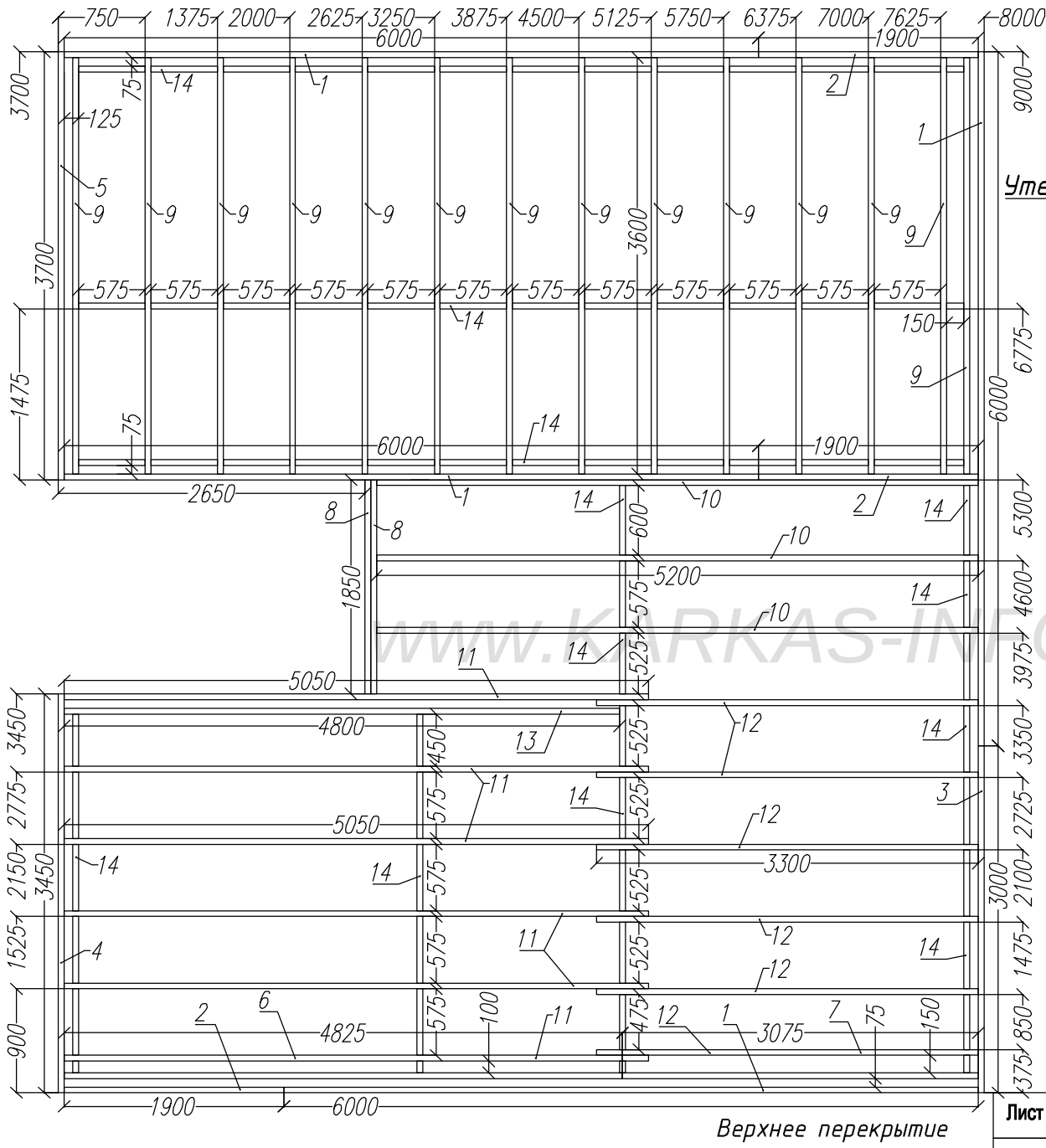

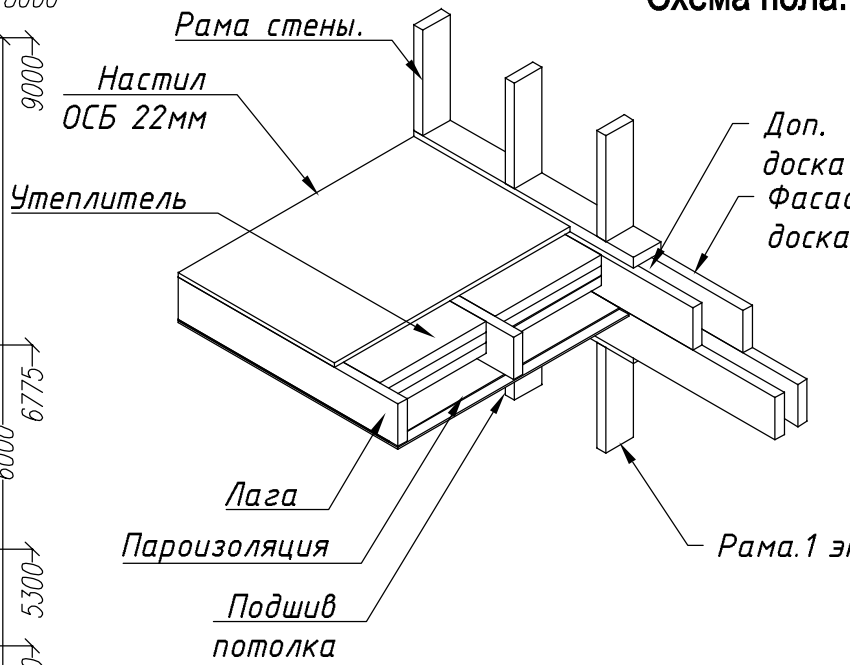

WWW.KARKAS-INFO.RU

Раскрой. Верхнее перекрытие.			
Ном.	Наименов.	Размер.	Шт.
1	Фасадная доска	6000x200x50	4
2	Фасадная доска	1900x200x50	3
3	Фасадная доска	3000x200x50	1
4	Фасадная доска	3450x200x50	1
5	Фасадная доска	3700x200x50	1
6	Фасадная доска	4825x200x50	1
7	Фасадная доска	3075x200x50	1
8	Фасадная доска	1850x200x50	2
9	Лага	3600x200x50	14
10	Лага	5200x200x50	3
11	Лага	5050x200x50	6
12	Лага	3300x200x50	6
13	Дополнительная лага	4800x200x50	1
14	Перемычки	по месту	69

Согласовано

Возм. инв

Подпись и дата

Ив. подл.

Лист	Подпись	Дата	Каркасный дом КД-129 "Реус"		
			Верхнее перекрытие	Стадия	Лист	Листов
				АС	14	25
			-/-	http://www.karkas-info.ru	

Стена 9

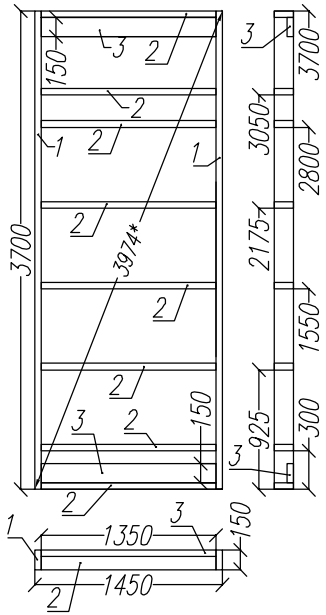

Стена 10

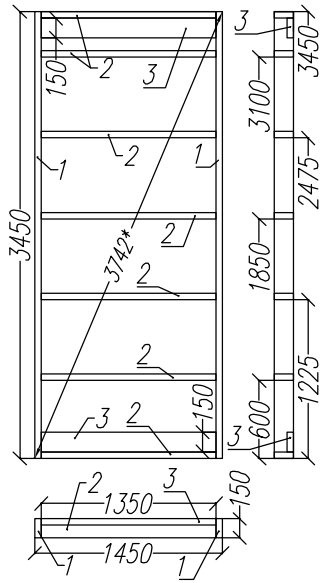

Стена 11

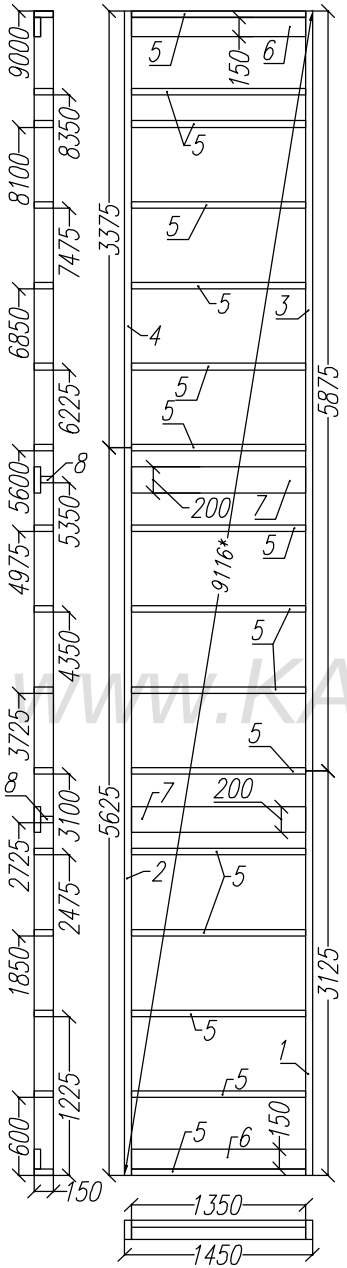

Раскрой. Стена 9.			
Ном.	Наименов.	Размер.	Шт.
1	Лежень	3700x150x50	2
2	Стойка	1350x150x50	8
3	Стойка опорная	1350x150x50	2

Раскрой. Стена 10.			
Ном.	Наименов.	Размер.	Шт.
1	Лежень	3450x150x50	2
2	Стойка	1350x150x50	7
3	Стойка опорная	1350x150x50	2

Раскрой. Стена 11.			
Ном.	Наименов.	Размер.	Шт.
1	Лежень	3125x150x50	1
2	Лежень	5625x150x50	1
3	Лежень	5875x150x50	1
4	Лежень	3375x150x50	1
5	Стойка	1350x150x50	16
6	Стойка опорная	1350x150x50	2
7	Стойка опорная	1350x200x50	2
8	Стойка опорная	1350x100x50	2

WWW.KARKAS-INFO.RU

Согласовано

Возм. инв

Подпись и дата

Ив. подл.

Лист	№док	Подпись	Дата	Каркасный дом КД-129 "Реус"		
				Рамы 9, 10, 11.	Стадия	Лист	Листов
					АС	15	25
				-/-	http://www.karkas-info.ru		

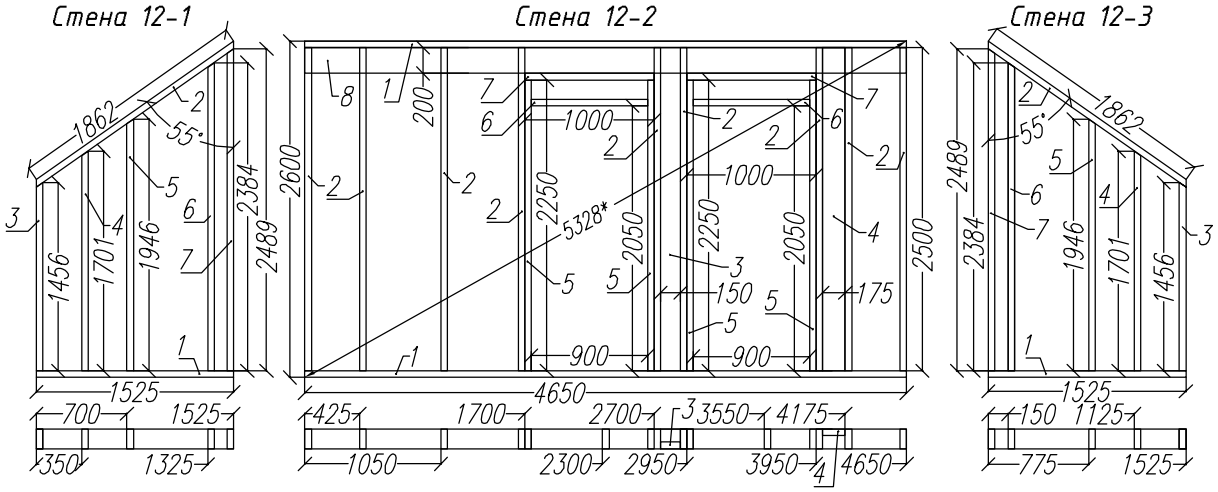

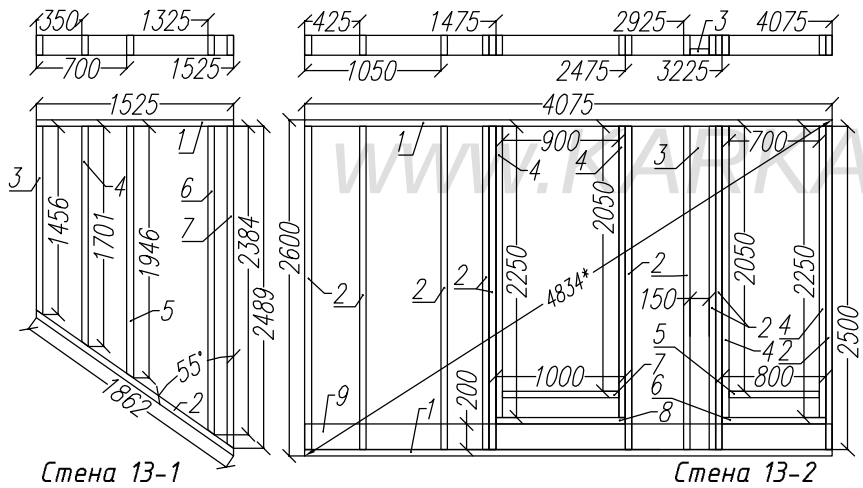

Раскрой. Стена 12-1			
Ном.	Наименов.	Размер.	Шт.
1	Лежень	1525x150x50	1
2	Балка	1862x150x50	1
3	Стойка	1465x150x50	1
4	Стойка	1701x150x50	1
5	Стойка	1946x150x50	1
6	Стойка	2384x150x50	1
7	Стойка	2489x150x50	1

Раскрой. Стена 12-2.			
Ном.	Наименов.	Размер.	Шт.
1	Лежень	4650x150x50	2
2	Стойка	2500x150x50	9
3	Стойка опорная	2500x150x50	1
4	Стойка опорная	2300x175x50	1
5	Стойка укороченная	2250x150x50	4
6	Балка двер. проема	900x150x50	2
7	Балка двер. проема	1000x150x50	2
8	Ригель	4650x200x50	1

Раскрой. Стена 12-3			
Ном.	Наименов.	Размер.	Шт.
1	Лежень	1525x150x50	1
2	Балка	1862x150x50	1
3	Стойка	1465x150x50	1
4	Стойка	1701x150x50	1
5	Стойка	1946x150x50	1
6	Стойка	2384x150x50	1
7	Стойка	2489x150x50	1

Раскрой. Стена 13-1			
Ном.	Наименов.	Размер.	Шт.
1	Лежень	1525x150x50	1
2	Балка	1862x150x50	1
3	Стойка	1465x150x50	1
4	Стойка	1701x150x50	1
5	Стойка	1946x150x50	1
6	Стойка	2384x150x50	1
7	Стойка	2489x150x50	1

Раскрой. Стена 13-2.			
Ном.	Наименов.	Размер.	Шт.
1	Лежень	4075x150x50	2
2	Стойка	2500x150x50	10
3	Стойка опорная	2300x150x50	1
4	Стойка укороченная	2250x150x50	4
5	Балка двер. проема	700x150x50	1
6	Балка двер. проема	800x150x50	1
7	Балка двер. проема	900x150x50	1
8	Балка двер. проема	1000x150x50	1
9	Ригель	4075x200x50	1

WWW.KARKAS-INFO.RU

Согласовано

Возм. инв

Подпись и дата

Ив. подл.

Лист	№док	Подпись	Дата	Каркасный дом КД-129 "Реус"		
				Перегородки 12, 13.	Стадия	Лист	Листов
					АС	16	25
				-/-	http://www.karkas-info.ru		

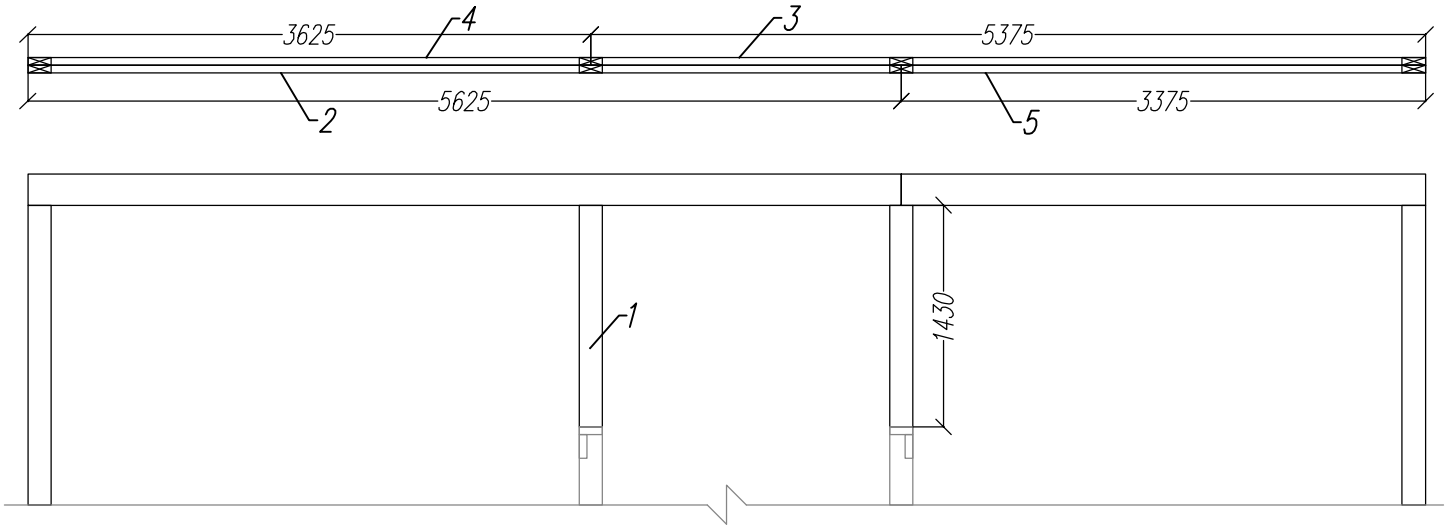

Раскрой. Коньковая балка.			
Ном.	Наименов.	Размер.	Шт.
1	Стойка	1430x150x50	4
2	Коньковая балка	5625x200x50	1
3	Коньковая балка	5375x200x50	1
4	Коньковая балка	3625x200x50	1
5	Коньковая балка	3375x200x50	1
6	Лежень	6000x150x50	2
7	Лежень	3000x150x50	2
8	Временная стойка	3980x150x50	4

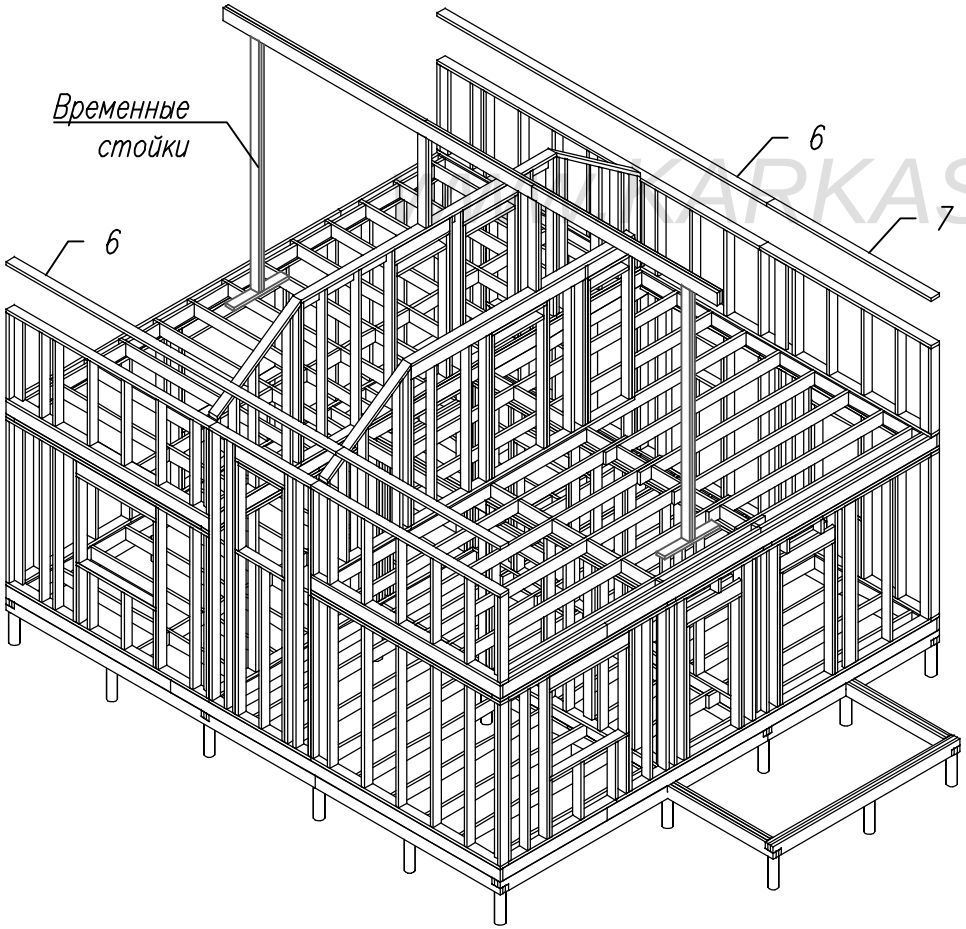

KARKAS-INFO.RU

Согласовано

Возм. инв

Подпись и дата

Ив. подл.

Лист	№док	Подпись	Дата	Каркасный дом КД-129 "реус"		
				Коньковая балка	Стадия	Лист	Листов
					АС	17	25
				-/-	http://www.karkas-info.ru	

Раскрой. Фронтон 1.			
Ном.	Наименов.	Размер.	Шт.
1	Лежень	5725x150x50	1
2	Лежень	1975x150x50	1
3	Стойка	1761x150x50	2
4	Стойка	2006x150x50	2
5	Стойка	2251x150x50	2
6	Стойка	2689x150x50	2
7	Стойка	2916x150x50	2
8	Стойка	3967x150x50	2
9	Стойка короткая	876x150x50	2
10	Стойка короткая	1314x150x50	2
11	Стойка короткая	887x150x50	2
12	Стойка короткая	800x150x50	8
13	Стойка короткая	1350x150x50	4
14	Стойка короткая	3000x150x50	3
15	Стойка короткая	400x150x50	4
16	Стойка короткая	480x150x50	2
17	Балка оконного проема	1450x150x50	4
18	Балка	1300x150x50	2
19	Ригель оконного проема	1450x200x50	4
20	Ригель	1300x200x50	2

Раскрой. Фронтон 2.			
Ном.	Наименов.	Размер.	Шт.
1	Лежень	5725x150x50	1
2	Лежень	1975x150x50	1
3	Стойка	1761x150x50	2
4	Стойка	2006x150x50	2
5	Стойка	2251x150x50	2
6	Стойка	2689x150x50	2
7	Стойка	2916x150x50	1
8	Стойка	3967x150x50	2
9	Стойка короткая	876x150x50	1
10	Стойка короткая	1314x150x50	1
11	Стойка короткая	887x150x50	2
12	Стойка короткая	800x150x50	4
13	Стойка короткая	1350x150x50	2
14	Стойка короткая	3000x150x50	3
15	Стойка короткая	400x150x50	4
16	Стойка короткая	480x150x50	2
17	Балка оконного проема	1450x150x50	2
18	Балка	1300x150x50	2
19	Ригель оконного проема	1450x200x50	2
20	Ригель	1300x200x50	2
21	Стойка	3126x150x50	1
22	Стойка	3564x150x50	1

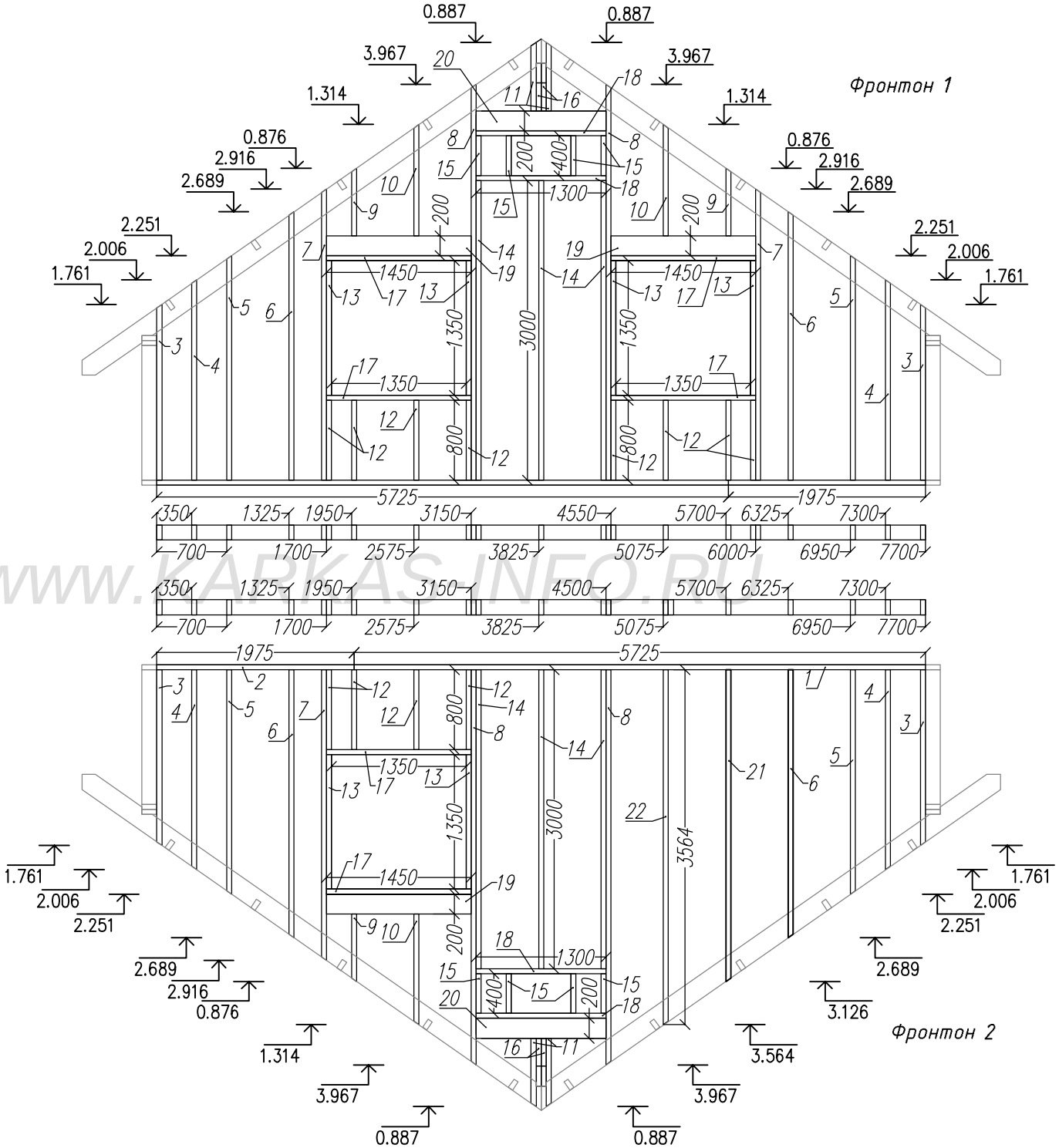

WWW.KARKAS-INFO.RU

Согласовано			
Возм. инв			
Подпись и дата			
Ив. подл.			

Каркасный дом КД-129 "Реус"			
Фронтоны 1, 2.	Стадия	Лист	Листов
	АС	18	25
-/-	http://www.karkas-info.ru		

Лист	Nедок	Подпись	Дата

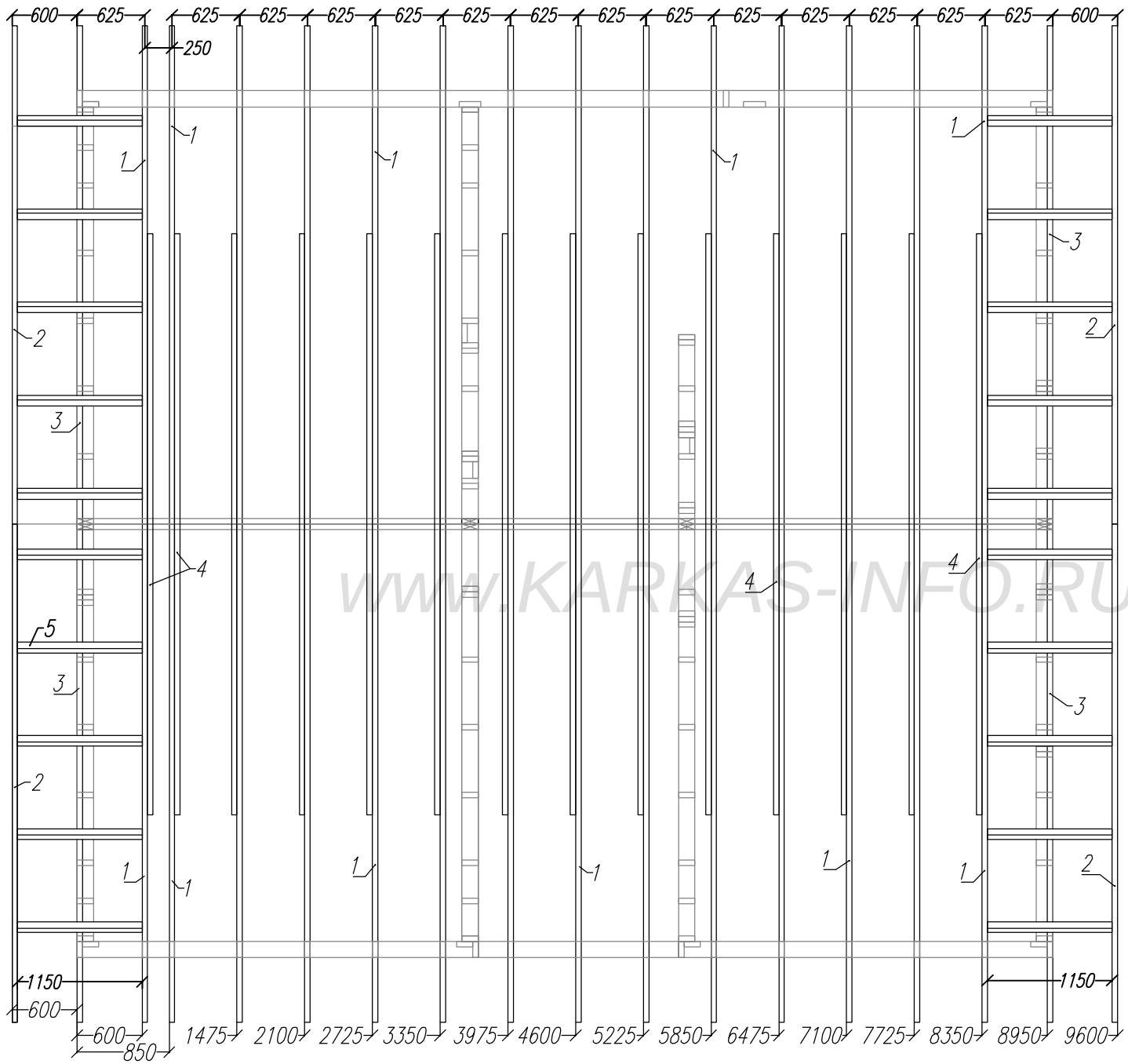

WWW.KARKAS-INFO.RU

Согласовано						
Возм. инв						
Подпись и дата						
Ив. подл.						

Каркасный дом КД-129 "Реус"					
План стропил.	Стадия	Лист	Листов		
	АС	19	25		
-/-	http://www.karkas-info.ru				

Лист	№док	Подпись	Дата

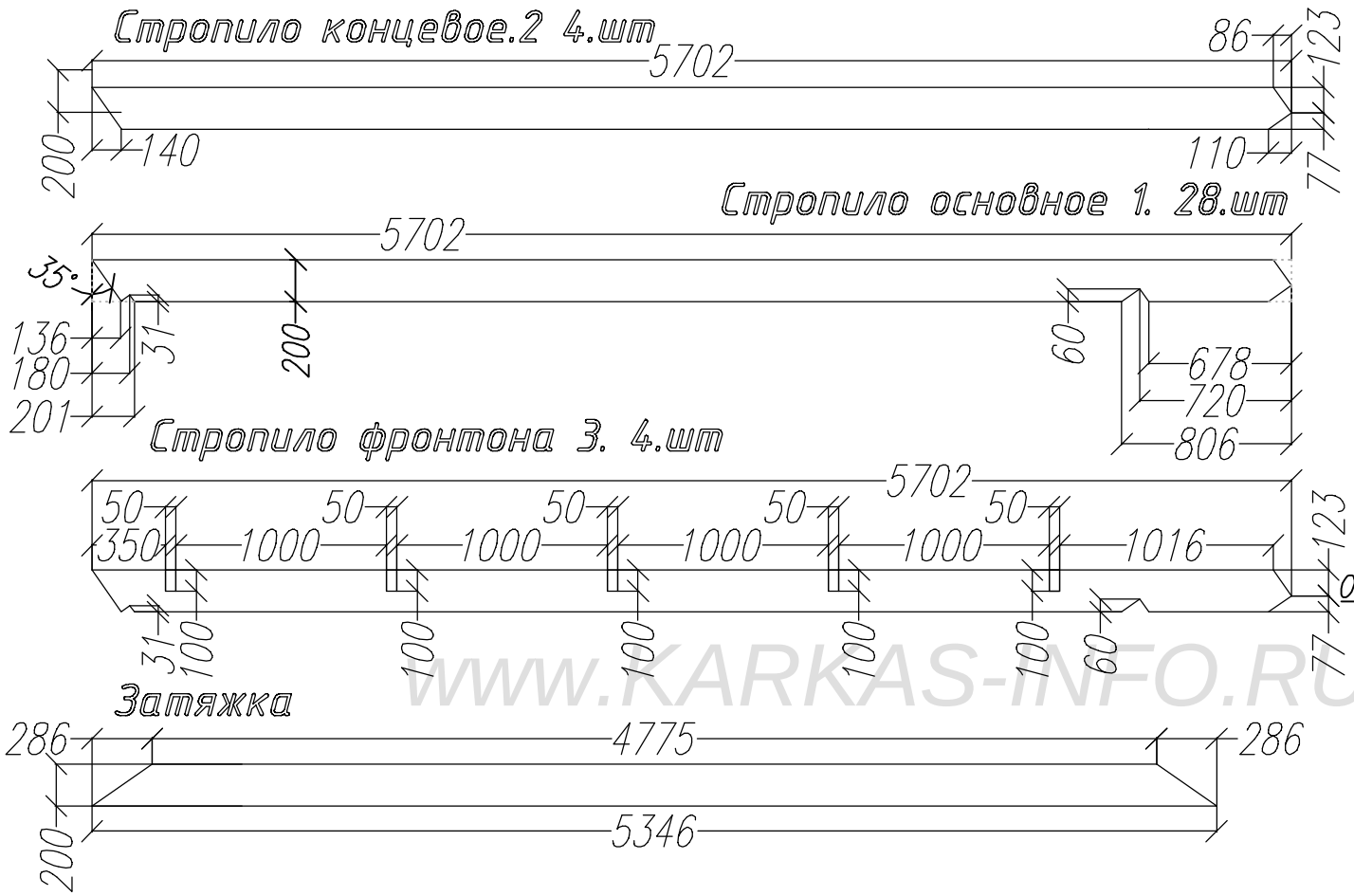

Раскрой. Стропила и затяжки.			
Ном.	Наименов.	Размер.	Шт.
1	Строп. основное	5702x200x50	28
2	Строп. концевое	5702x200x50	4
3	Строп. фронтона	5702x200x50	4
4	Затяжка	5346x200x50	14
5	Кобылка	1150x100x50	20

WWW.KARKAS-INFO.RU

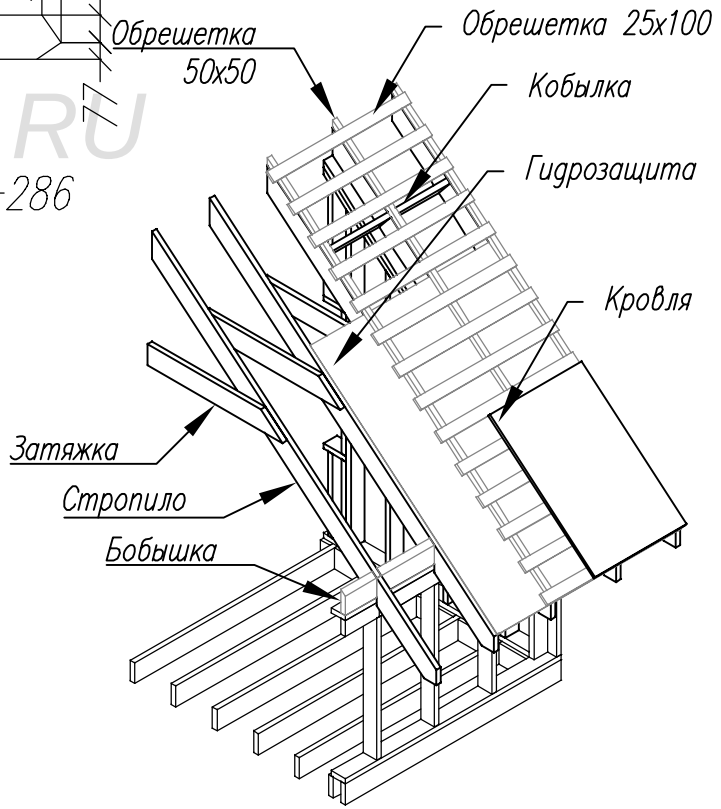

Схема крыши.

Согласовано

Возм. инв

Подпись и дата

Ив. подл.

Лист	№док	Подпись	Дата	Каркасный дом КД-129 "Реус"			
				Стропила	Стадия	Лист	Листов
					АС	20	25
				-/-	http://www.karkas-info.ru		

План настила ОСБ – первый этаж.

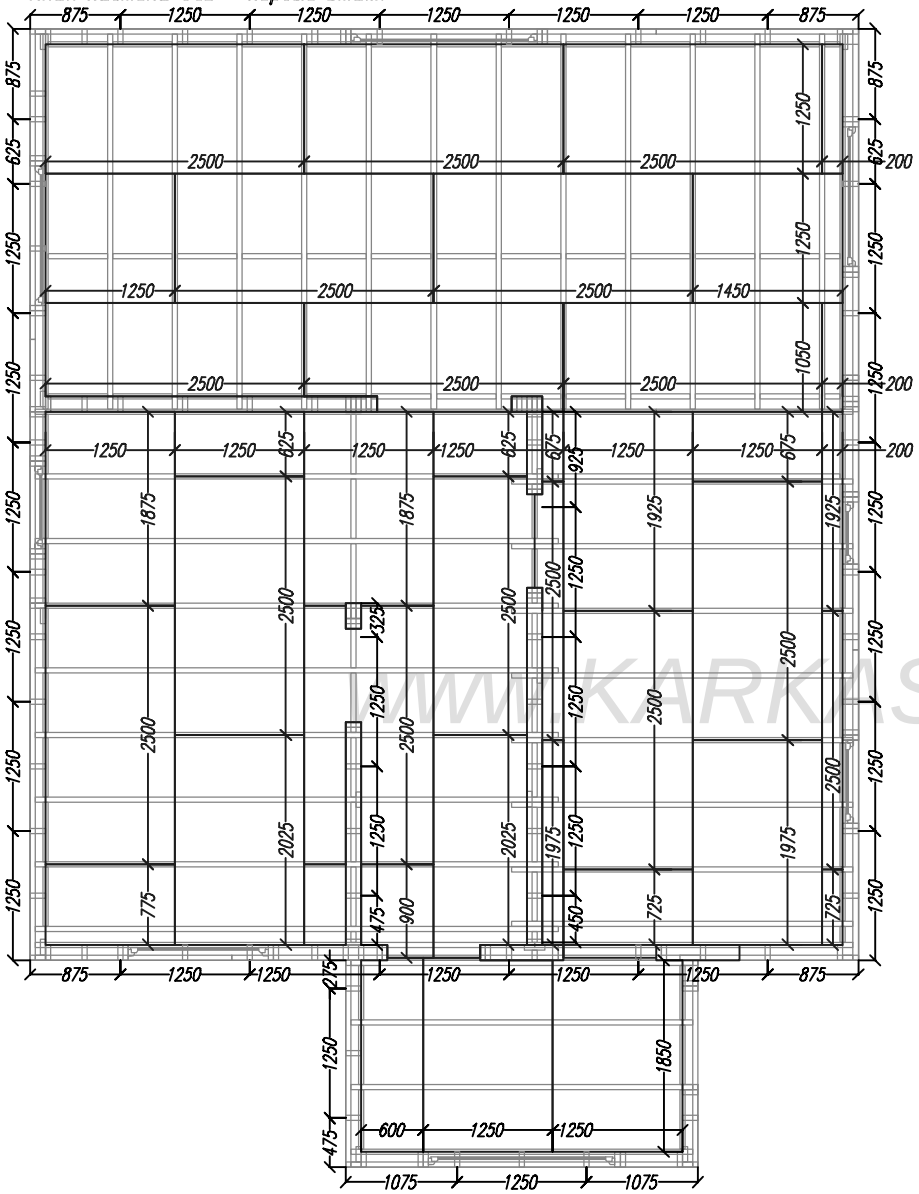

План настила ОСБ – второй этаж.

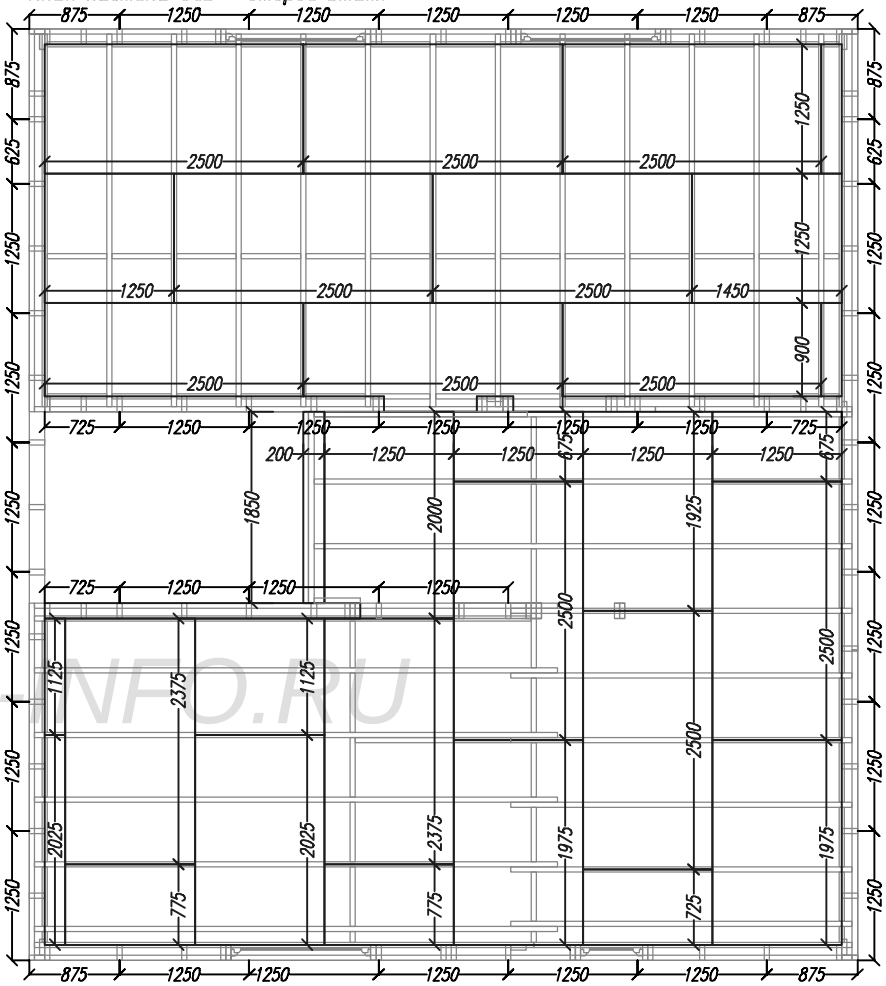

WWW.KARKAS-INFO.RU

Согласовано

Возм. инв

Подпись и дата

Ив. подл.

Лист	№док	Подпись	Дата	Каркасный дом КД-129 "Реус"		
				План настила ОСБ.	Стадия	Лист	Листов
					АС	21	25
				-/-	http://www.karkas-info.ru	

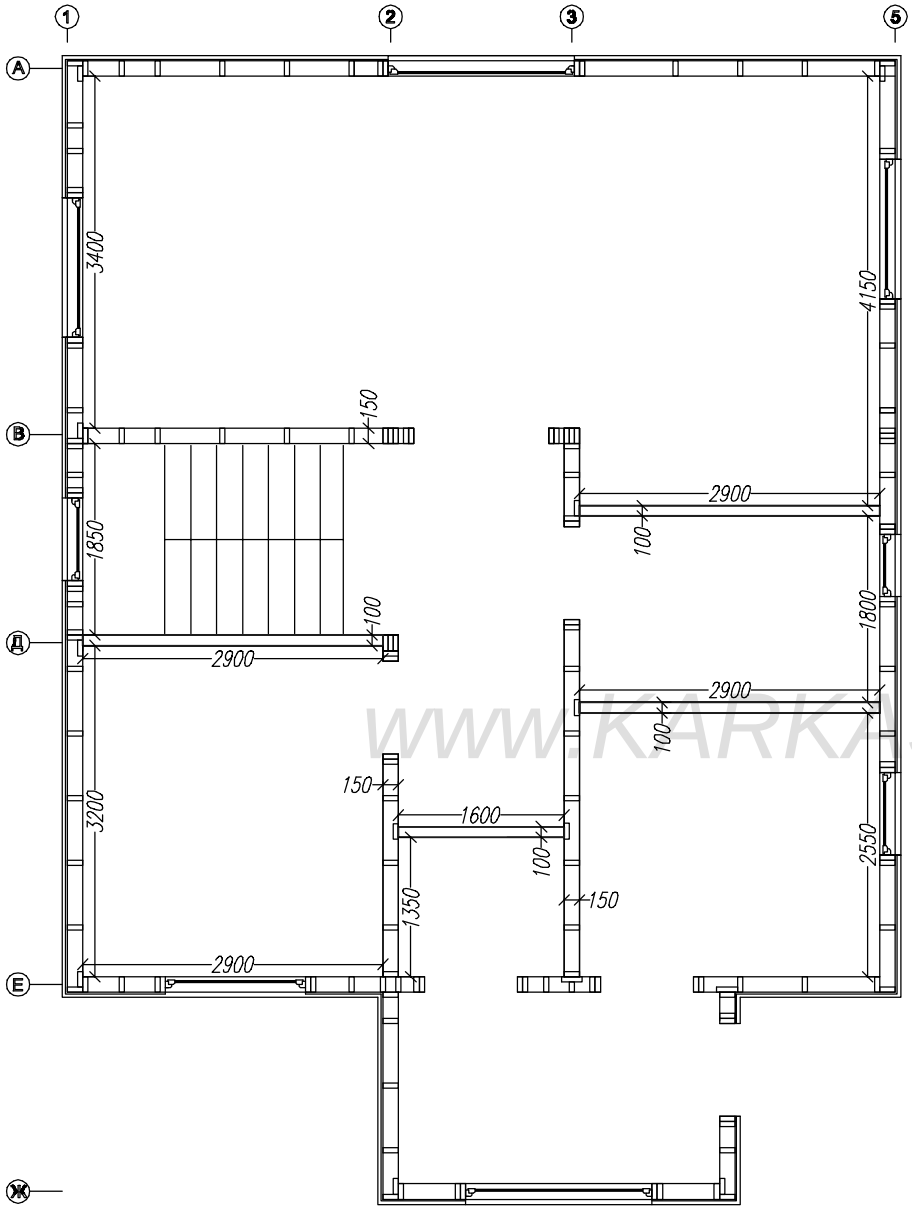

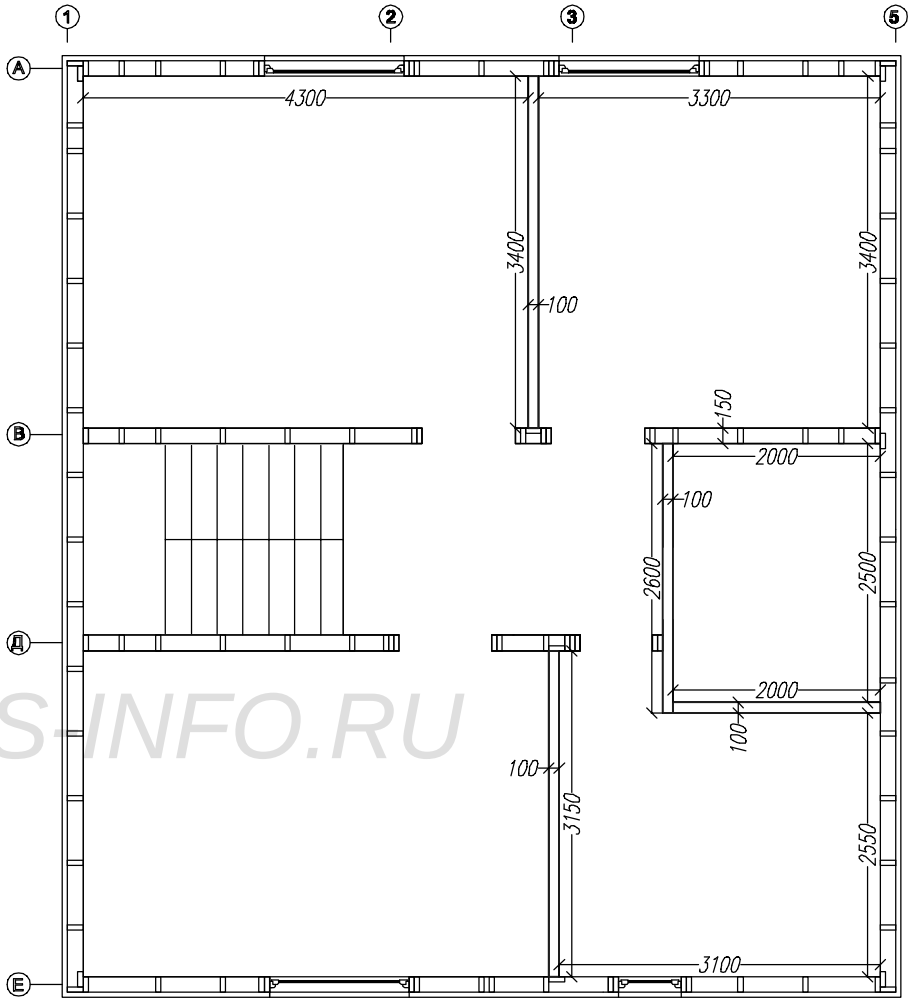

WWW.KARKAS-INFO.RU

Согласовано			

Возм. инв	
Подпись и дата	
Ив. подл.	

Лист	№док	Подпись	Дата	Каркасный дом КД-129 "Реус"		
				План перегородок.	Стадия	Лист	Листов
					АС	22	25
				-/-	http://www.karkas-info.ru	

Раскрой. Стена 8-1.			
Ном.	Наименов.	Размер.	Шт.
1	Лежень	2000x150x50	2
2	Стойка	2300x150x50	5
3	Стойка опорная	2300x150x50	1

Раскрой. Нижнее перекрытие - веранда			
Ном.	Наименов.	Размер.	Шт.
1	Фасадная доска	2000x200x50	2
2	Фасадная доска	3300x200x50	2
3	Лага	3300x200x50	3
4	Перемычки	по месту	6

Раскрой. Стена 8-2.			
Ном.	Наименов.	Размер.	Шт.
1	Лежень	2000x150x50	2
2	Стойка	2300x150x50	5
3	Стойка опорная	2300x150x50	1
4	Стойка короткая	2080x150x50	2
5	Балка дверного проема	1000x150x50	1
6	Ригель дверного проема	1000x170x50	2

Раскрой. Верхняя обвязка			
Ном.	Наименов.	Размер.	Шт.
1	Лежень	2000x150x50	2
2	Стойка	2700x150x50	1

Стена 8-1

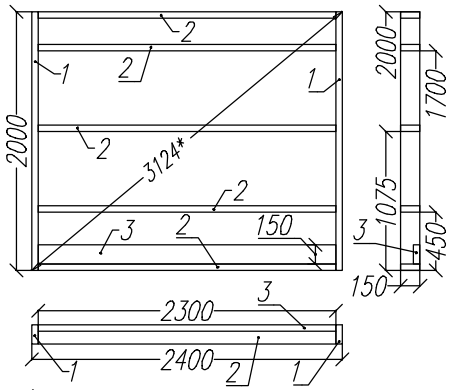

Нижнее перекрытие - веранда

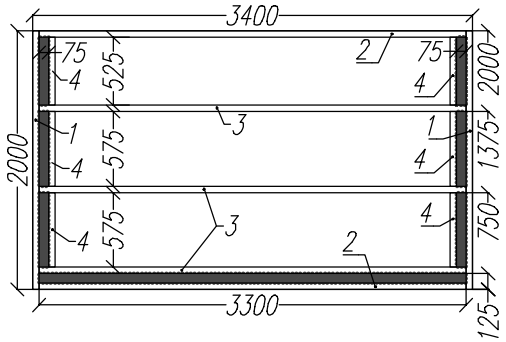

Стена 8-2

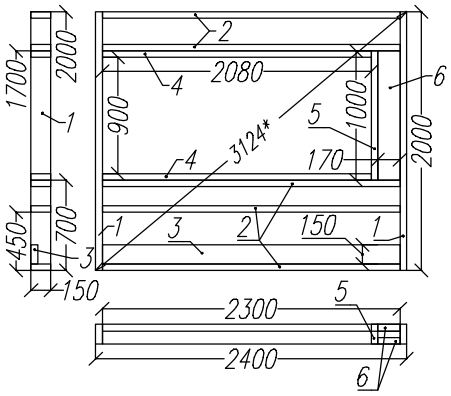

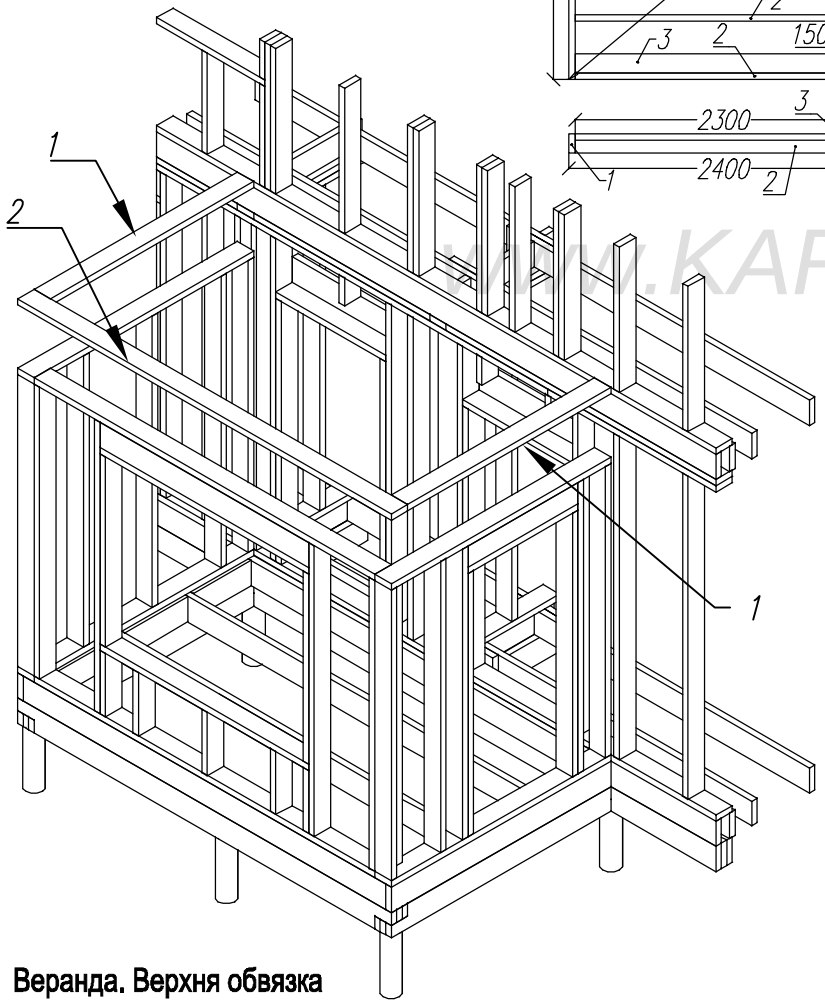

Веранда. Верхня обвязка

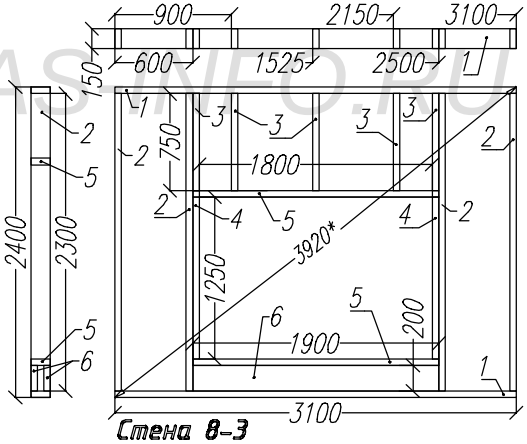

Стена 8-3

Раскрой. Стена 8-3.			
Ном.	Наименов.	Размер.	Шт.
1	Лежень	3100x150x50	2
2	Стойка	2300x150x50	4
3	Стойка короткая	750x150x50	5
4	Стойка короткая	1500x150x50	2
5	Балка оконного проема	1900x150x50	2
6	Ригель оконного проема	1900x200x50	2

WWW.KARKAS-INFO.RU

Согласовано

Возм. инв

Подпись и дата

Ив. подл.

Лист	№док	Подпись	Дата	Каркасный дом КД-129 "Реус"		
				Вернада-Тамбур..	Стадия	Лист	Листов
					АС	23	25
				-/-	http://www.karkas-info.ru		

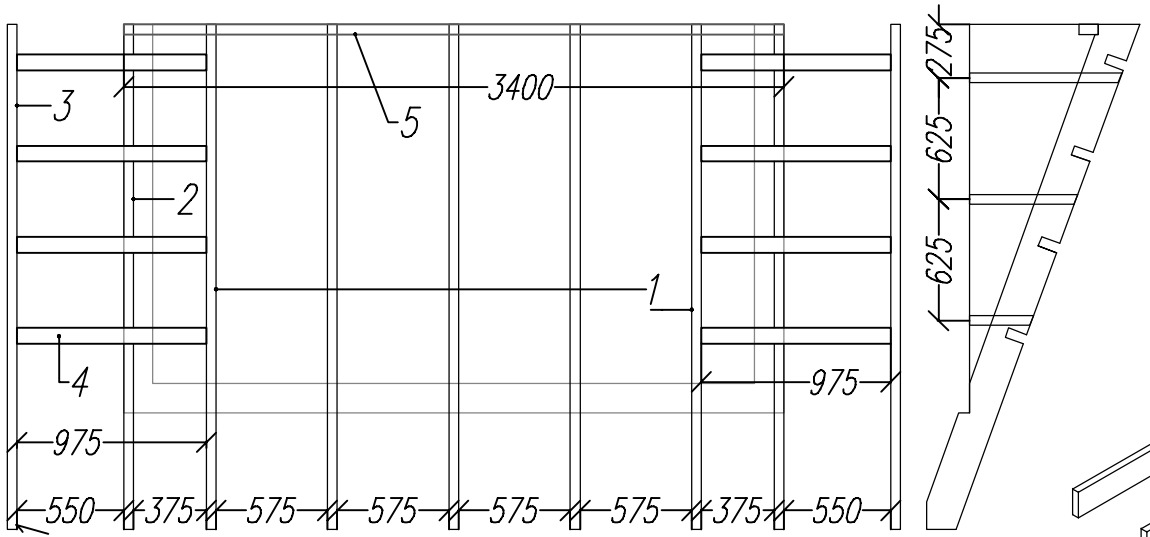

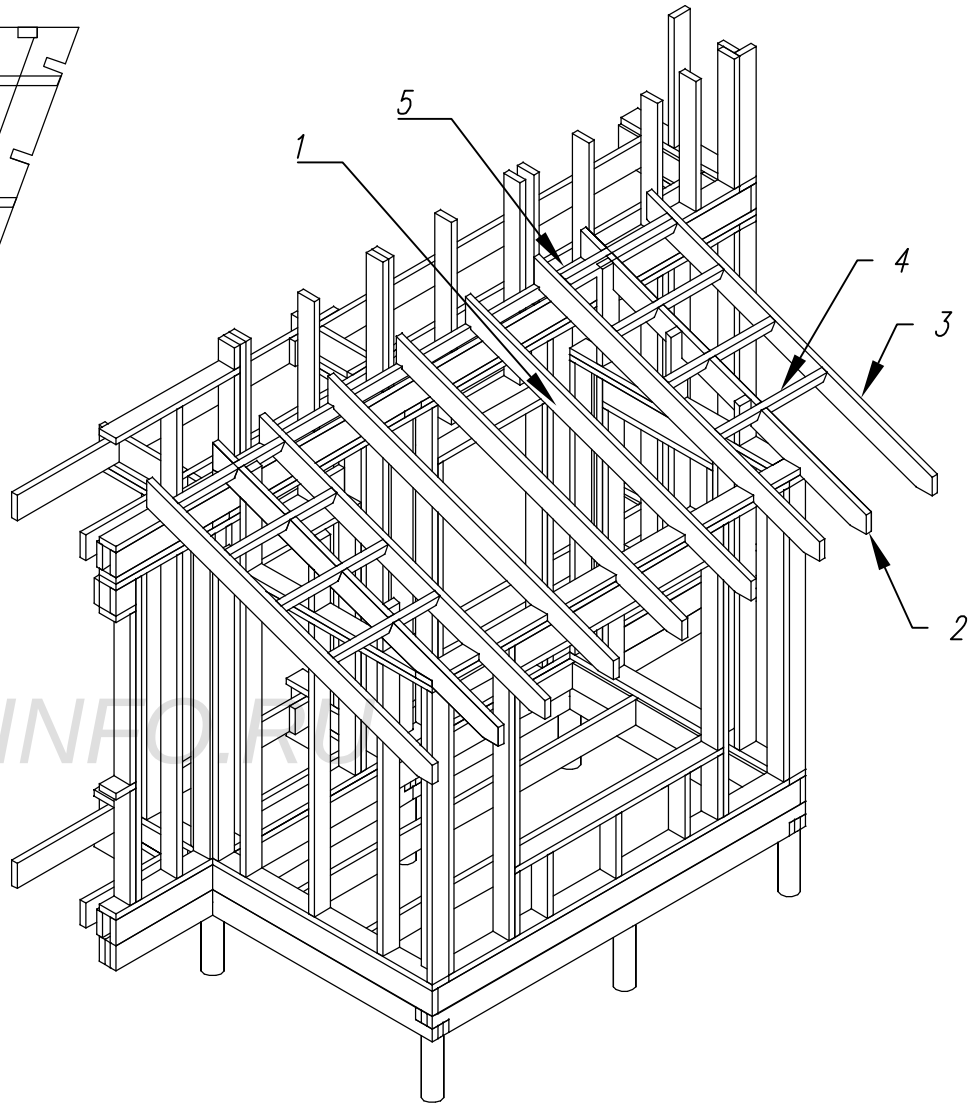

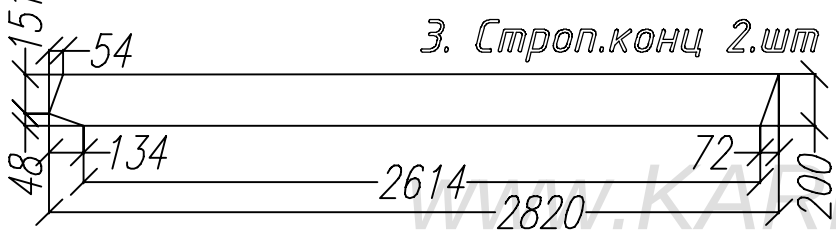

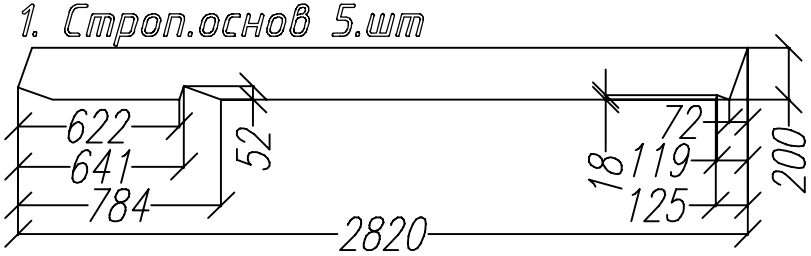

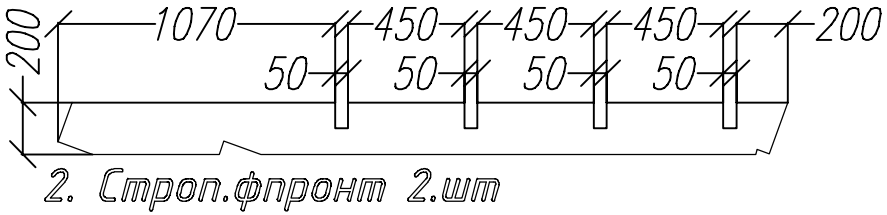

Раскрой. Веранда стропила.			
Ном.	Наименов.	Размер.	Шт.
1	Стропило основ.	2820x200x50	5
2	Стропило фронт.	2820x200x50	2
3	Стропило конц.	2820x200x50	2
4	Кобылка	975x100x50	8
5	Опорная доска.	3400x100x50	1

Лист	№док	Подпись	Дата	Каркасный дом КД-129 "реус"			
				Веранда стропила	Стадия	Лист	Листов
					АС	24	25
				-/-	http://www.karkas-info.ru		

Согласовано

Возм. инв

Подпись и дата

Ив. подл.

WWW.KARKAS-INFO.RU

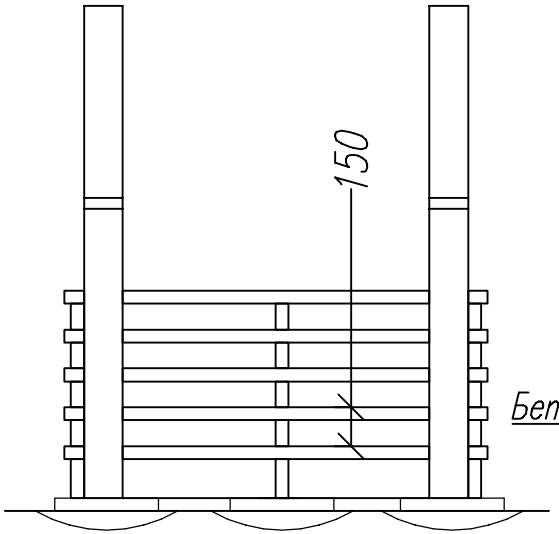

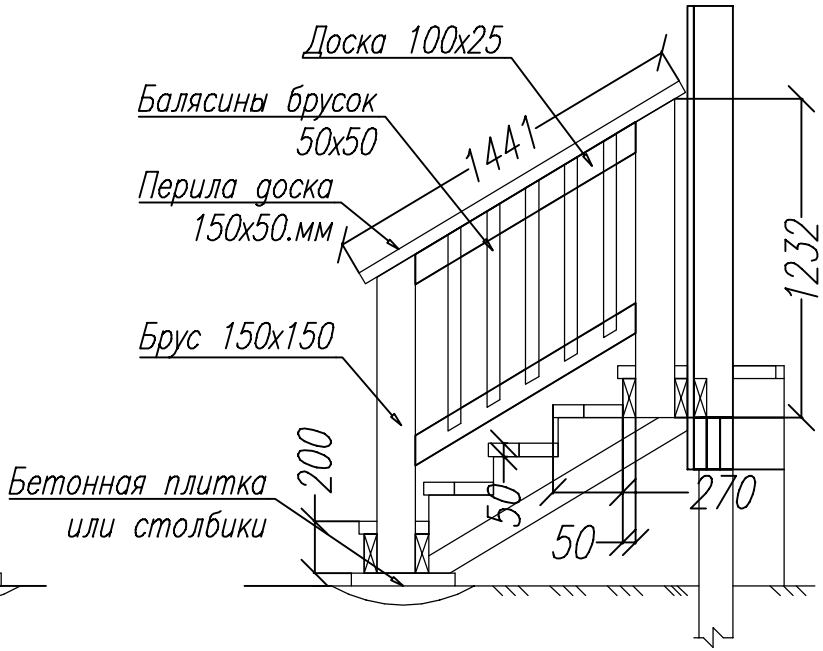

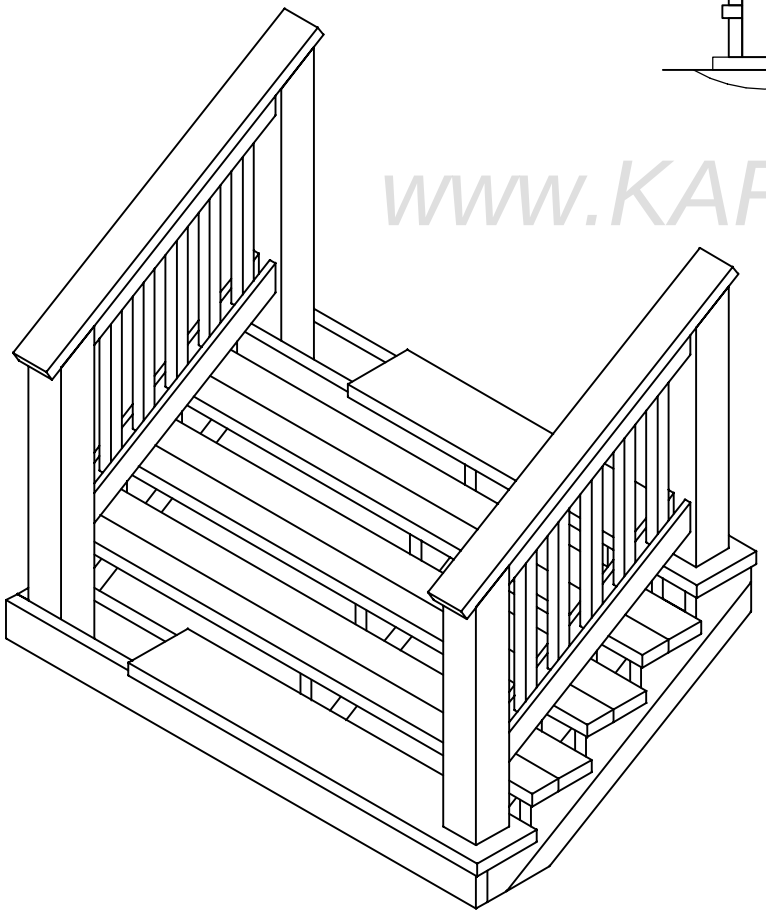

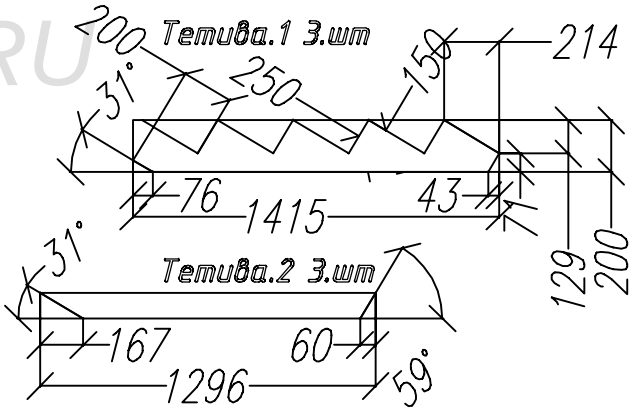

WWW.KARKAS-INFO.RU

Согласовано	Возм. инв	Подпись и дата	Ив. подл.

Лист	№док	Подпись	Дата	Каркасный дом КД-129 "Реус"			
				Лестница.	Стадия	Лист	Листов
					АС	25	25
				-/-	http://www.karkas-info.ru		