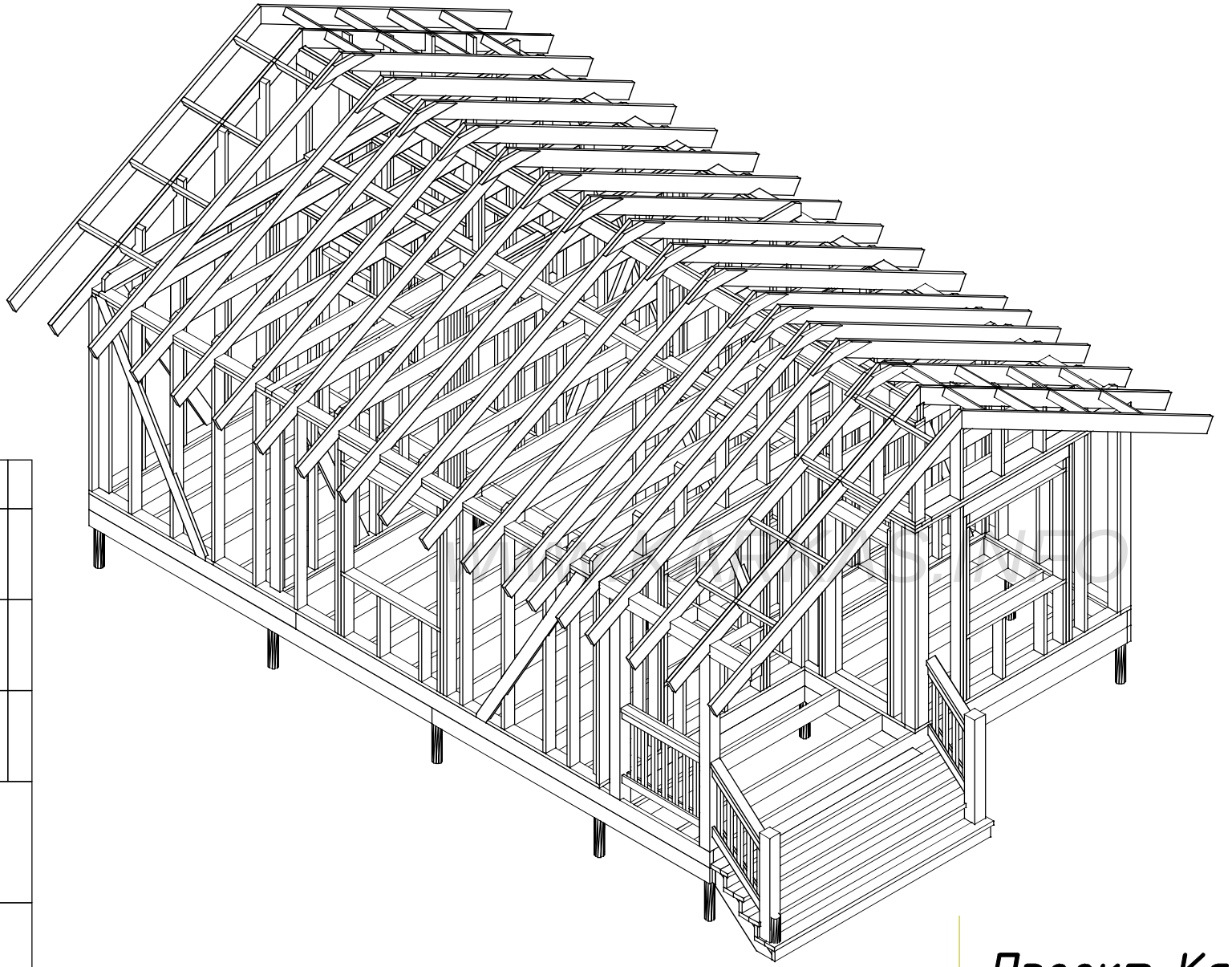

Проект Каркасного бани КБ-42 "Аляска".

Согласовано			

Ив. подл.	Подпись и дата	Взам. инв.

Ведомость основного комплекта АС-Р

Лист	Наименование	Прим.
АС-01	Перечень листов/Общие данные.	
АС-02	План дома	
АС-03	Разрез дома	
АС-04	Фасады дома	
АС-05	Схема свайного поля	
АС-06	Схема обвязки	
АС-07	Раскладка стен 1.эт	
АС-08	Нижнее перекрытие	
АС-09	Рамы 1, 2.	
АС-10	Рамы 3, 4, 5, 6.	
АС-11	Рамы-перегородки 7, 8.	
АС-12	Рамы-перегородки 9, 10, 11, 12.	
АС-13	Верхняя обвязка.	
АС-14	Верхнее перекрытие.	
АС-15	Коньковый прогон.	
АС-16	Фронтоны	
АС-17	Терраса.	
АС-18	План стропил.	
АС-19	Стропила / Схема крыши.	
АС-20	Лестница на террасу	
АС-21	Обшив каркаса фибролит.	
АС-22	План настила ОСБ.	

Согласовано

Возм. инв

Подпись и дата

Ів подл

1. Общие данные

Проект каркасного дома КД-42 "Аляска"

Основные материалы для постройки каркаса .
Доска 45х95х6000-70.шт. 2,6м3
45х145х6000-100.шт 3,9м3
45х195х6000-100.шт 5,3м3
25х100х6000-100.шт 1,5.м3
(обрешетка крыши, накат чердака, опорные лаги)

Брус 150х150х6000.м - 3.шт

Листы Фибролит 600х2700х12.мм для внешней обшивки -65.шт
Плиты ОСБ 1250х2500х18-22.мм
шип/паз для настила пола -17.шт

Объем закладываемого утеплителя -33.м3
-перекрытия 1.эт и чердака 17.м3
-внешние стены 12.м3
-перегородки-4.м3

Площадь кровли-85.м2
Площадь фасадов -105.м2
Площадь пола-43.м2
Площадь потолков-43.м2
Площадь внутренних стен -75.м2
Площадь возводимых перегородок
(из доски 45х95)-115.м2

WWW.KARKAS.INFO

Внимание!

*Перед началом строительства необходимо проконсультироваться с местным архитектором или строительным экспертом , членом СРО, для привязки объекта к местности, и получения консультации что материалы и строительные решения , в конструкции здания, соответствуют строительным нормам и рекомендациям по возведению хозяйственных и жилых строений для вашего района проживания .

Лист	№док	Подпись	Дата	Каркасный дом КБ-42 "Аляска"		
				Ведомость комплекта. Общие данные.	Стадия	Лист	Листов
					АС	01	22
				-/-	http://www.karkas-info.ru		

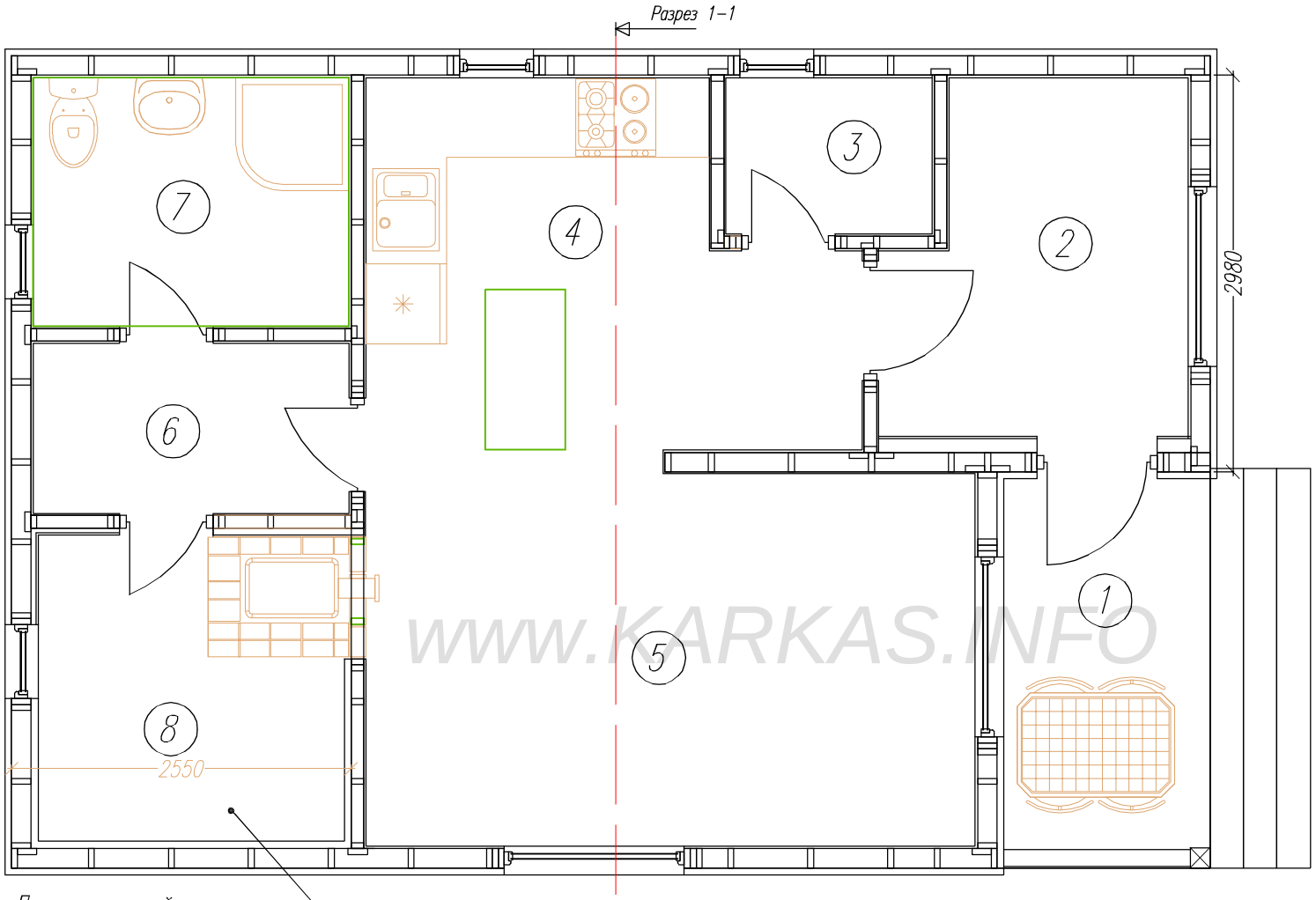

WWW.KARKAS.INFO

План помещений

В "мокрых" зонах отделка
крепится через вент.зазор
(из нутри-наружу)

Вагонка
Вент.зазор брусок 30х30
Фольгированая пароизоляция в парилке
(обычная в ванной и предбанике)
Каркас+утеплитель
Обшивка Фибролит
Обрешетка
Внешняя отделка

Экспликация помещений.		
Ном.	Наименов.	S(м²)
1	Терраса	4,3
2	Веранда	5,5
3	Тех.пом	1,8
4	Кухня-прихожая	9,0
5	Комната отдыха	12,8
6	Предбанник	3.0
7	Санузел	4,4
8	Сауна	5,3
	Итого:	41.80

Согласовано	
Возм. инв	
Подпись и дата	
Ив. подл.	

Лист	№док	Подпись	Дата	Кд-42 "Аляска"		
				План	Стадия	Лист	Листов
					АС	02	22
				-/-	http://www.karkas-info.ru	

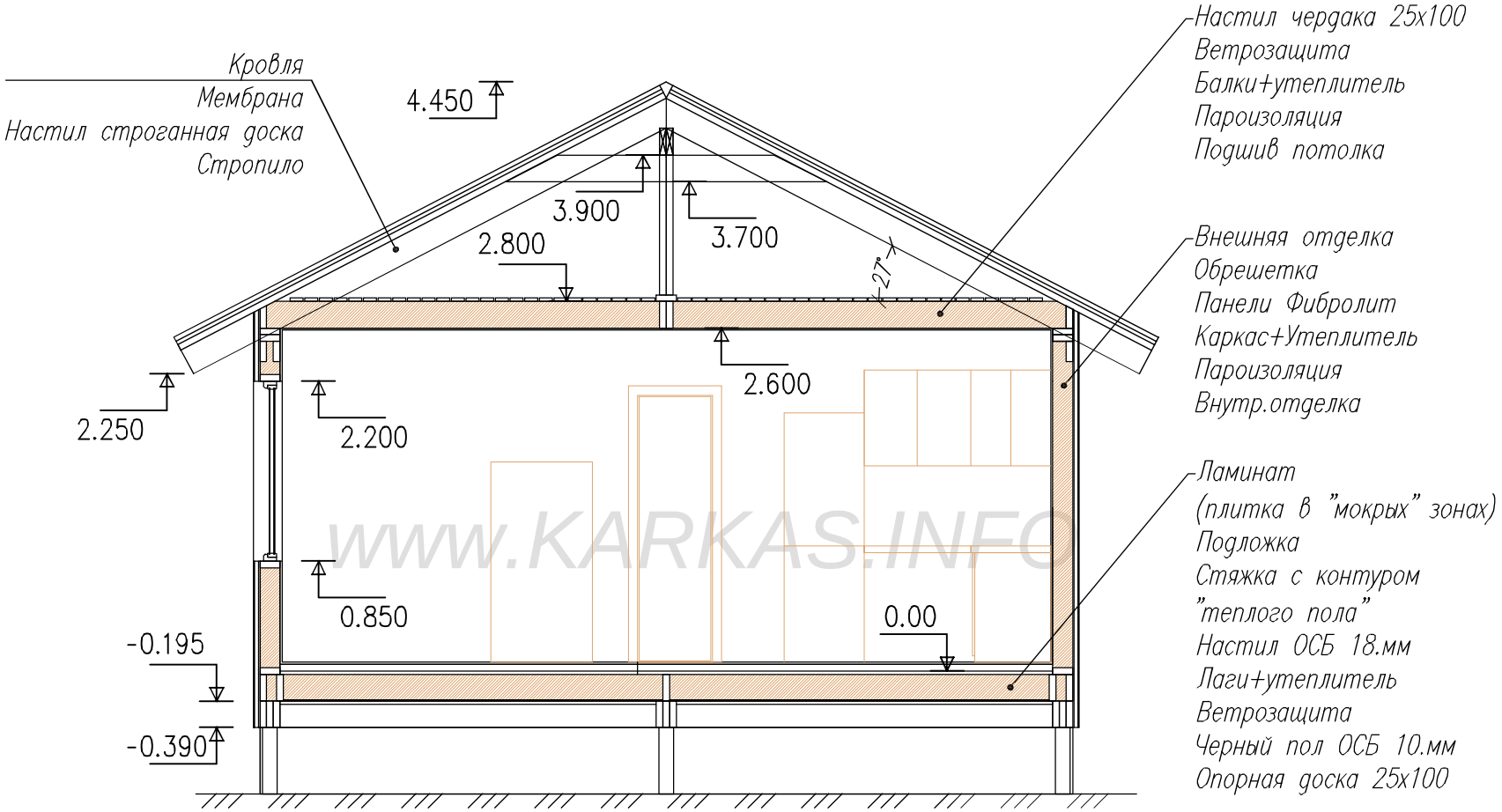

WWW.KARKAS.INFO

Согласовано

Возм. инв

Подпись и дата

Ив. подл.

Лист	№док	Подпись	Дата	КБ-42 "Аляска"		
				Разрез дома.	Стадия	Лист	Листов
					АС	03	22
				-/-	http://www.karkas-info.ru		

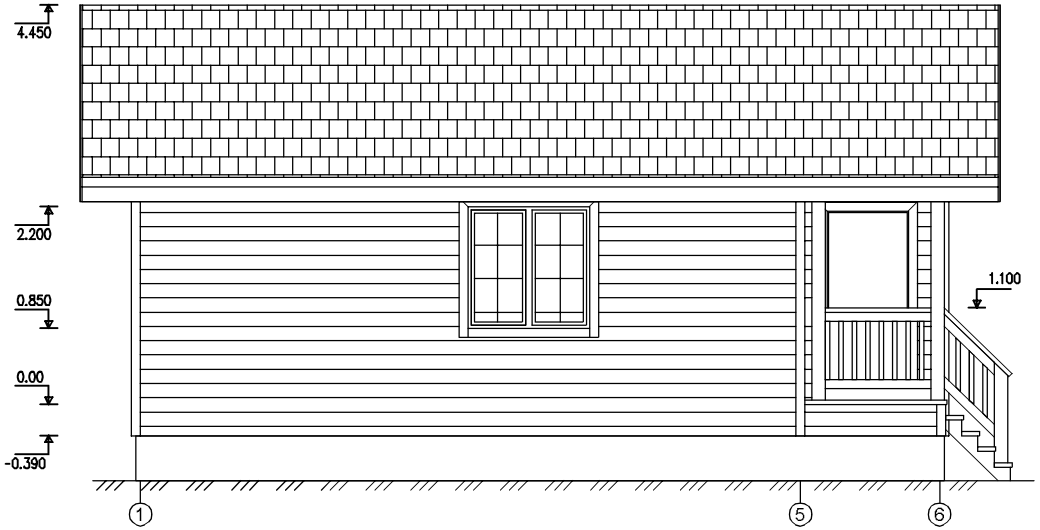

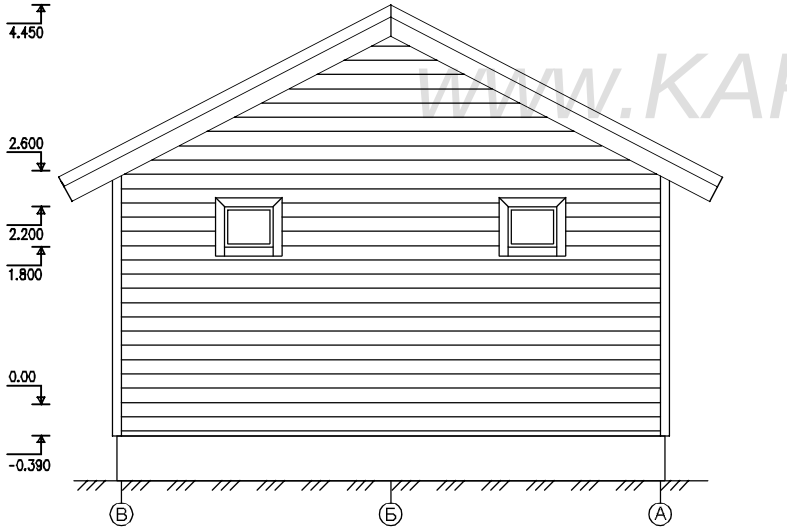

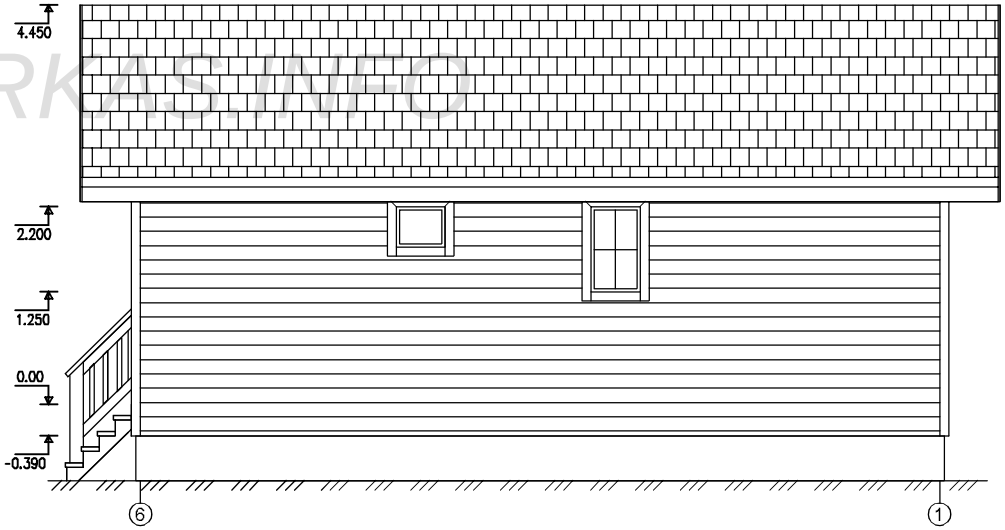

WWW.KARKAS-INFO

Согласовано

Возм. инв

Подпись и дата

Ив. подл.

Лист	№док	Подпись	Дата	КД-42 "Аляска"		
				Фасады	Стадия	Лист	Листов
					АС	04	22
				-/-	http://www.karkas-info.ru	

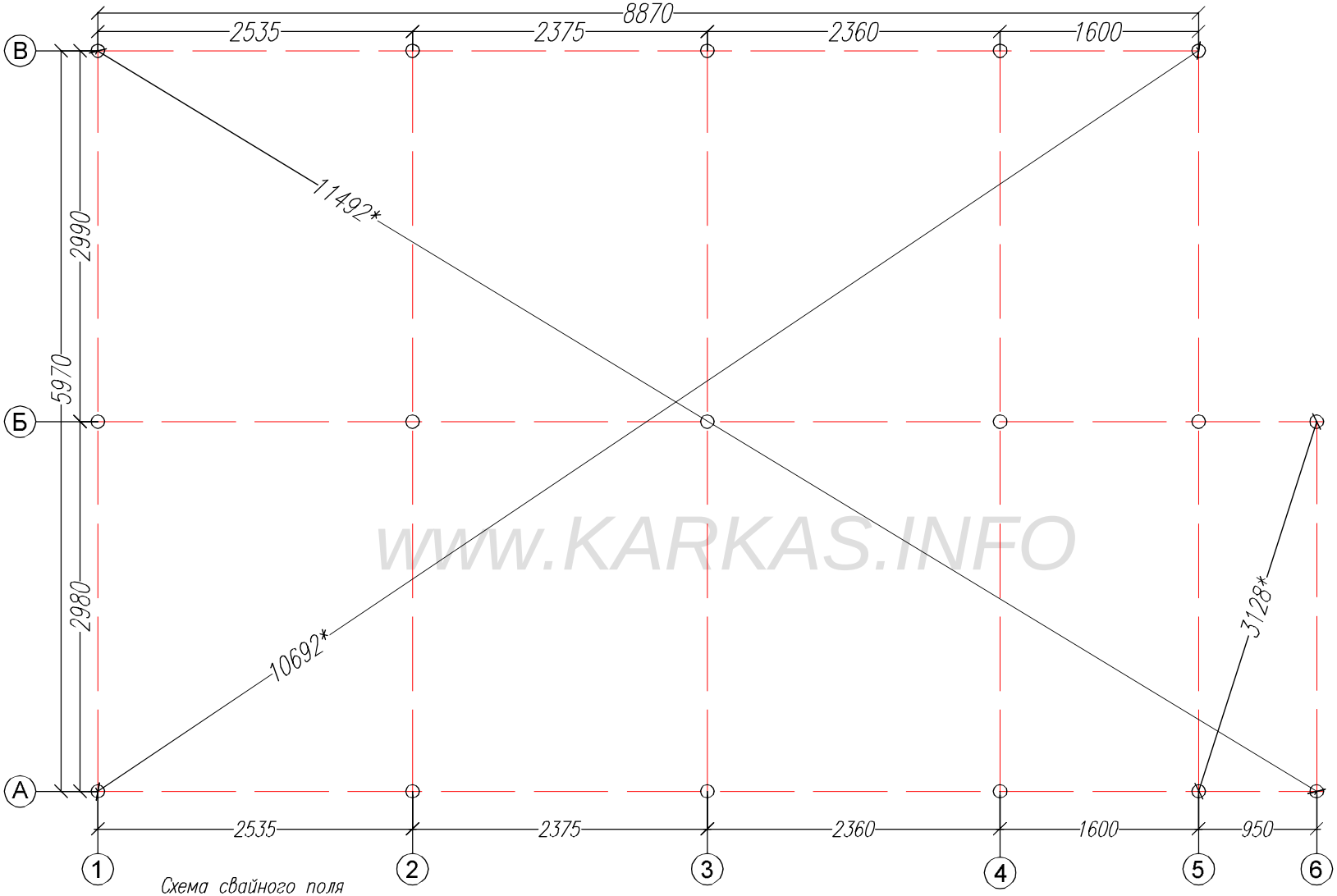

Схема свайного поля
* контрольный размер по диагоналям

WWW.KARKAS.INFO

Согласовано

Возм. инв

Подпись и дата

Ив. подл.

Лист	№док	Подпись	Дата	Кд-42 "Аляска"		
				План свайного поля.	Стадия	Лист	Листов
					АС	05	22
				-/-	http://www.karkas-info.ru	

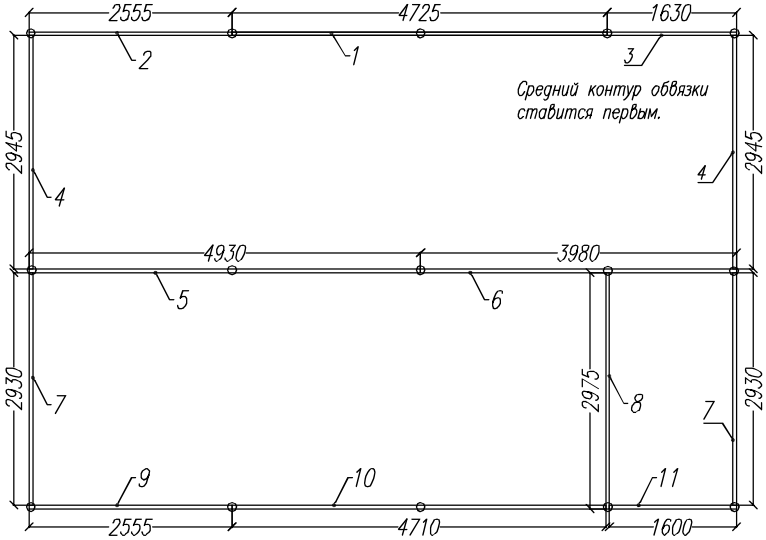

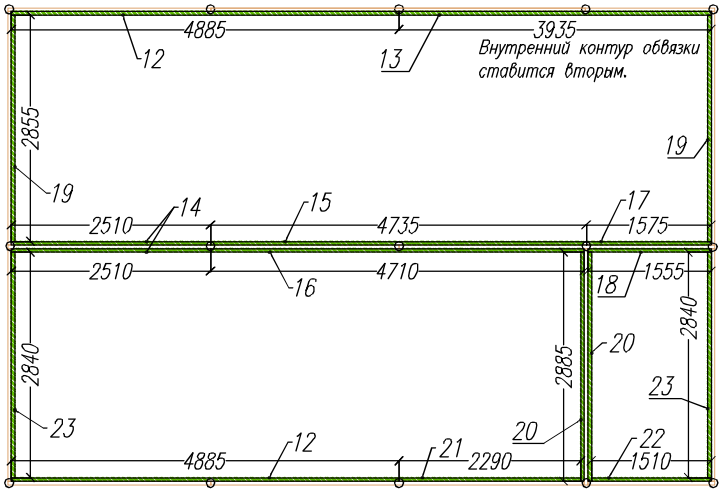

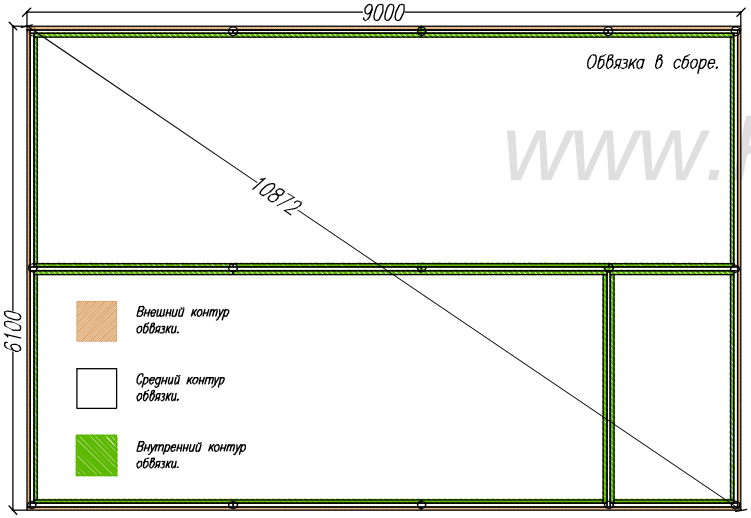

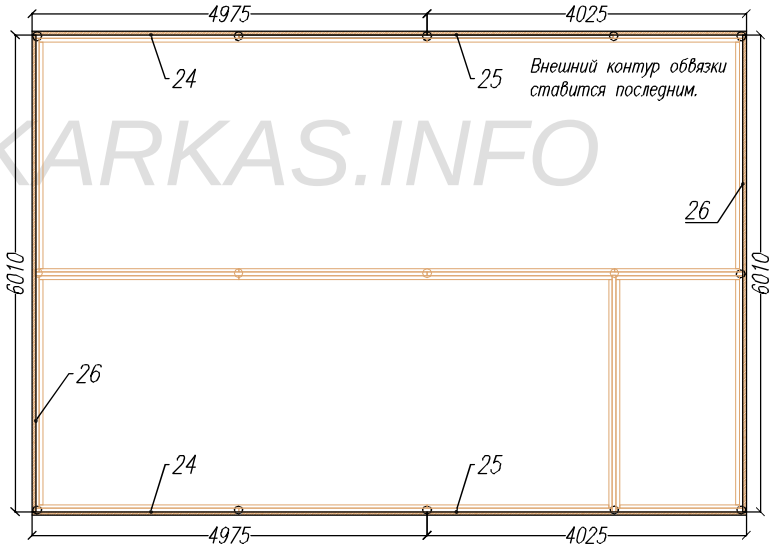

www.KARKAS.INFO

Раскрой. Обвязка.			
Ном.	Наименов.	Размер.	Шт.
1	Балка обвязки	4725x195x45	1
2	Балка обвязки	4975x195x45	1
3	Балка обвязки	1630x195x45	1
4	Балка обвязки	2945x195x45	2
5	Балка обвязки	4930x195x45	1
6	Балка обвязки	3980x195x45	1
7	Балка обвязки	2930x195x45	2
8	Балка обвязки	2975x195x45	1
9	Балка обвязки	2555x195x45	1
10	Балка обвязки	2975x195x45	1
11	Балка обвязки	1600x195x45	1
12	Балка обвязки	4885x195x45	2
13	Балка обвязки	3935x195x45	1
14	Балка обвязки	2510x195x45	2
15	Балка обвязки	4735x195x45	1
16	Балка обвязки	4710x195x45	1
17	Балка обвязки	1575x195x45	1
18	Балка обвязки	1555x195x45	1
19	Балка обвязки	2855x195x45	2
20	Балка обвязки	2885x195x45	2
21	Балка обвязки	2290x195x45	1
22	Балка обвязки	1510x195x45	1
23	Балка обвязки	2840x195x45	2
24	Балка обвязки	4975x195x45	2
25	Балка обвязки	4025x195x45	2
26	Балка обвязки	6010x195x45	2

Согласовано

Возм. инв

Подпись и дата

Ив. подл.

Лист	№док	Подпись	Дата	КД-42 "Аляска"		
				Обвязка	Стадия	Лист	Листов
					АС	06	22
				-/-	http://www.karkas-info.ru	

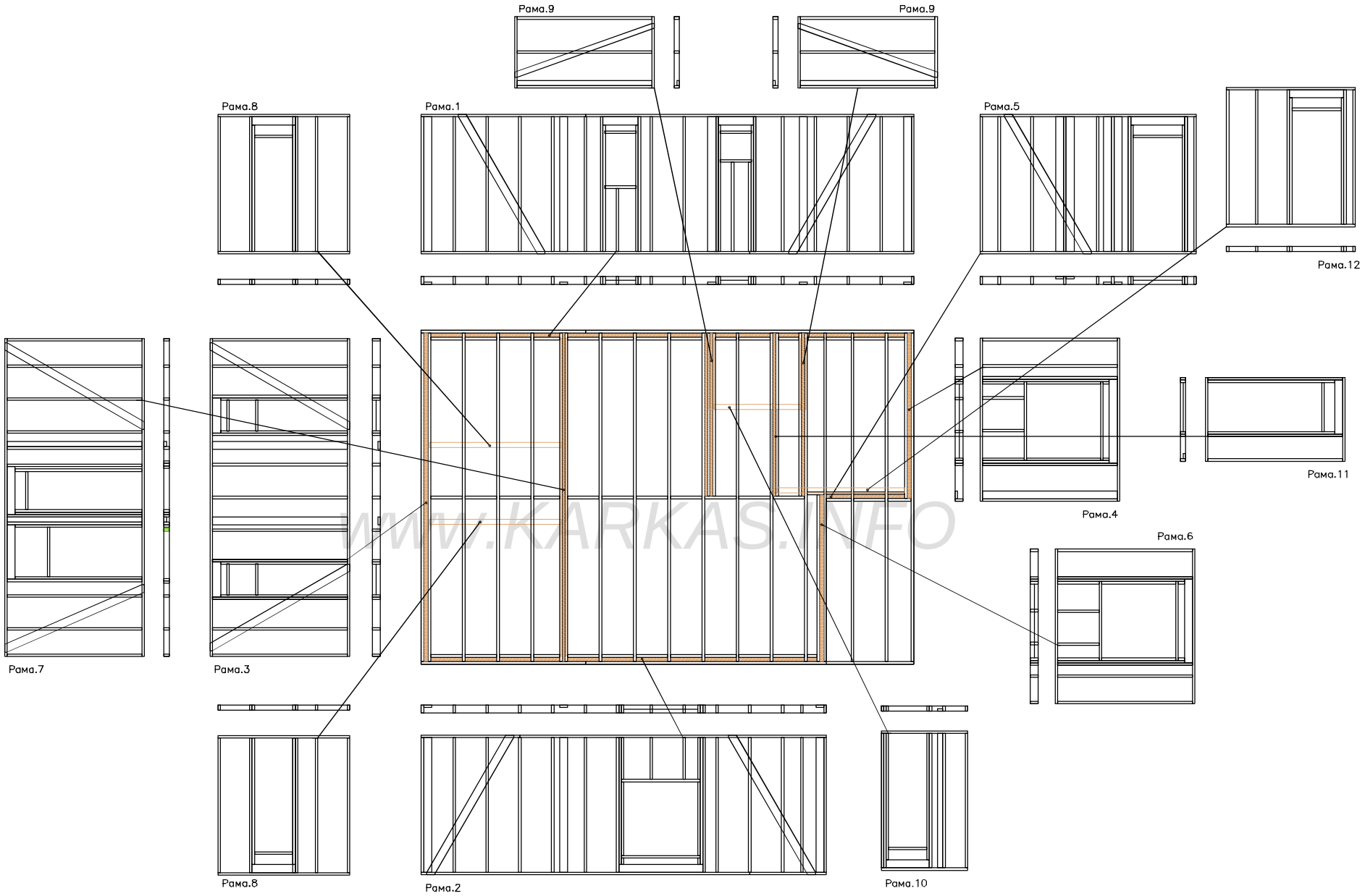

WWW.KARKAS.INFO

Согласовано

Возм. инв

Подпись и дата

Инв. подл.

Лист	№док	Подпись	Дата	КД-42 "Аляска"		
				Раскладка стен .	Стадия	Лист	Листов
					АС	07	22
				-/-	http://www.karkas-info.ru		

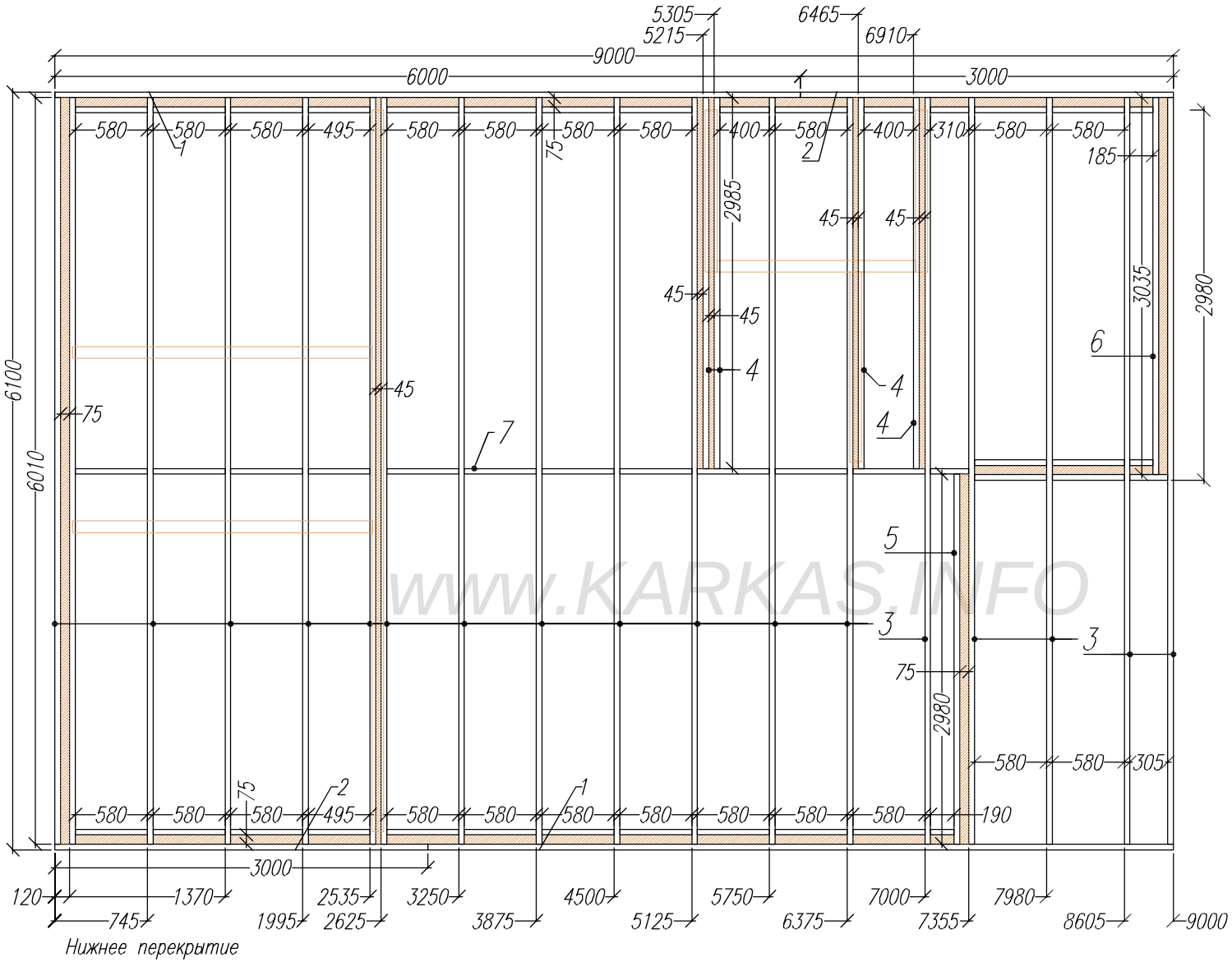

WWW.KARKAS.INFO

Раскрой. Нижнее перекрытие			
Ном.	Наименов.	Размер.	Шт.
1	Фасадная доска	6000x195x45	2
2	Фасадная доска	3000x195x45	2
3	Лага	6010x195x45	18
4	Лага	2985x195x45	4
5	Лага	2980x195x45	1
6	Лага	3035x195x45	1
7	Перемычки	по месту	45

Согласовано

Возм. инв

Подпись и дата

Ив. подл.

Лист	№док	Подпись	Дата	КД-42 "Аляска"		
				Нижнее перекрытие	Стадия	Лист	Листов
					АС	08	22
				-/-	http://www.karkas-info.ru		

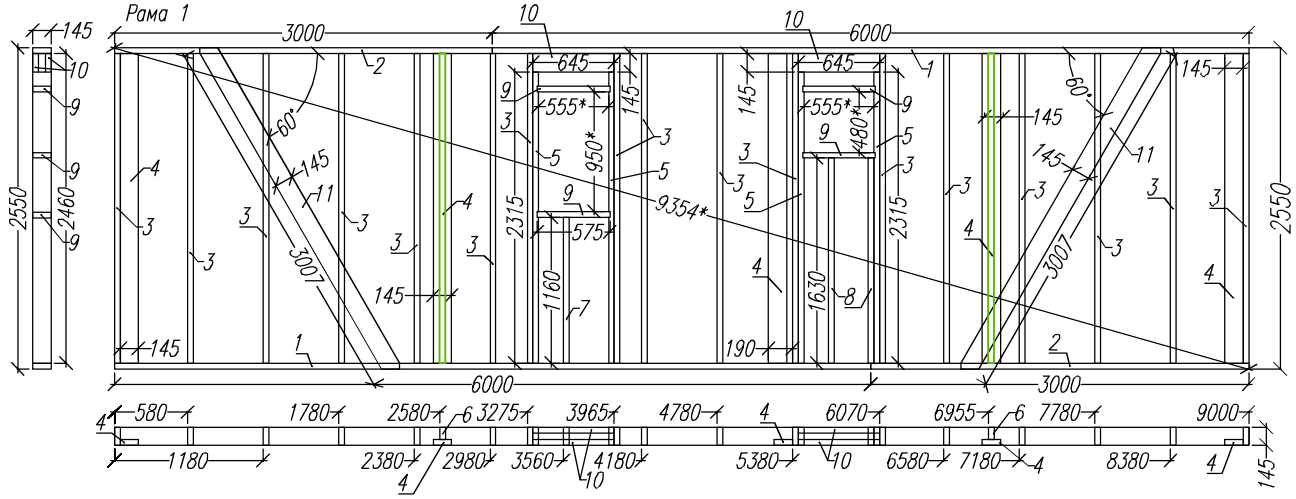

Раскрой. Рама 1.			
Ном.	Наименов.	Размер.	Шт.
1	Лежень	6000x145x45	2
2	Лежень	3000x145x45	2
3	Стойка	2460x145x45	18
4	Стойка опорная	2460x145x45	5
5	Стойка	2315x145x45	4
6	Стойка	2460x95x45	2
7	Стойка	1160x145x45	1
8	Стойка	1630x145x45	2
9	Балка оконного проема	575x145x45	4
10	Ригель оконного проема	645x145x45	4
11	Укосина	3007x145x45	2

* Балки оконного проема(9) врезаются в стойки(6) на 10 мм. с каждой стороны

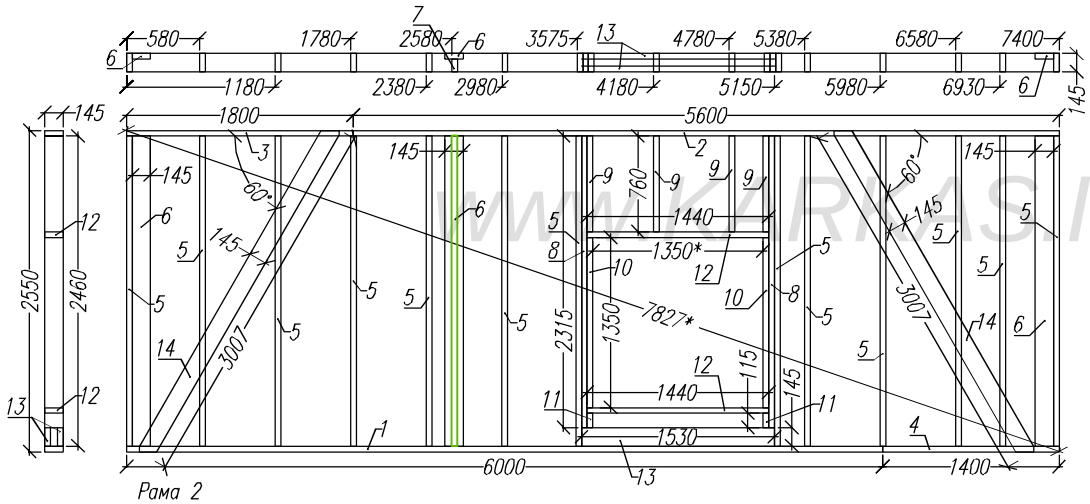

Раскрой. Рама 2.			
Ном.	Наименов.	Размер.	Шт.
1	Лежень	6000x145x45	1
2	Лежень	5600x145x45	1
3	Лежень	1800x145x45	1
4	Лежень	1400x145x45	1
5	Стойка	2460x145x45	13
6	Стойка опорная	2460x145x45	3
7	Стойка опорная	2460x95x45	1
8	Стойка	2315x145x45	2
9	Стойка	760x145x45	4
10	Стойка	1350x145x45	2
11	Распорка	115x145x45	2
12	Балка оконного проема	1440x145x45	2
13	Ригель оконного проема	1530x145x45	2
14	Укосина	3007x145x45	2

WWW.KARKAS.INFO

Согласовано

Возм. инв

Подпись и дата

Ив. подл.

Лист	№док	Подпись	Дата	КД-42 "Аляска"		
				Стены 1.эт	Стадия	Лист	Листов
					АС	09	22
				Рамы 1, 2.	http://www.karkas-info.ru	

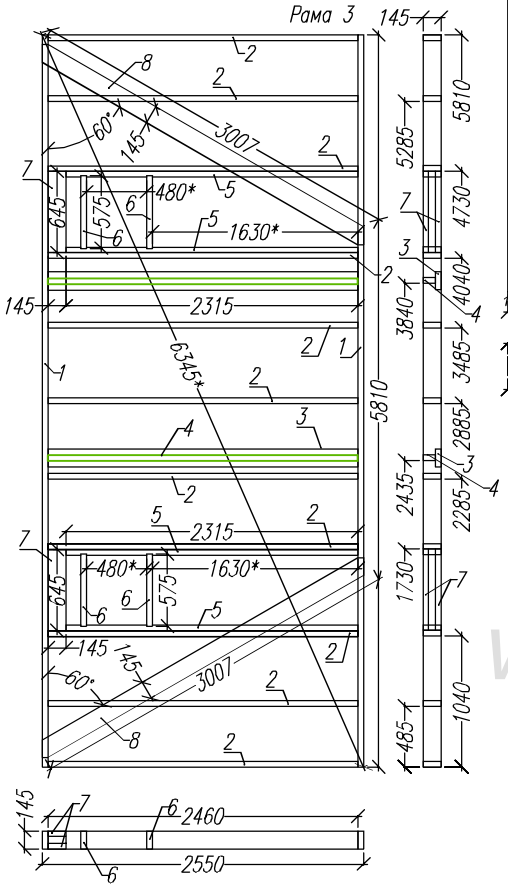

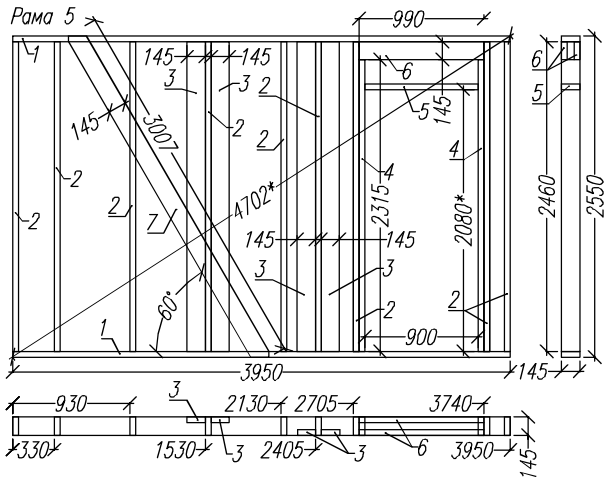

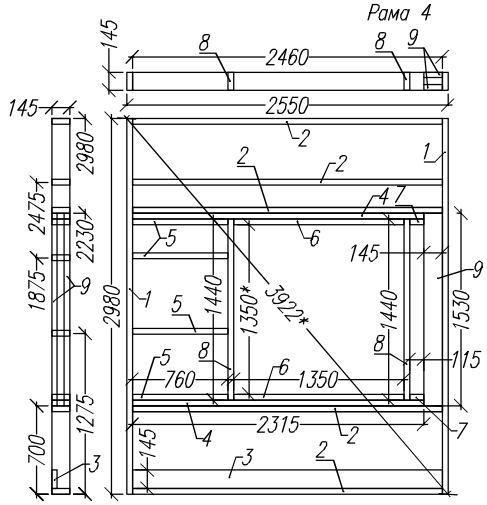

Раскрой. Рама 4.			
Ном.	Наименов.	Размер.	Шт.
1	Лежень	2980x145x45	2
2	Стойка	2640x145x45	5
3	Стойка опорная	2640x145x45	1
4	Стойка	2315x145x45	2
5	Стойка	760x145x45	4
6	Стойка	1350x145x45	2
7	Распорка	115x145x45	2
8	Балка окон. проема	1440x145x45	2
9	Ригель окон. проема	1530x145x45	2

Раскрой. Рама 5.			
Ном.	Наименов.	Размер.	Шт.
1	Лежень	3950x145x45	2
2	Стойка	2640x145x45	9
3	Стойка опорная	2640x145x45	4
4	Стойка	2315x145x45	2
5	Балка дверного проема	900x145x45	1
6	Ригель дверного проема	990x145x45	2
7	Укосина	3007x145x45	1

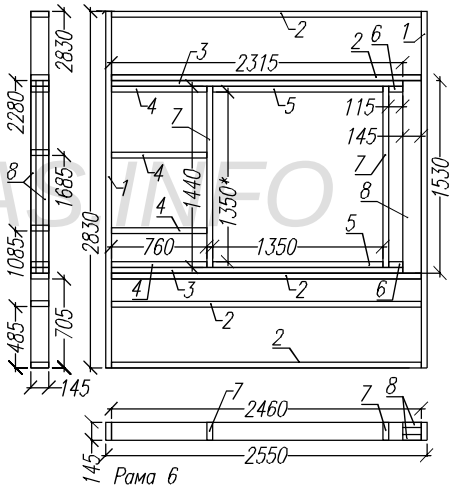

Раскрой. Рама 6.			
Ном.	Наименов.	Размер.	Шт.
1	Лежень	2930x145x45	2
2	Стойка	2640x145x45	5
3	Стойка	2315x145x45	2
4	Стойка	760x145x45	4
5	Стойка	1350x145x45	2
6	Распорка	115x145x45	2
7	Балка окон. проема	1440x145x45	2
8	Ригель окон. проема	1530x145x45	2

Раскрой. Рама 3.			
Ном.	Наименов.	Размер.	Шт.
1	Лежень	5810x145x45	2
2	Стойка	2640x145x45	11
3	Стойка опорная	2640x145x45	2
4	Стойка опорная	2640x95x45	2
5	Стойка	2315x145x45	4
6	Балка оконного проема	575x145x45	4
7	Ригель оконного проема	645x145x45	4
8	Укосина	3007x145x45	2

* Балки оконного проема(6) врезаются в стойки(5) на 10 мм. с каждой стороны

WWW.KARKAS-INFO

Согласовано

Возм. инв

Подпись и дата

Ив. подл.

Лист	№док	Подпись	Дата	КД-42 "Аляска"		
				Стены 1.эт.	Стадия	Лист	Листов
					АС	10	22
				Рамы 3, 4, 5, 6.	http://www.karkas-info.ru		

Общий вид каркаса с установленными перегородками.

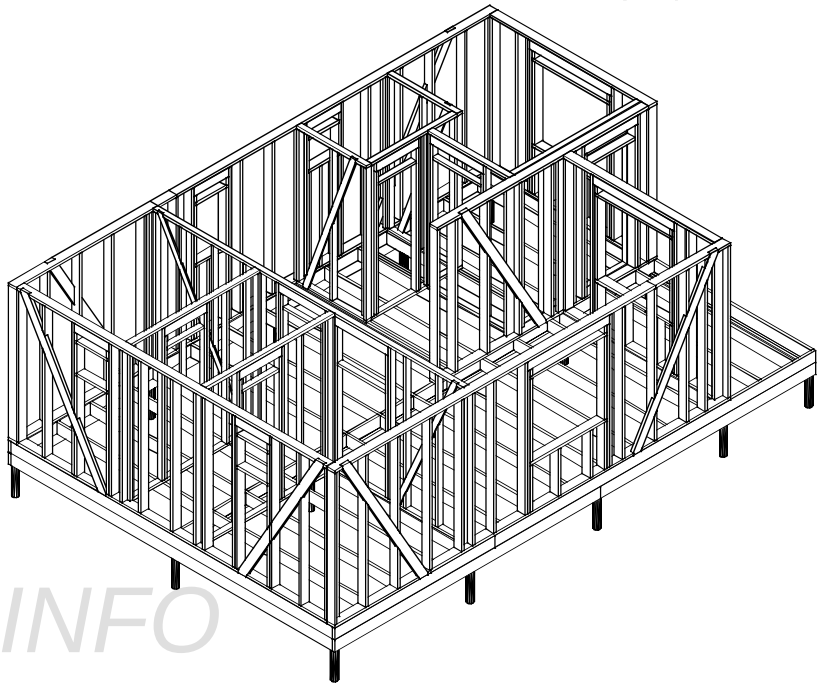

Рама 8.1

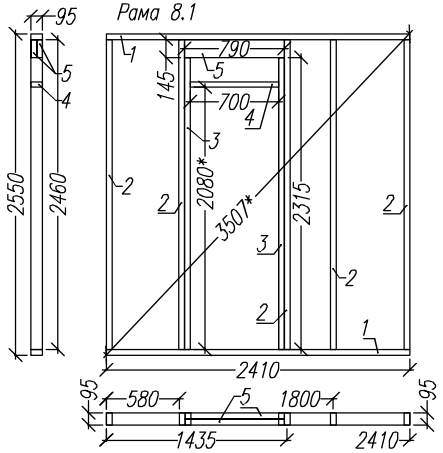

Раскрой. Рама 7.			
Ном.	Наименов.	Размер.	Шт.
1	Лежень	5810x95x45	2
2	Стойка	2640x95x45	12
3	Стойка опорная	2640x95x45	2
4	Стойка	2315x95x45	6
5	Балка проема	900x95x45	1
6	Ригель проема	990x145x45	2
7	Балка дверного проема	700x95x45	1
8	Ригель дверного проема	880x145x45	2
9	Укосина	3007x100x25	1
10	Укосина	2837x100x25	1

Рама 7

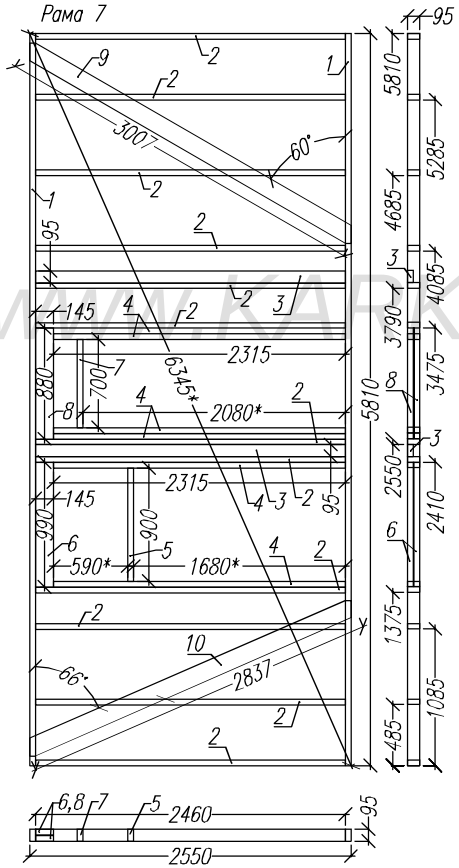

Раскрой. Рама 8.1 и 8.2			
Ном.	Наименов.	Размер.	Шт.
1	Лежень	2410x95x45	4
2	Стойка	2640x95x45	10
3	Стойка	2315x95x45	4
4	Балка дверного проема	700x95x45	2
5	Ригель дверного проема	790x145x45	4

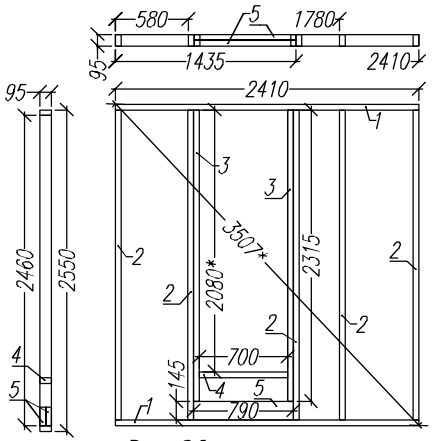

Рама 8.2

WWW.KARKAS.INFO

Согласовано

Возм. инв

Подпись и дата

Ив. подл.

Лист	№док	Подпись	Дата	КД-42 "Аляска"		
				Стены 1.эт	Стадия	Лист	Листов
					АС	11	22
				Рамы-перегородки 7, 8.	http://www.karkas-info.ru		

Рама 9.1

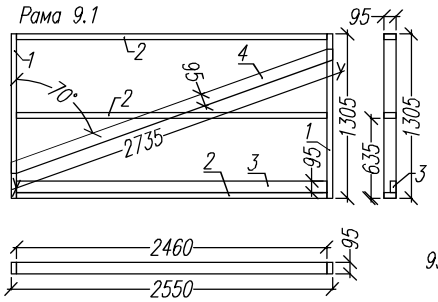

Раскрой. Рама 9.1 и 9.2			
Ном.	Наименов.	Размер.	Шт.
1	Лежень	1305x95x45	4
2	Стойка	2640x95x45	6
3	Стойка опорная	2640x95x45	2
4	Укосина	2735x100x25	2

Рама 9.2

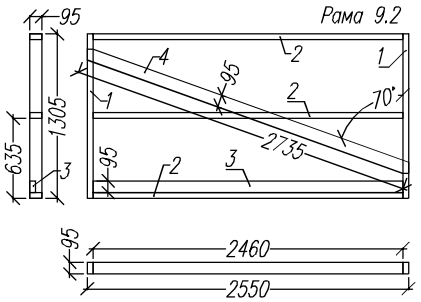

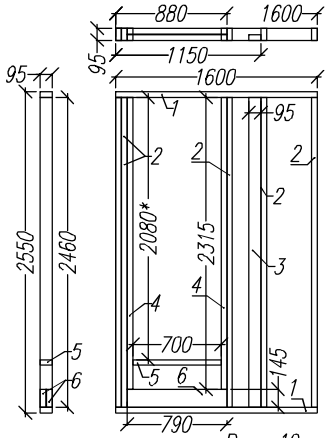

Рама 10

Раскрой. Рама 10			
Ном.	Наименов.	Размер.	Шт.
1	Лежень	1600x95x45	2
2	Стойка	2640x95x45	5
3	Стойка опорная	2640x95x45	1
4	Стойка	2315x95x45	2
5	Балка дверного проема	700x95x45	1
6	Ригель дверного проема	790x145x45	2

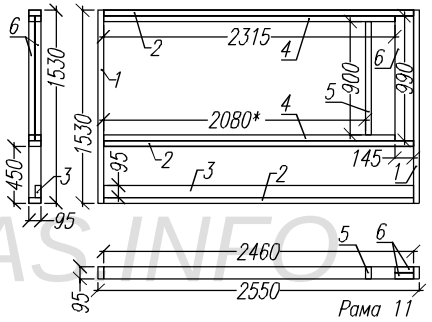

Рама 11

Раскрой. Рама 11			
Ном.	Наименов.	Размер.	Шт.
1	Лежень	1530x95x45	2
2	Стойка	2640x95x45	3
3	Стойка опорная	2640x95x45	1
4	Стойка	2315x95x45	2
5	Балка дверного проема	900x95x45	1
6	Ригель дверного проема	990x145x45	2

WWW.KARKAS.INFO

Рама 12

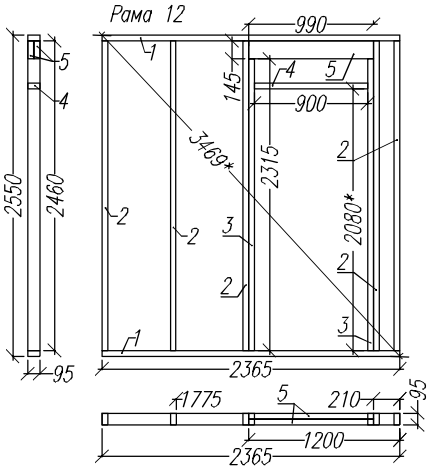

Раскрой. Рама 12			
Ном.	Наименов.	Размер.	Шт.
1	Лежень	2355x95x45	2
2	Стойка	2640x95x45	5
3	Стойка	2315x95x45	2
4	Балка дверного проема	900x95x45	1
5	Ригель дверного проема	990x145x45	2

Согласовано

Возм. инв

Подпись и дата

Ив. подл.

Лист	№док	Подпись	Дата	КД-42 "Аляска"		
				Стены 1.эт	Стадия	Лист	Листов
					АС	12	22
				Рамы перегородки 10, 11, 12.	http://www.karkas-info.ru		

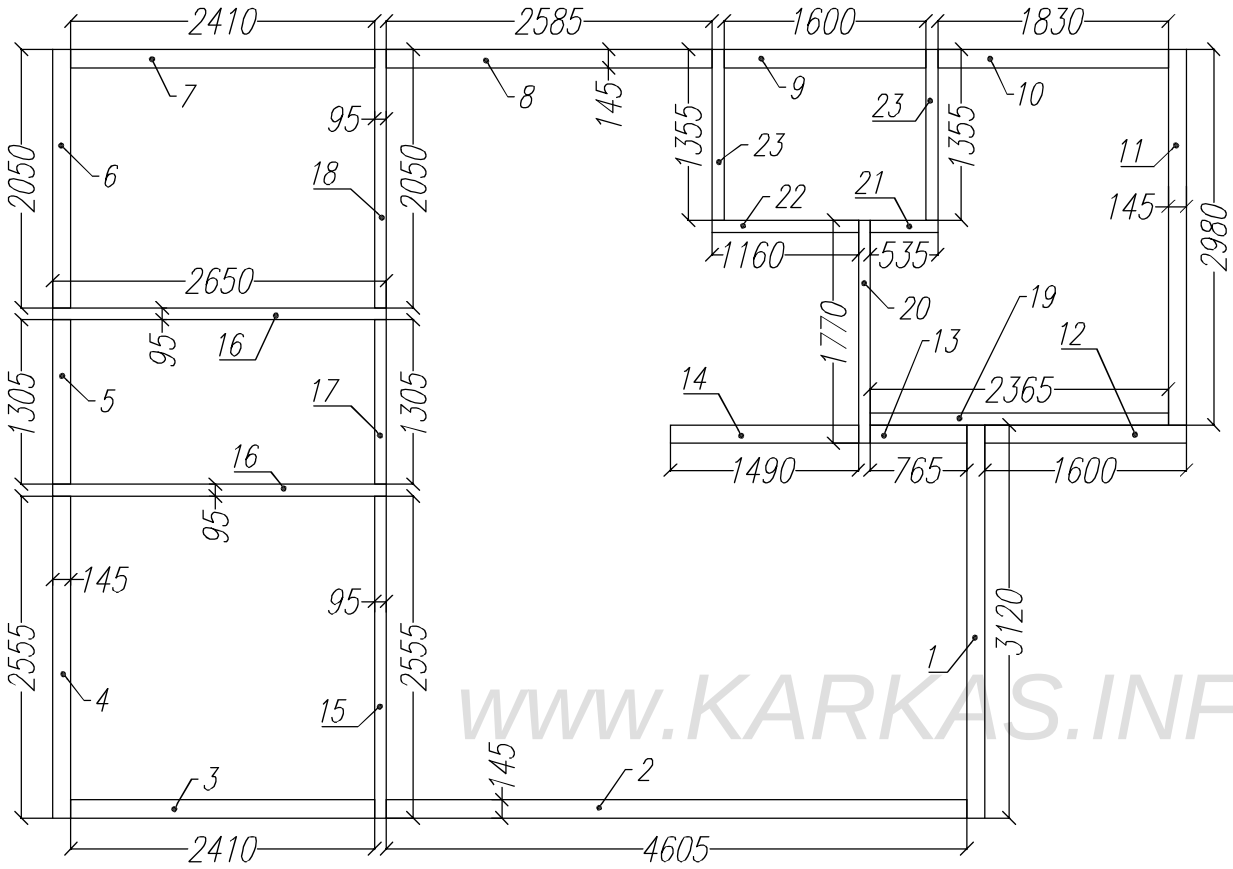

Раскрой. Верхняя обвязка.								
Ном.	Наименов.	Размер.	Шт.		Ном.	Наименов.	Размер.	Шт.
1	Лежень	3120x145x45	1		15	Лежень	2555x95x45	1
2	Лежень	4605x145x45	1		16	Лежень	2650x95x45	2
3	Лежень	2410x145x45	1		17	Лежень	1305x95x45	1
4	Лежень	2555x145x45	1		18	Лежень	2050x95x45	1
5	Лежень	1305x145x45	1		19	Лежень	2365x95x45	1
6	Лежень	2050x145x45	1		20	Лежень	1770x95x45	1
7	Лежень	2410x145x45	1		21	Лежень	535x95x45	1
8	Лежень	2585x145x45	1		22	Лежень	1160x95x45	1
9	Лежень	1600x145x45	1		23	Лежень	1355x95x45	2
10	Лежень	1830x145x45	2					
11	Лежень	2980x145x45	1					
12	Лежень	1600x145x45	1					
13	Лежень	765x145x45	1					
14	Лежень	1490x145x45	1					

WWW.KARKAS.INFO

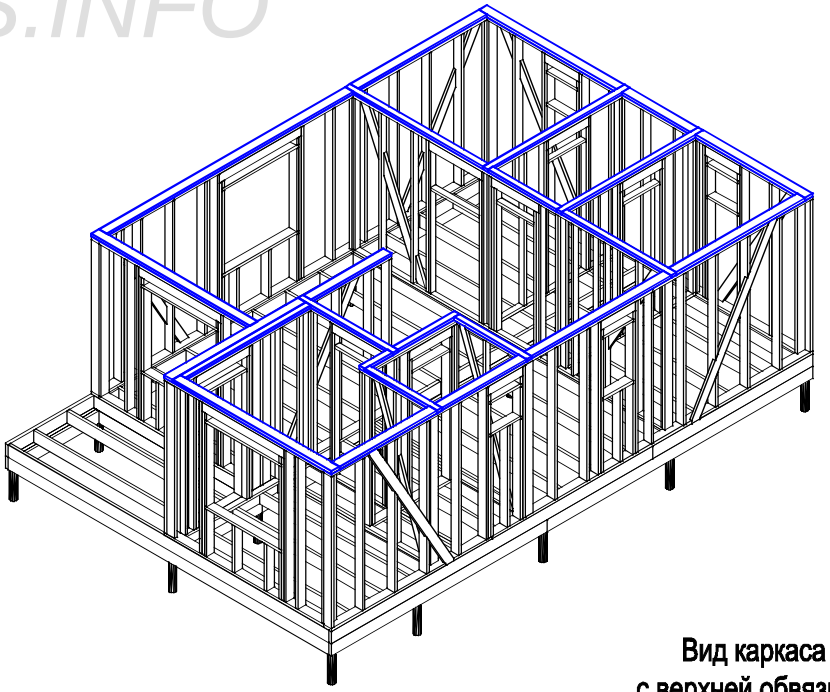

Вид каркаса
с верхней обвязкой.

Согласовано

Возм. инв

Подпись и дата

Ив. подл.

Лист	№док	Подпись	Дата	КД-42 "Аляска"		
				Стены 1.эт	Стадия	Лист	Листов
					АС	13	22
				Верхняя обвязка	http://www.karkas-info.ru	

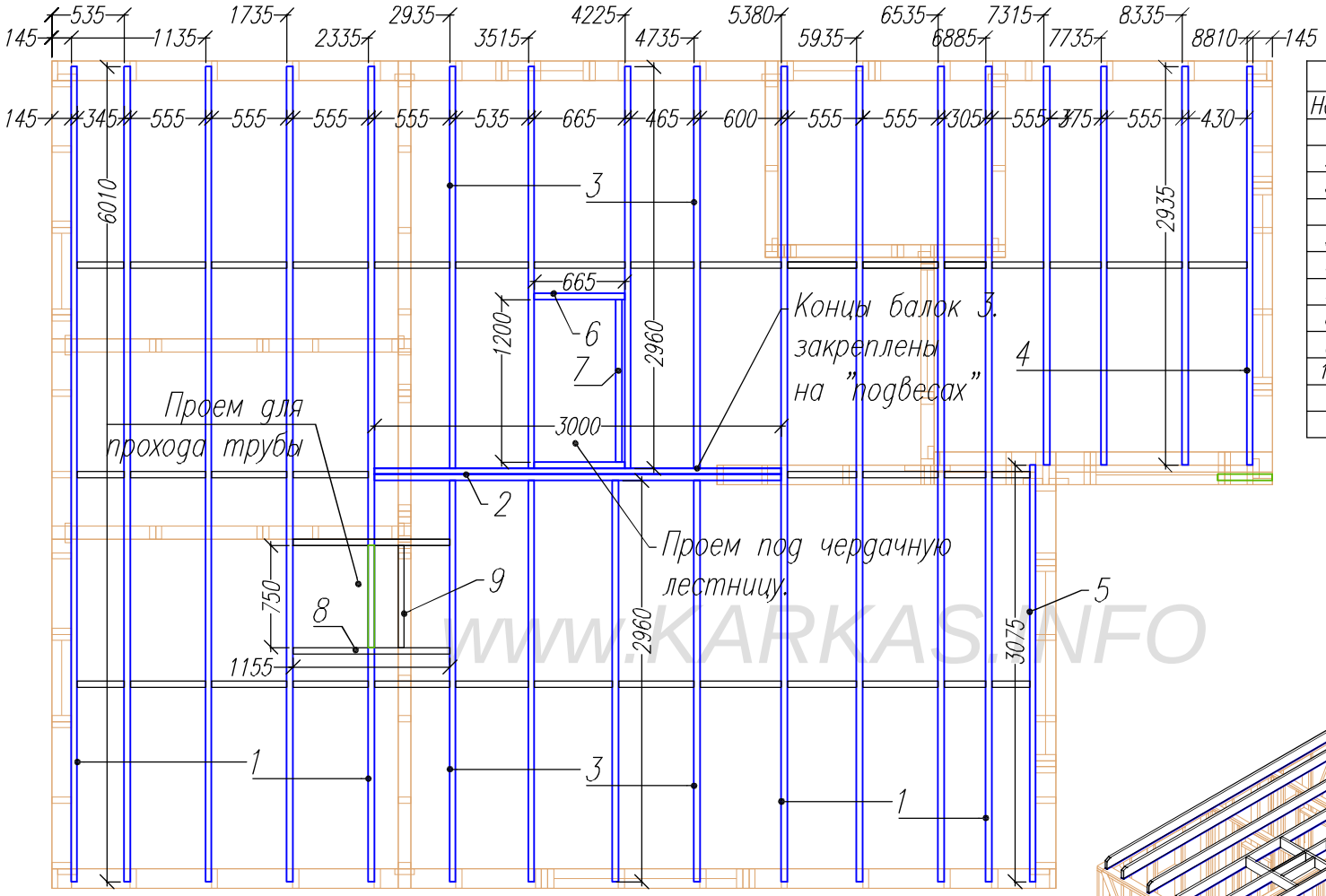

Верхнее перекрытие

Раскрой. Стропильная система.			
Ном.	Наименов.	Размер.	Шт.
1	Балка перекрытия.1	6010x195x45	9
2	Ригель.	3000x195x45	2
3	Балка перекрытия.3	2960x195x45	8
4	Балка перекрытия.4	2935x195x45	4
5	Балка перекрытия.5	3025x195x45	1
6	Балка чердач. проема.	665x195x45	2
7	Балка чердач. проема.	1200x195x45	1
8	Балка проема под трубу	1155x195x45	2
9	балка проема под трубу	750x195x45	1
10	распорки	по месту	78

WWW.KARKAS.INFO

Раскладка балок верхнего перекрытия на каркасе.

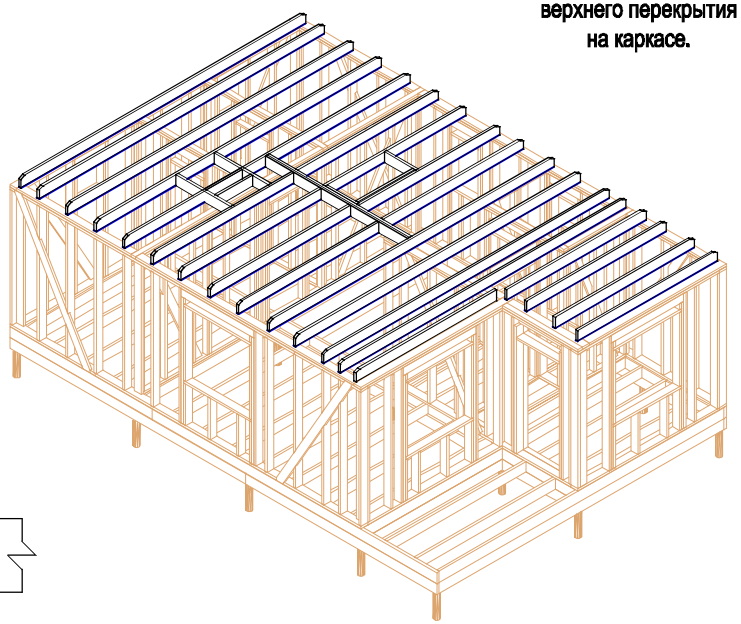

С внешней стороны балок 1, 3, 4 ,5 сделать скос

Согласовано

Возм. инв

Подпись и дата

Ив. подл.

Лист	№док	Подпись	Дата	КД-42 "Аляска"		
				Верхнее перекрытие	Стадия	Лист	Листов
					АС	14	22
				-/-	http://www.karkas-info.ru		

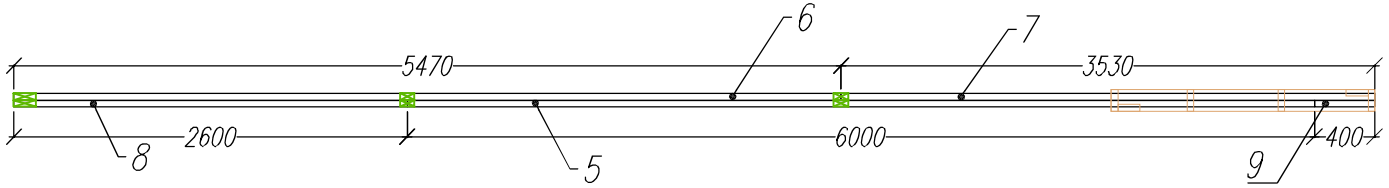

Раскрой. Коньковый прогон			
Ном.	Наименов.	Размер.	Шт.
1	Лежень	5500x95x45	1
2	Лежень	1610x95x45	1
3	Стойка	1300x145x45	2
4	Стойка	1060x95x45	4
5	Балка прогона	6000x195x45	1
6	Балка прогона	5740x195x45	1
7	Балка прогона	3530x195x45	1
8	Балка прогона	2600x195x45	1
9	Балка прогона	400x195x45	1

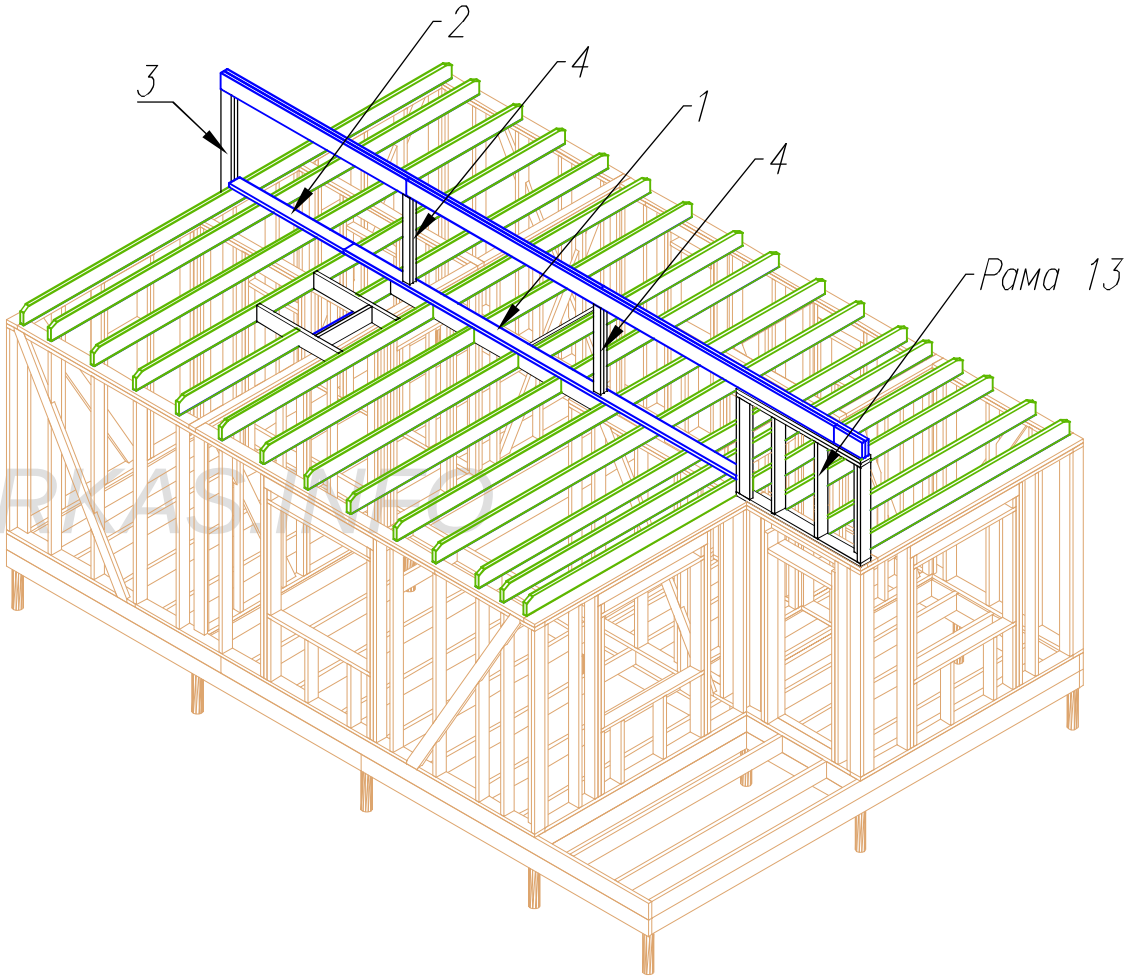

WWW.KARKAS.INFO

Раскрой. Рама 13			
Ном.	Наименов.	Размер.	Шт.
1	Лежень	1745x145x45	3
2	Стойка	1165x145x45	4
3	Стойка опорная	1165x145x45	2

Рама 13

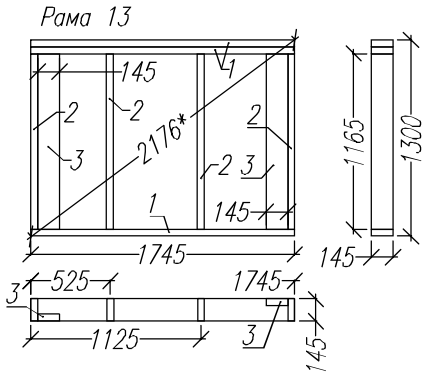

Согласовано

Возм. инв

Подпись и дата

Ив. подл.

Лист	№док	Подпись	Дата	КД-42 "Аляска"		
				Коньковый прогон	Стадия	Лист	Листов
					АС	15	22
				-/-	http://www.karkas-info.ru	

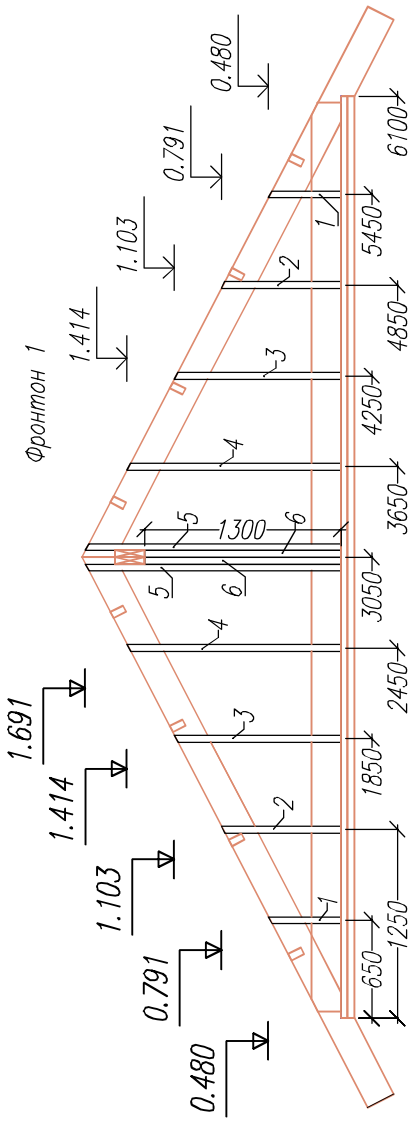

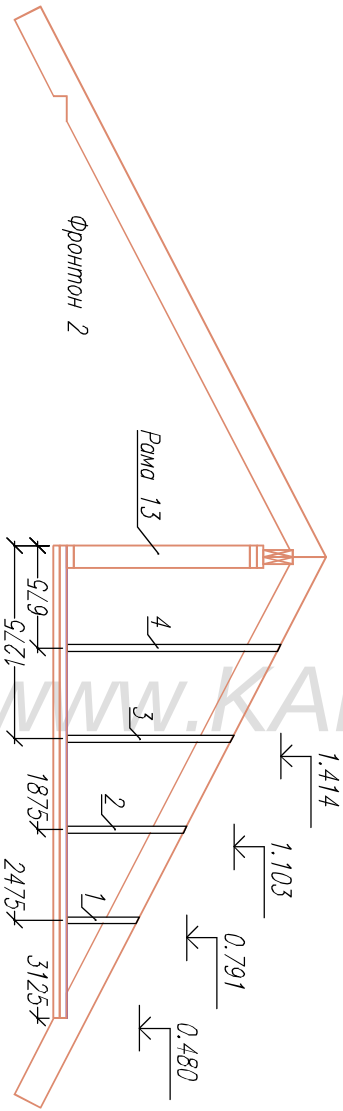

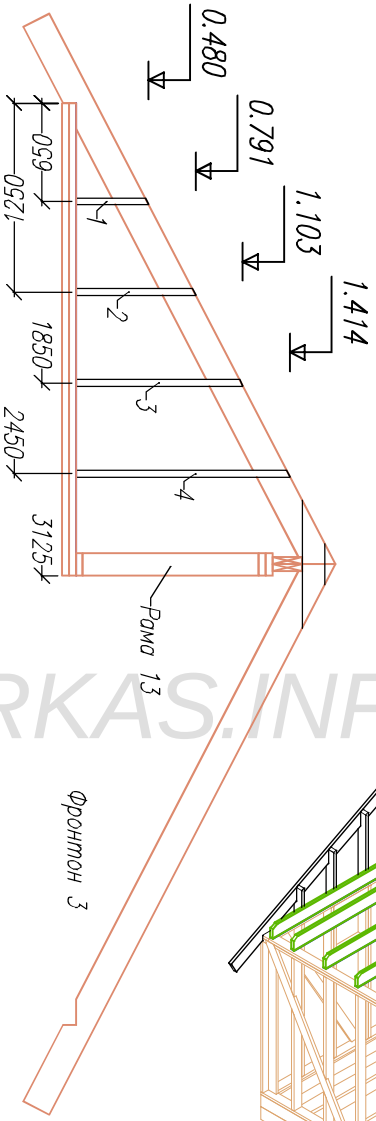

Раскрой. Фронтон 1			
Ном.	Наименов.	Размер.	Шт.
1	Стойка	480x145x45	2
2	Стойка	791x145x45	2
3	Стойка	1103x145x45	2
4	Стойка	1414x145x45	2
5	Стойка	1691x145x45	2
6	Стойка	1300x145x45	2

Раскрой. Фронтон 2			
Ном.	Наименов.	Размер.	Шт.
1	Стойка	480x145x45	1
2	Стойка	791x145x45	1
3	Стойка	1103x145x45	1
4	Стойка	1414x145x45	1

Раскрой. Фронтон 3			
Ном.	Наименов.	Размер.	Шт.
1	Стойка	480x145x45	1
2	Стойка	791x145x45	1
3	Стойка	1103x145x45	1
4	Стойка	1414x145x45	1

WWW.KARKAS.INFO

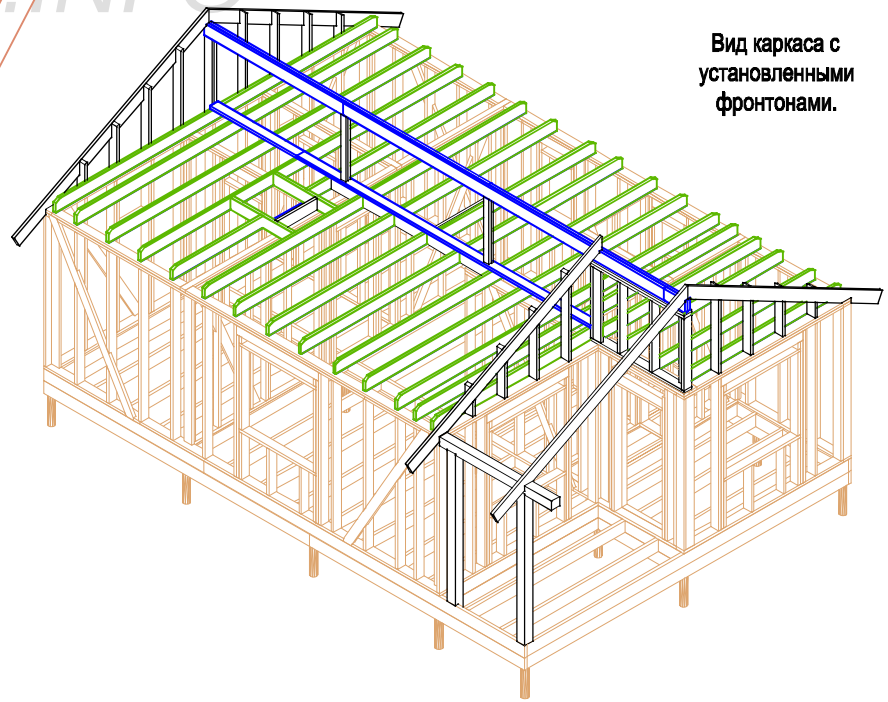

Вид каркаса с установленными фронтонами.

Согласовано

Возм. инв

Подпись и дата

Ив. подл.

Лист	№док	Подпись	Дата	КД-42 "Аляска"		
				Фронтоны.	Стадия	Лист	Листов
					АС	16	22
				-/-	http://www.karkas-info.ru	

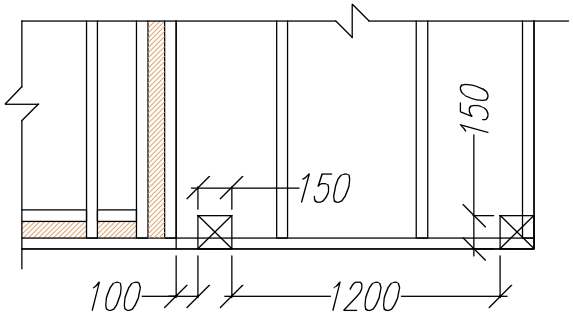

Раскрой. Терраса.			
Ном.	Наименов.	Размер.	Шт.
1	Стойка	2810x150x150	2
2	Опорная балка	2100x150x150	1

Опорная балка.2

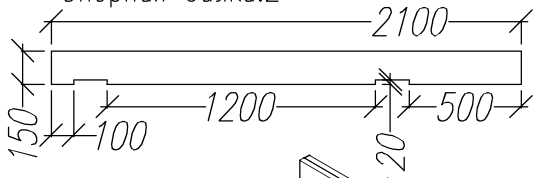

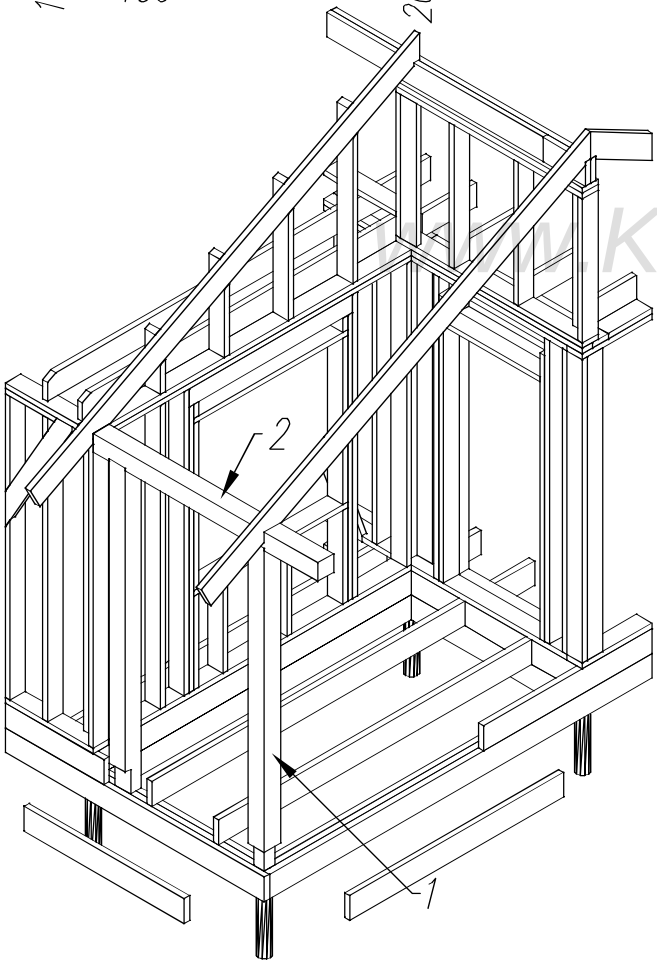

WWW.KARKAS.INFO

Согласовано

Возм. инв

Подпись и дата

Ив. подл.

Лист	№док	Подпись	Дата	КД-42 "Аляска"		
				Терраса	Стадия	Лист	Листов
					АС	17	22
				-/-	http://www.karkas-info.ru	

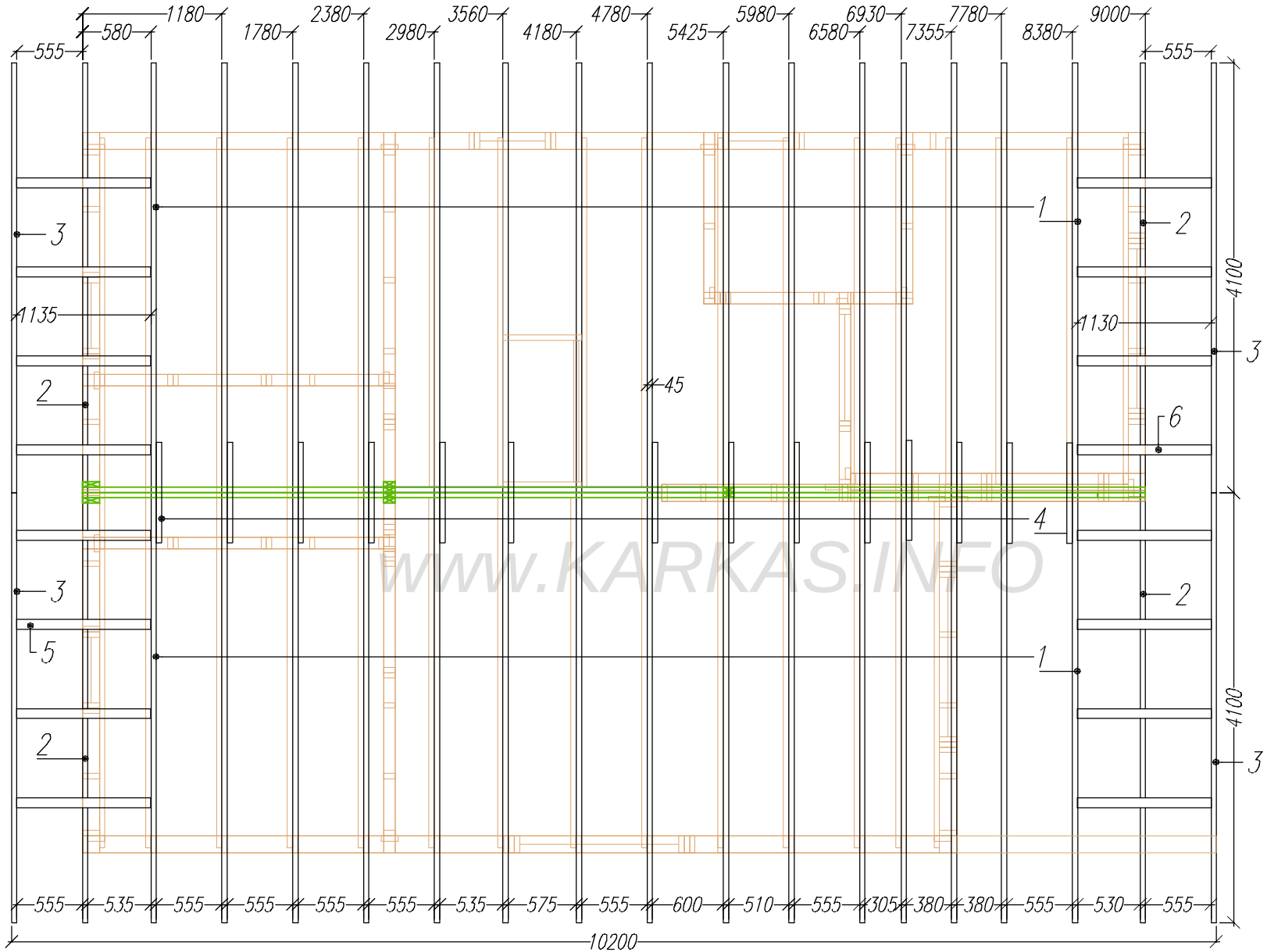

План стропил.

www.KARKAS.INFO

Согласовано

Возм. инв

Подпись и дата

Ив. подл.

Лист	№док	Подпись	Дата	КД-42 "Аляска"		
				План стропил	Стадия	Лист	Листов
					АС	18	22
				-/-	http://www.karkas-info.ru	

Схема крыши.

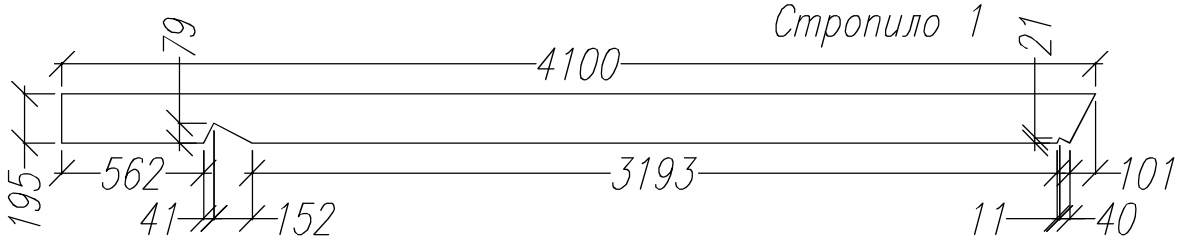

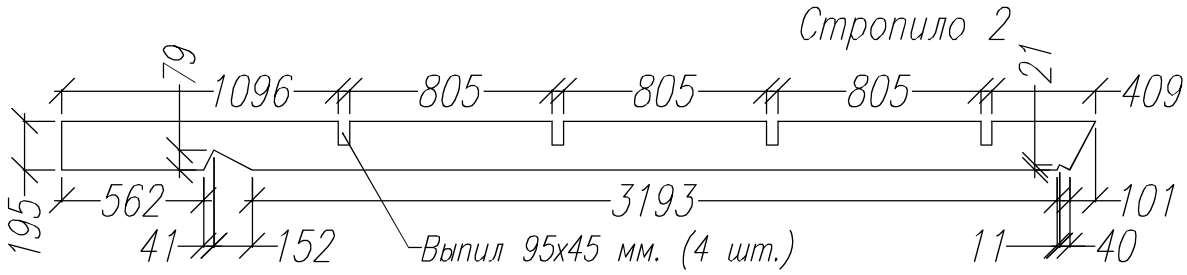

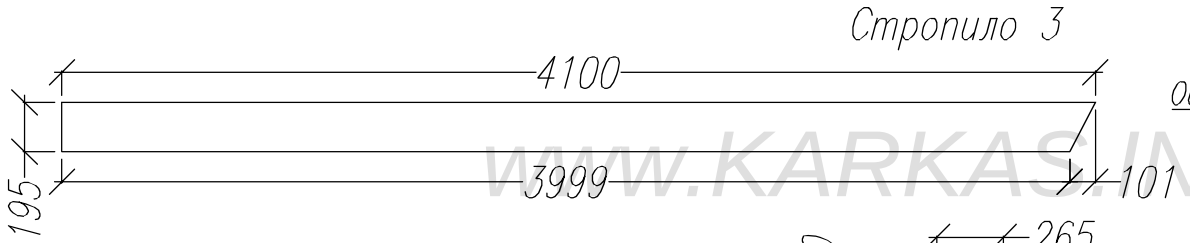

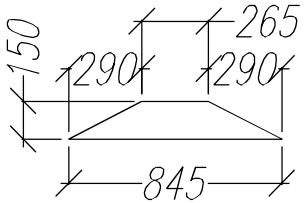

Схватка 4.

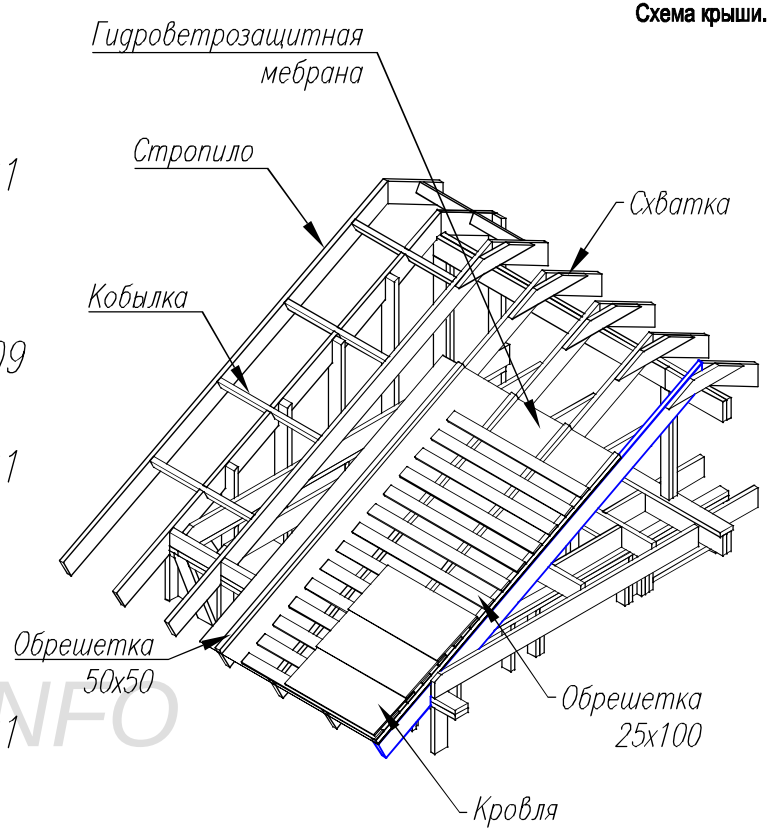

Раскрой. Стропильная система.			
Ном.	Наименов.	Размер.	Шт.
1	Стропило 1	4100х195х45	30
2	Стропило 2	4100х195х45	4
3	Стропило 3	4100х195х45	4
4	Верхняя схватка	845х145х45	15
5	Кобылка	1130х95х45	8
6	Кобылка	1135х95х45	8

WWW.KARKAS.INFO

Согласовано

Возм. инв

Подпись и дата

Ив. подл.

Лист	№док	Подпись	Дата	КД-42 "Аляска"		
				Стропила	Стадия	Лист	Листов
					АС	19	22
				Схема крыши.	http://www.karkas-info.ru	

Раскрой. Лестница на террасу.			
Ном.	Наименов.	Размер.	Шт.
1	Фасад.доска	3125x145x45	1
2	Опорная доска	3035x145x45	2
3	Крепежная доска	2885x195x45	1
4	Тетива.1	1094x195x45	1
5	Тетива.2	1056x195x45	1
6	Тетива.3	1026x195x45	3
7	Тетива-прсотавка.4	3530x195x45	1
8	Стойка.	1500x195x45	2
9	Треугольник ступени.	100x78x45	20

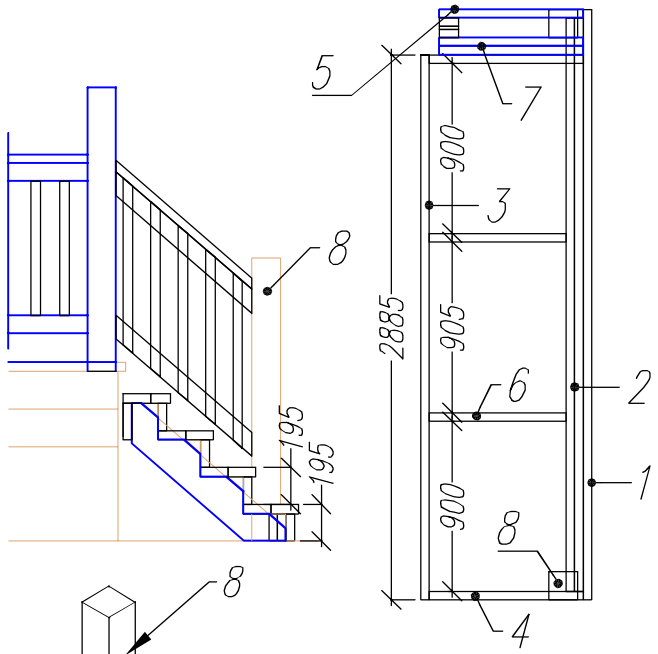

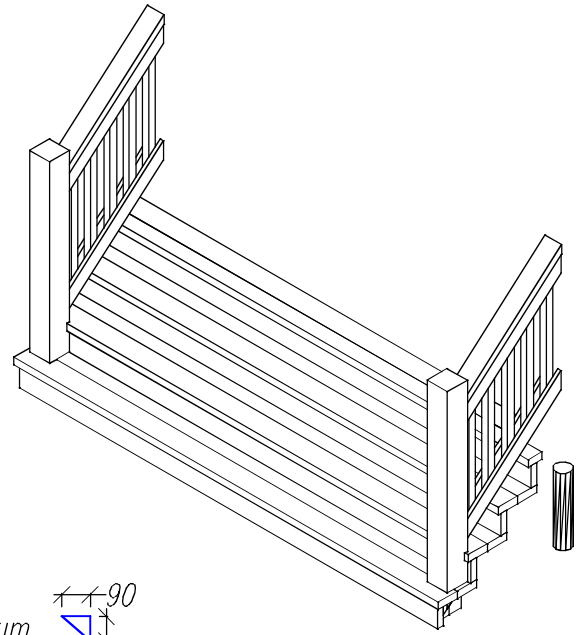

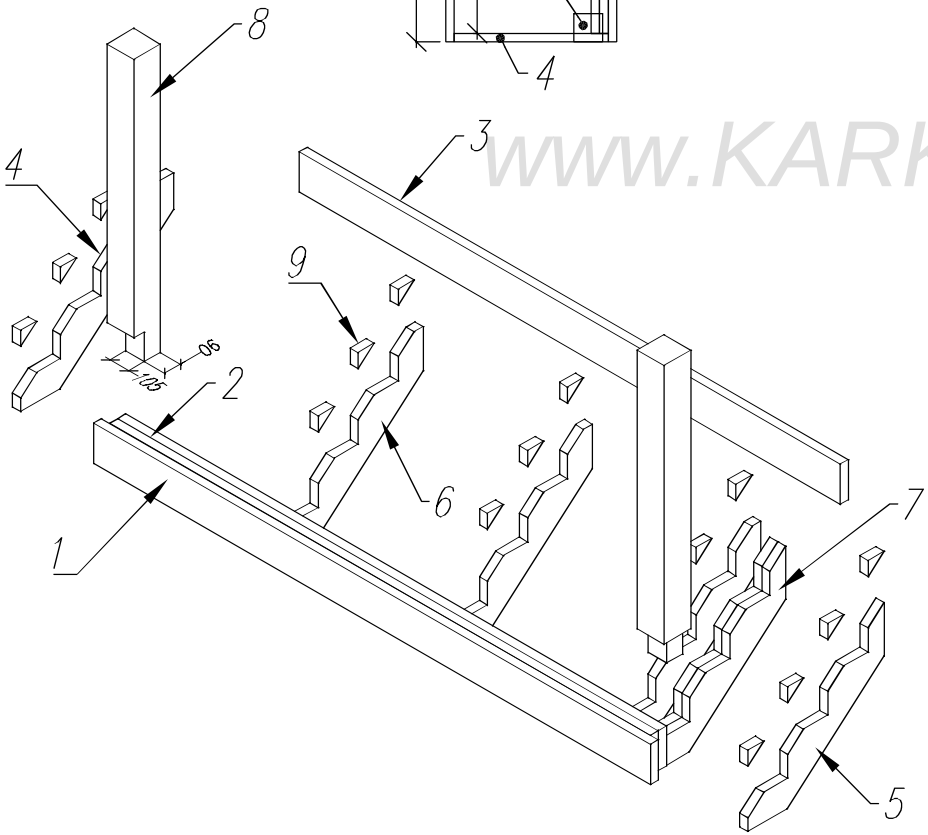

WWW.KARKAS.INFO

Опр.треуг 20.шт

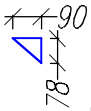

Тетива.7 2.шт

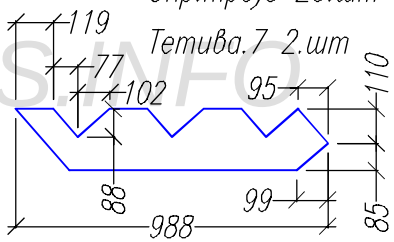

Тетива.5 1.шт

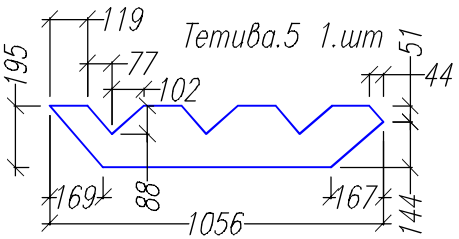

Тетива.6 3.шт

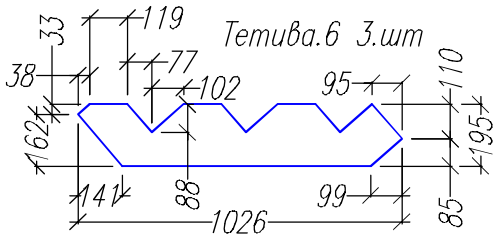

Тетива.4 1.шт

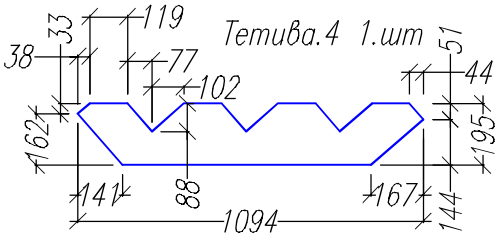

Лист	№док	Подпись	Дата	КД-42 "Аляска"		
				Лестница на террасу.	Стадия	Лист	Листов
					АС	20	22
				-/-	http://www.karkas-info.ru		

Согласовано

Возм. инв

Подпись и дата

Ив. подл.

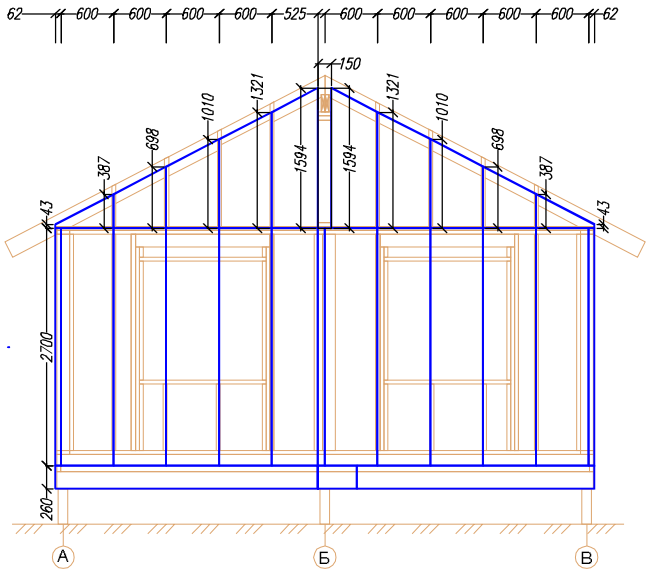

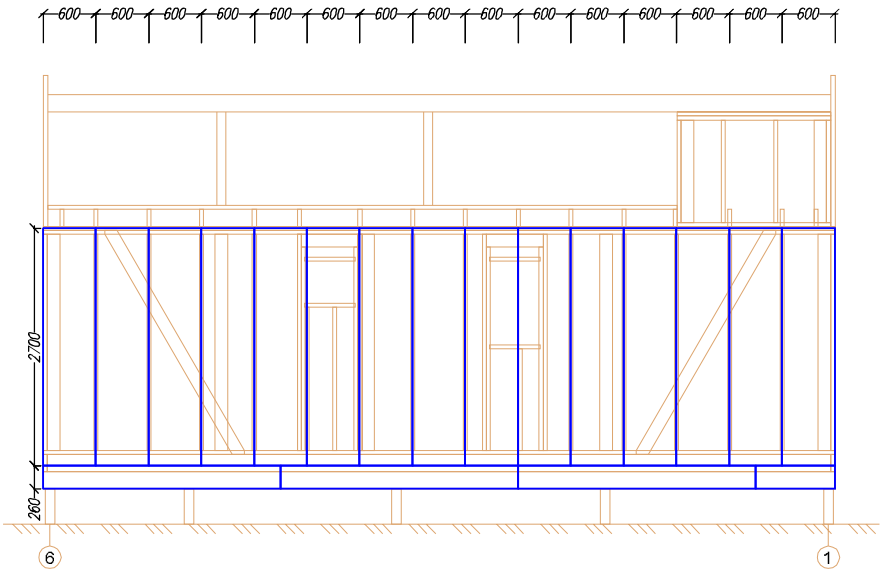

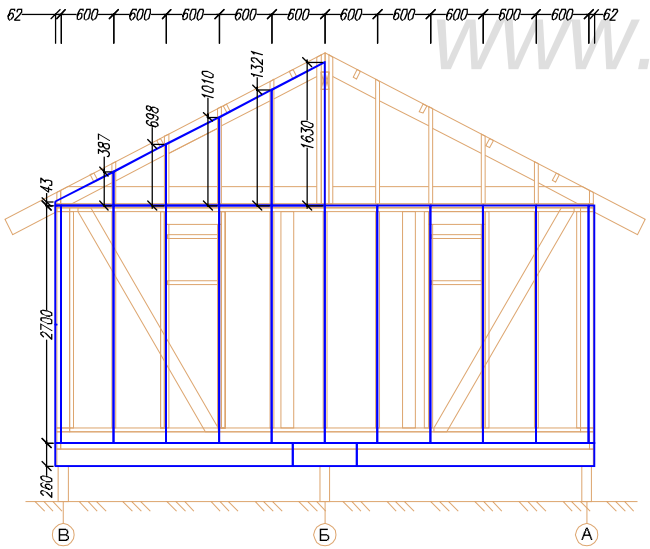

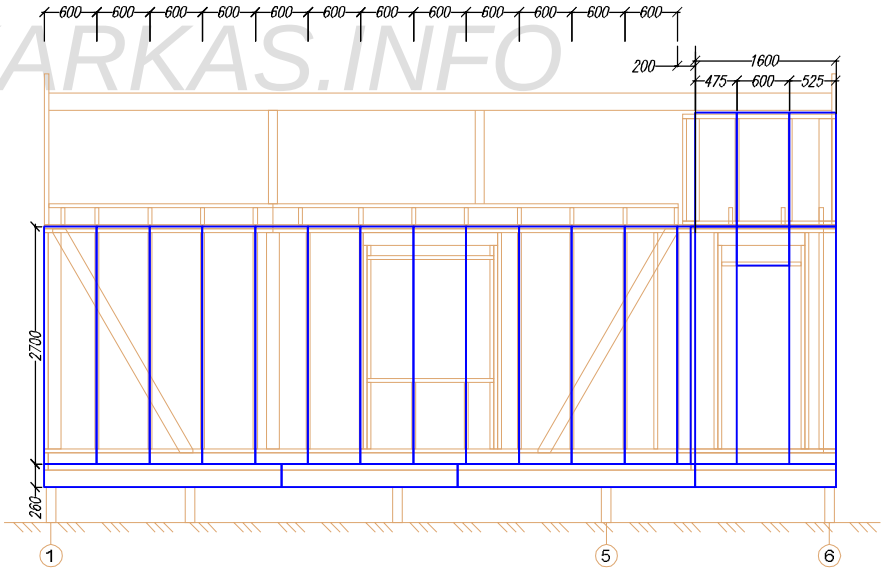

WWW.KARKAS.INFO

Обшивку каркаса фибролитом рекомендуется произвести до установки стропил!

Согласовано						
Возм. инв						
Подпись и дата						
Ив. подл.						

КД-42 "Аляска"					
Схема обшивки каркаса.	Стадия	Лист	Листов		
	АС	21	22		
-/-	http://www.karkas-info.ru				
Лист	№док	Подпись	Дата		

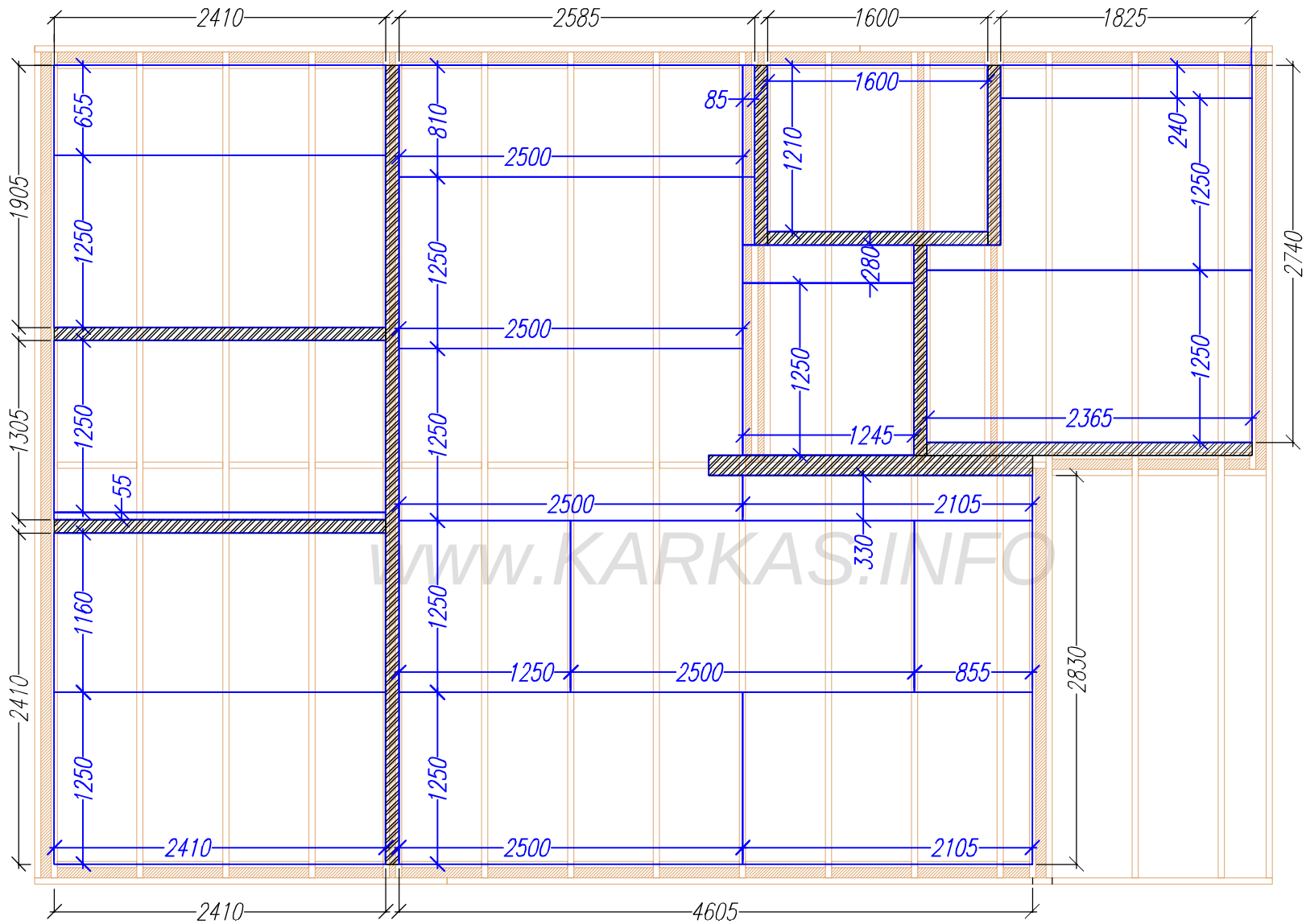

WWW.KARKAS.INFO

Согласовано

Возм. инв

Подпись и дата

Ив. подл.

Лист	№док	Подпись	Дата	КД-42 "Аляска"		
				План настила ОСБ.	Стадия	Лист	Листов
					АС	22	22
				Перегородки.	http://www.karkas-info.ru		