Каркасная баня
КБ-61 "Алтай"

Проект каркасной бани КБ-61 "Алтай"

Фундамент – бетонные блоки
Обвязка свай доска 50х150.мм

Наружные стены – каркас доска 50х150.мм
утепление 150.мм Снаружи каркас обшит ОСБ 9.мм

Внутренние стены/перегородки – доска
40х150.мм утепление/звукоизоляция 150/100.мм

Перекрытия – доска 50х200.мм утепление
100.мм

Настил пола – ОСБ 18.мм,
черный пол 1.эт ОСБ 9.мм

Высота потолка 1.эт–2.5.м
Потолок мансарды подшит до конька
ригель–затяжка установлен на высоте 2.5.м

Внешняя отделка–сайдинг/иимитация бруса.
Внутр.отделка гипсокартон/имитация бруса/
плитка.

Крыша–стропильная контструкция из доски
50х200.мм, кровля металочерепица.

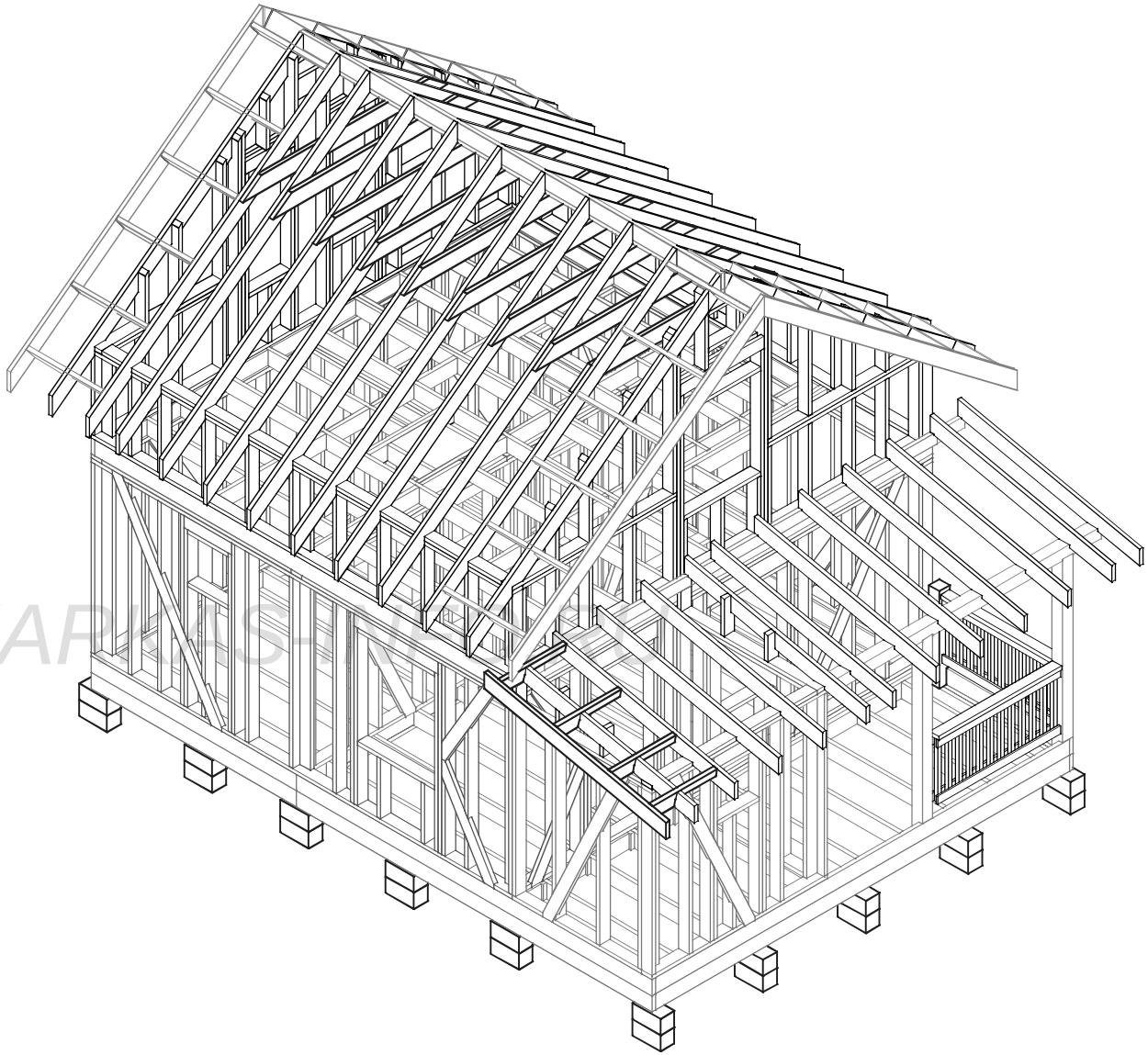

WWW.KARKASHKA.RU

Согласовано

Ив. подл. | Подпись и дата | Возм. инв

Ведомость основного комплекта АС-Р

Лист	Наименование	Прим.
АС-01	Перечень листов/Общие данные.	
АС-02	План дома	
АС-03	Разрез дома	
АС-04	Фасады дома	
АС-05	Схема свайного поля	
АС-06.1	Схема обвязки	
АС-06.2	Схема обвязки	
АС-07	Раскладка стен 1.эт	
АС-08	Раскладка стен 2.эт	
АС-09	Нижнее перекрытие	
АС-10	Стены 1.эт Рама-1	
АС-11	Стены 1.эт Рама-2	
АС-12	Стены 1.эт Рама-3	
АС-13	Стены 1.эт Рама-4	
АС-14	Стены 1.эт Рама-5	
АС-15	Стены 1.эт Рамы 6,7,8.	
АС-16	Перегородки 9,10,11.	
АС-17	Стены 1.эт Верхняя обвязка	
АС-18	Верхнее перекрытие	
АС-19	Мансарда. Рамы 12, 13.	
АС-20	Мансарда. Фронтон-1	
АС-21	Мансарда. Фронтон-2	
АС-22	Терраса.	
АС-23	Схема стропил. План кровли.	
АС-24	Стропила	
АС-25	Стропила вид, узлы, схема крыши.	
АС-26	План обшивки каркаса ОСБ.	
АС-27	План настила пола ОСБ.	

Внимание!

*Перед началом строительства необходимо проконсультироваться с местным архитектором или строительным экспертом , членом СРО, для привязки объекта к местности, и получения консультации что материалы и строительные решения , в конструкции здания, соответствуют строительным нормам и рекомендациям по возведению хозяйственных и жилых строений для вашего района проживания .

1. Общие данные

Проект каркасной бани КБ-61 "Алтай"

Основные материалы для постройки каркаса .
Доска 50x200x6000-100.шт 6.0м3
50x150x6000-150.шт 6.75м3
50x100x6000-15.шт
25x100x6000-100.шт 1.5.м3
(обрешетка крыши, накат чердака, опорные лаги)
Брусок 50x50x3000.мм обрешетка крыши, сауны-100.шт
Брус 150x150x6000.м - 3.шт

Листы ОСБ 2500x1250x12.мм для внешней обшивки -50.шт
Плиты ОСБ 1250x2500x18.мм
шип/паз для настила пола-24.шт

Объем закладываемого утеплителя -32.м3
-перекрытия 1.эт и чердака 12.м3
-внешние стены 15.м3
-меж.перекрыт и внутр.стены, перегородки-5.м3

Площадь кровли-74.м2
Площадь фасадов -115.м2
Площадь пола-62.м2
Площадь потолков (вкл. наклон стен в мансарде)-65.м2
Площадь внутренних стен-105.м2
Площадь возводимых перегородок -50.м2

Мембрана крыши- 100.м2 Ветрозащита-140.м2
Пароизоляция-250.м2
Фольгированая пароизоляция для сауны - 50.м2

WWW.KARKAS-KEO.RU

Каркасная баня КБ-61 "Алтай"					
Ведомость комплекта. Общие данные.			Стадия	Лист	Листов
			АС	01	27
-/-			http://www.karkas-info.ru		
Лист	Nдок	Подпись	Дата		

Согласовано

Возм. инв

Подпись и дата

Iв подл

План первого этажа

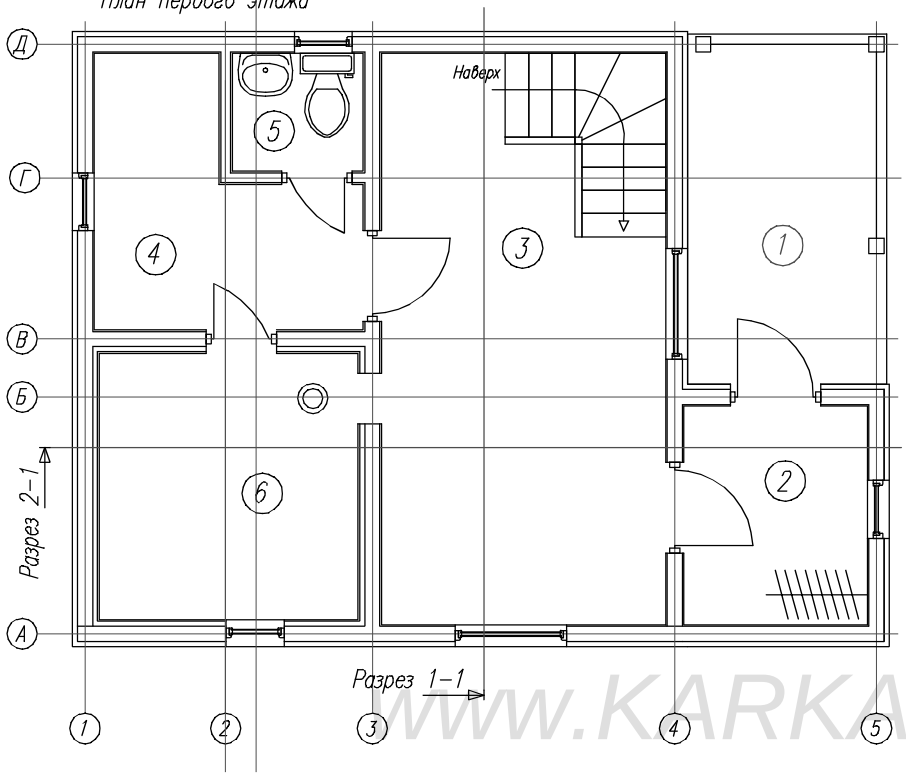

План мансарды

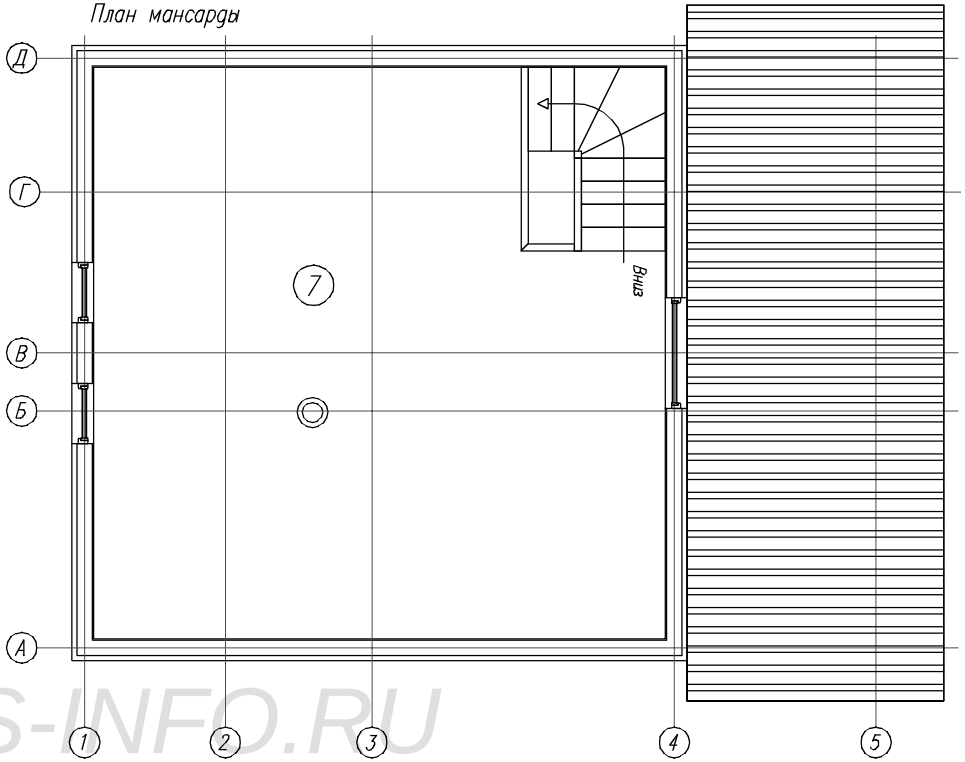

WWW.KARKAS-INFO.RU

Экспликация помещений.		
Ном.	Наименов.	S(м²)
1	Терраса	6,9
2	Тамбур	3,9
3	Кухня	13,8
4	Предбанник/Душевая	5,5
5	Санузел	1,5
6	Парная	6,8
7	Комната отдыха	29,5
	Итого:	61.00

Согласовано

Возм. инв

Подпись и дата

Ив подл.

Лист	№док	Подпись	Дата	Каркасная баня КБ-61 "Алтай"		
				План дома.	Стадия	Лист	Листов
					АС	02.	27
				-/-	http://www.karkas-info.ru	

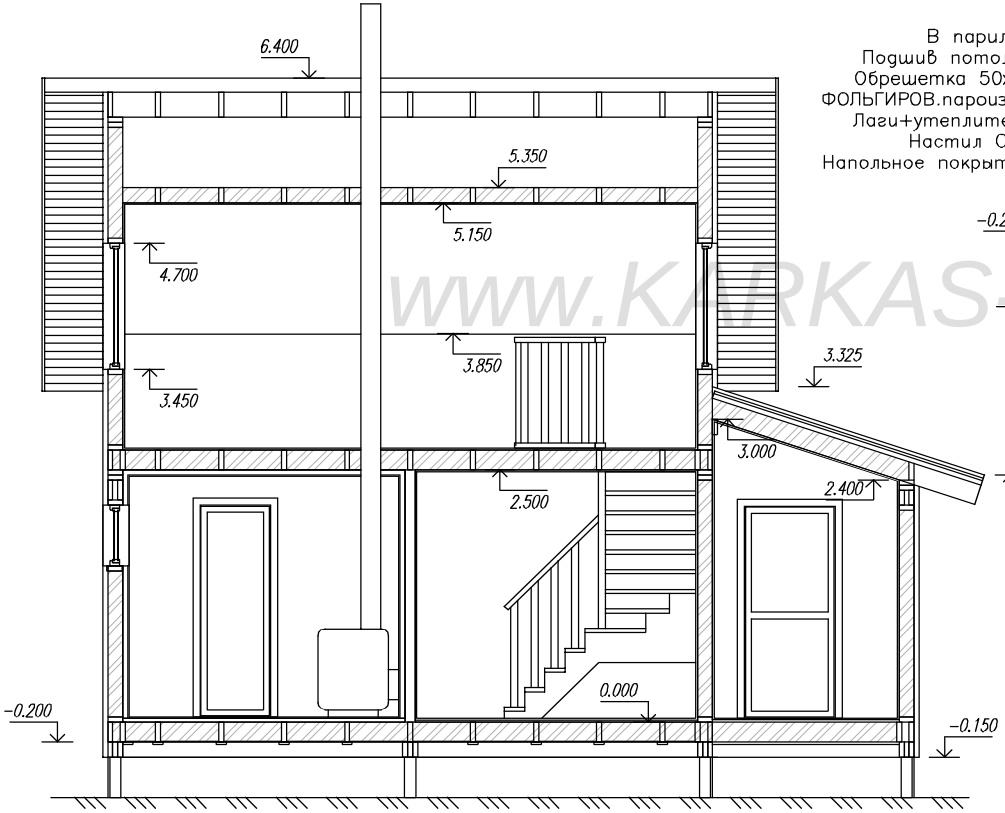

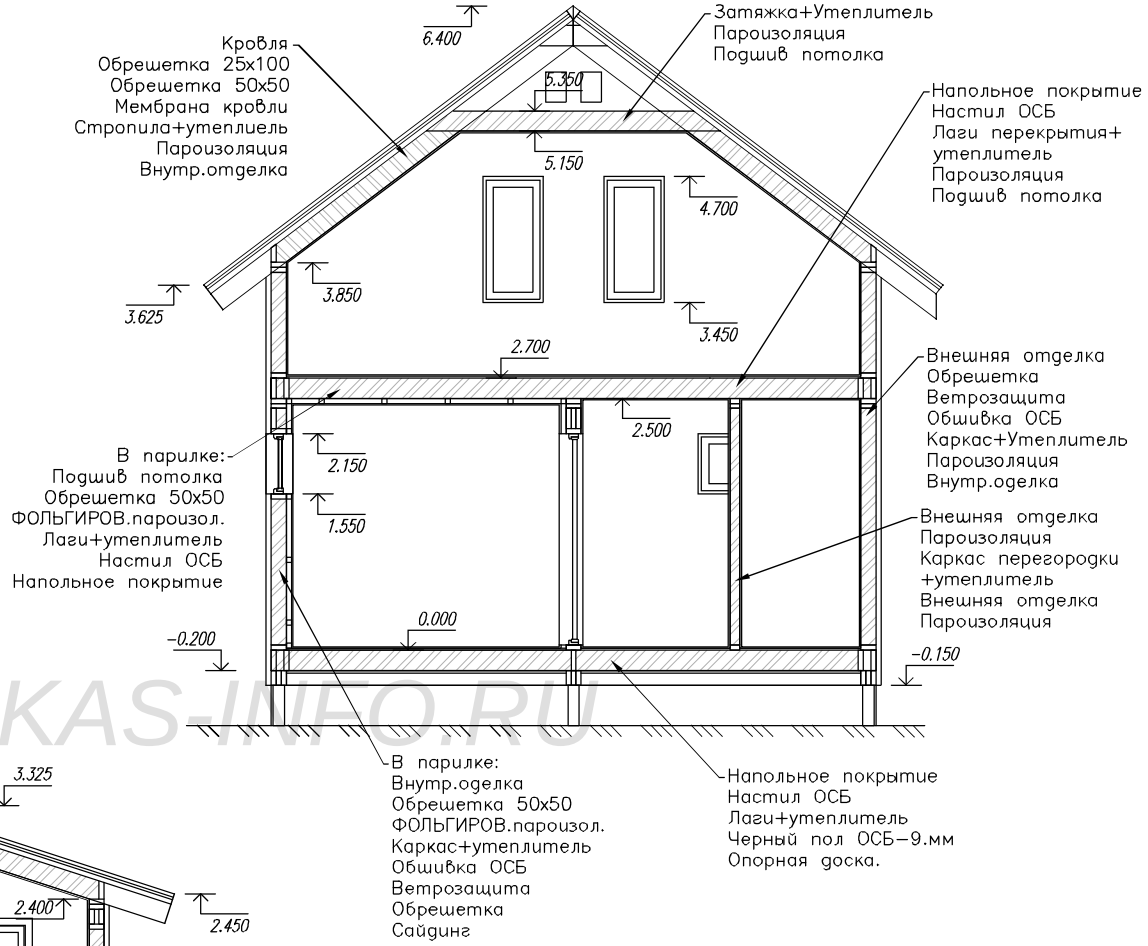

WWW.KARKAS-INFO.RU

Согласовано

Возм. инв

Подпись и дата

Ив. подл.

Лист	№док	Подпись	Дата	Каркасная баня КБ-61 "Алтай"		
				Разрез дома.	Стадия	Лист	Листов
					АС	03.	25
				-/-	http://www.karkas-info.ru	

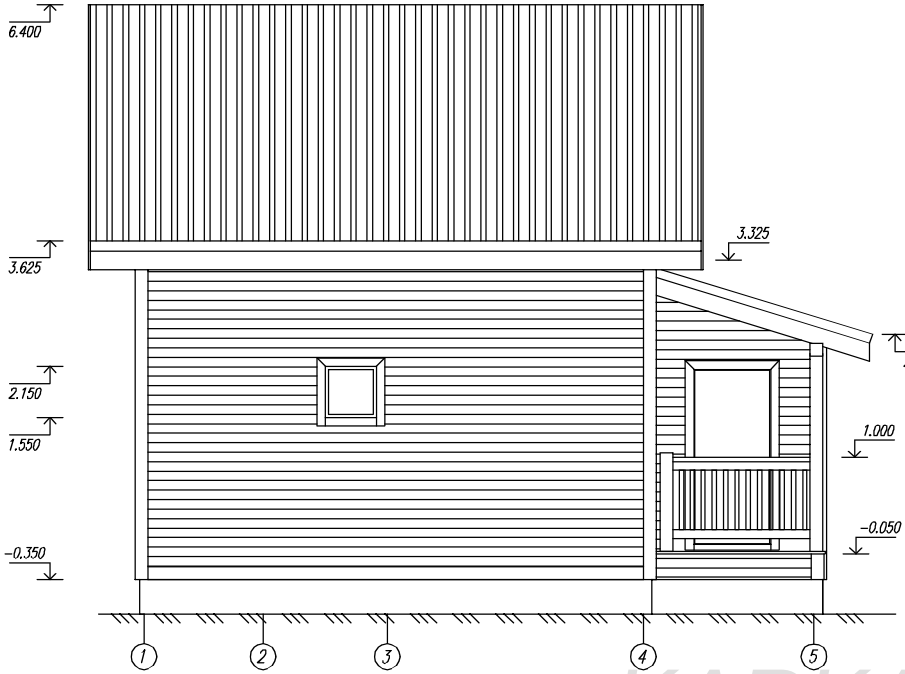

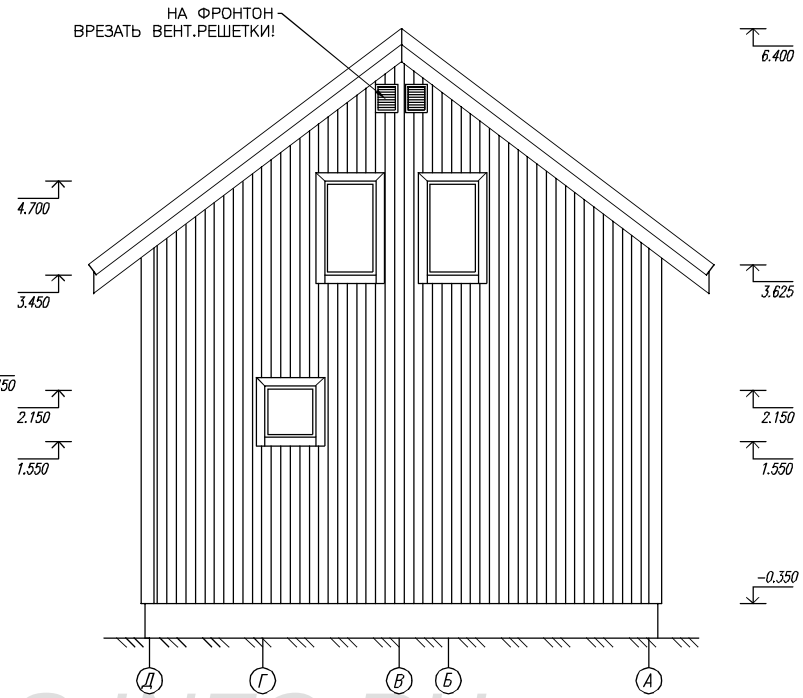

WWW.KARKAS-INFO.RU

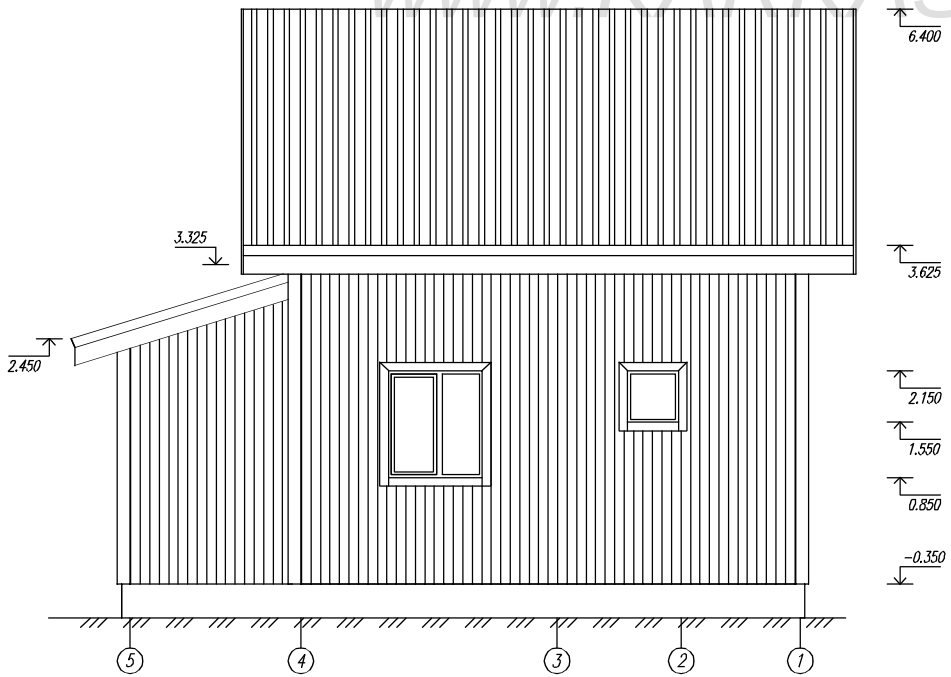

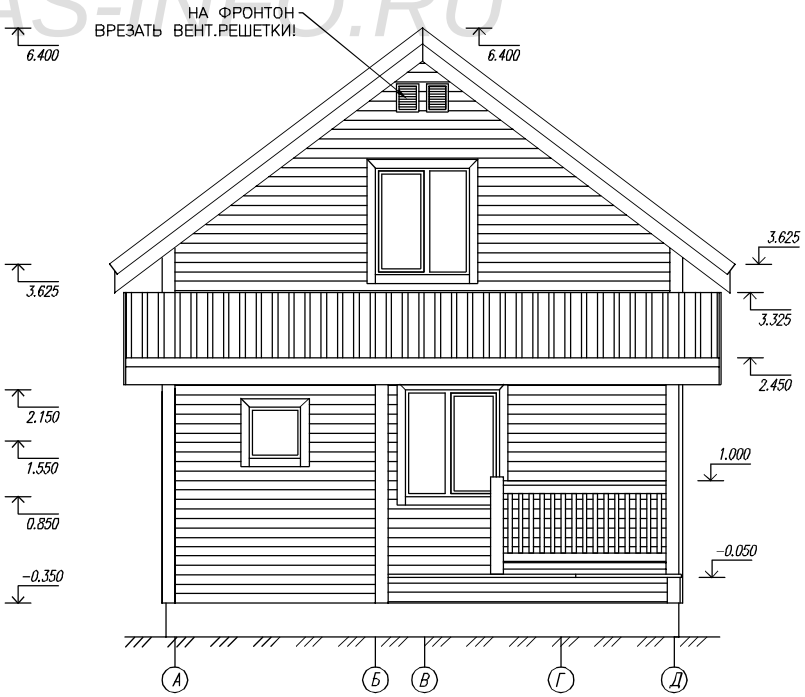

Согласовано					
Возм. инв					
Подпись и дата					
Инв. подл.					

Каркасная баня КБ-61 "Алтай"				
Фасады дома.	Стадия	Лист	Листов	http://www.karkas-info.ru
	АС	04.	27	-/-
Лист	№док	Подпись	Дата	

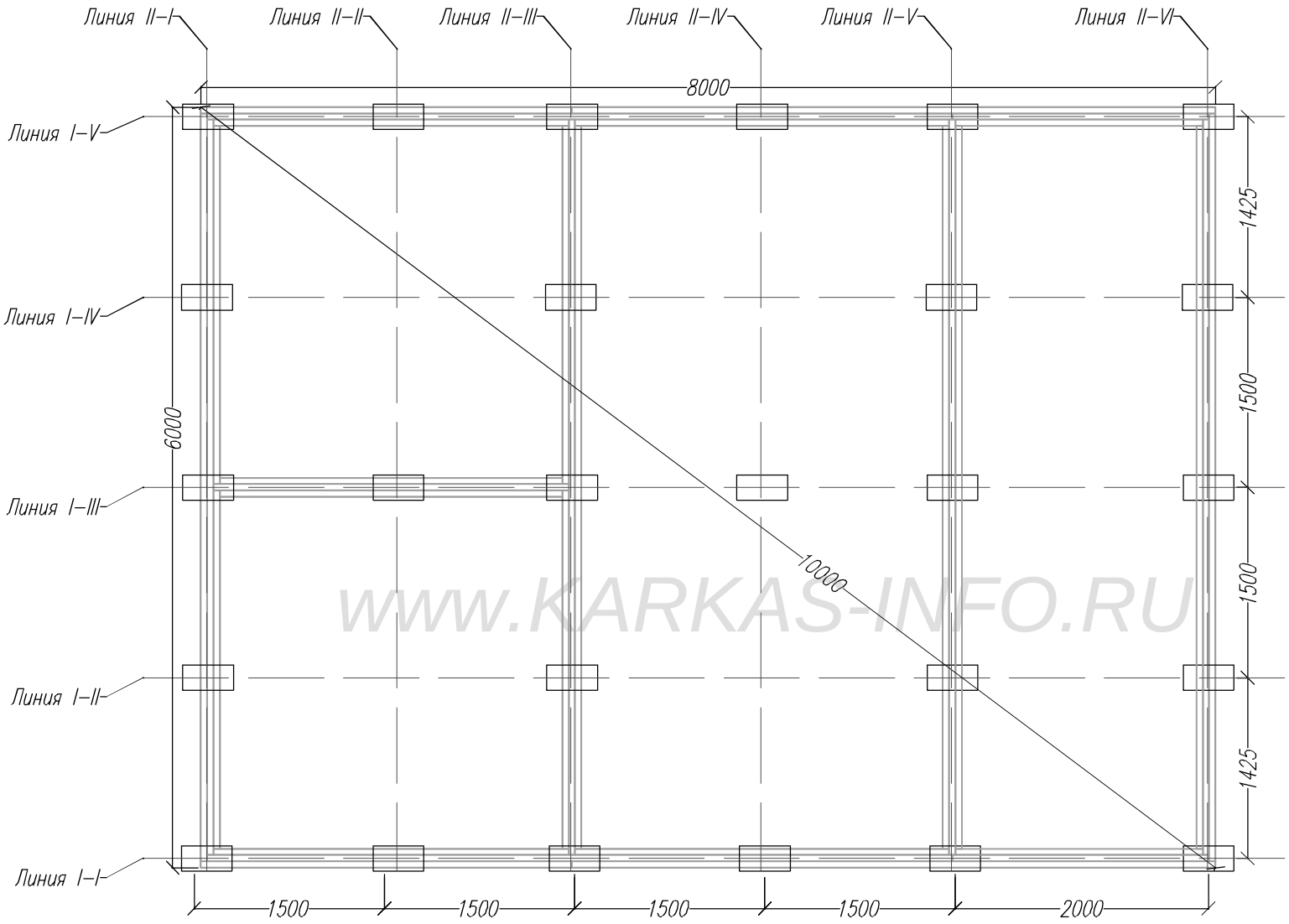

Узел Фундамента.

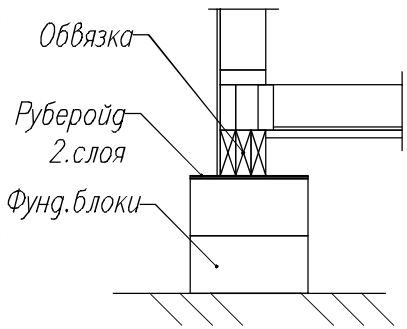

WWW.KARKAS-INFO.RU

Согласовано

Возм. инв

Подпись и дата

Ив. подл.

Лист	№док	Подпись	Дата	Каркасная баня КБ-61 "Алтай"		
				План фундаментных столбиков.	Стадия	Лист	Листов
					АС	05.	27
				-/-	http://www.karkas-info.ru		

Схема расположения балок обвязки фундамента

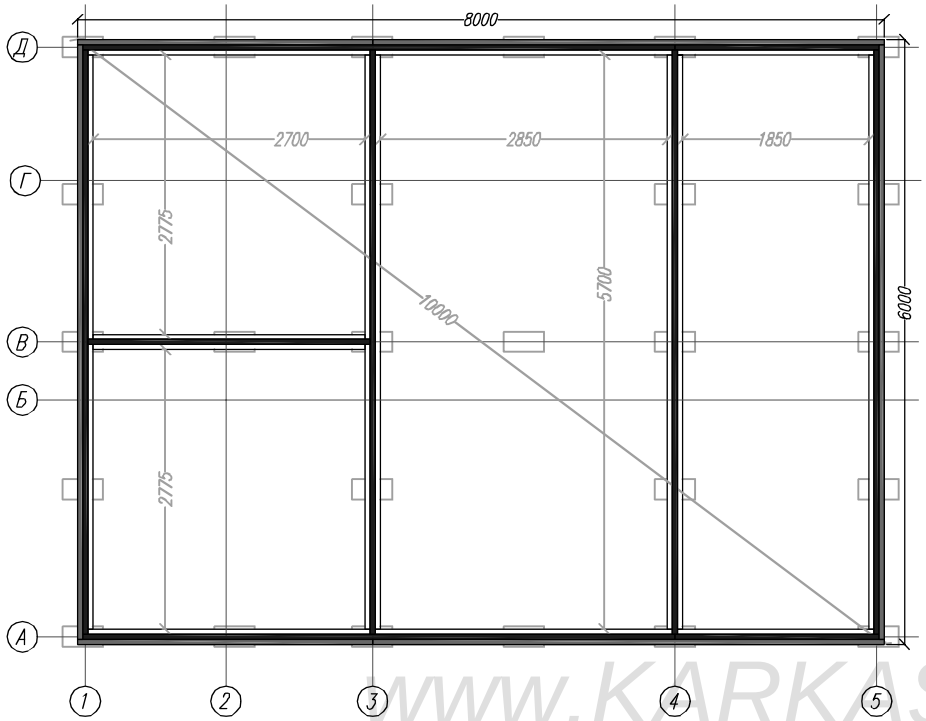

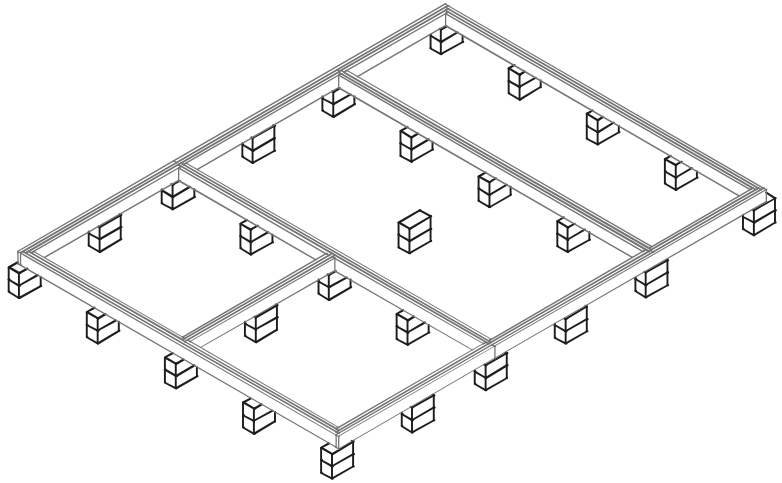

WWW.KARKAS-INFO.RU

Обвязка фундамента. Средний контур.

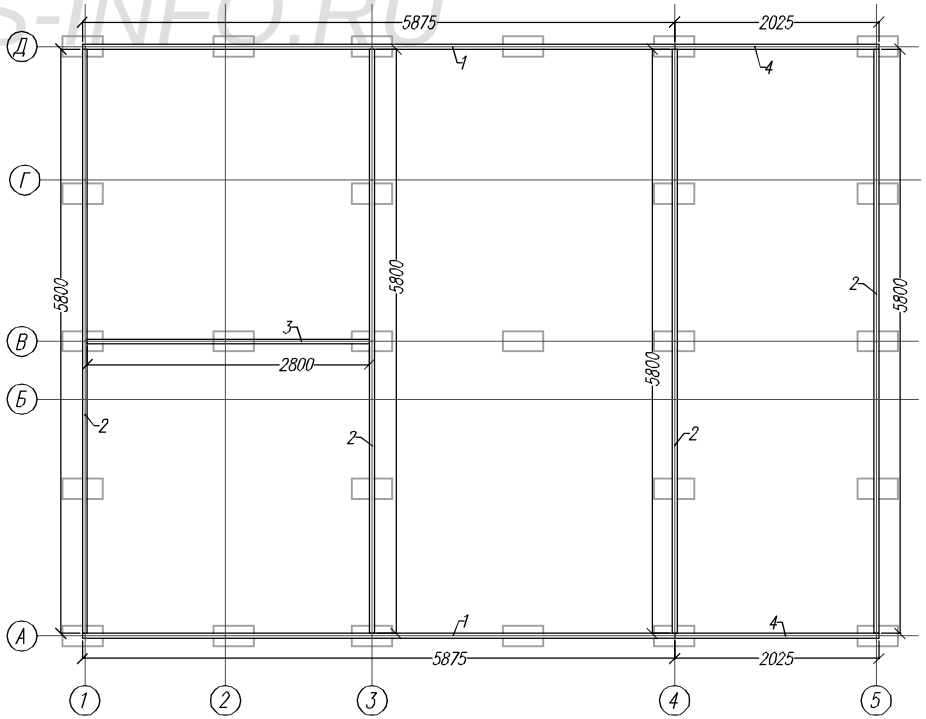

–1.й средний контур

–2.й внутренний контур

–3.й внешний контур

Раскрой. Обвязка фундамента. Средний контур.			
Ном.	Наименов.	Размер.	Шт.
1	Балка	5875x200x50	2
2	Балка	5800x200x50	4
3	Балка	2800x200x50	1
4	Балка	2025x200x50	2

Согласовано

Возм. инв

Подпись и дата

Ив. подл.

Лист	№док	Подпись	Дата	Каркасная баня КБ-61 "Алтай"		
				Схема обвязки	Стадия	Лист	Листов
					АС	06.1	27
				1-й контур.	http://www.karkas-info.ru		

Обвязка фундамента. Внутренний контур.

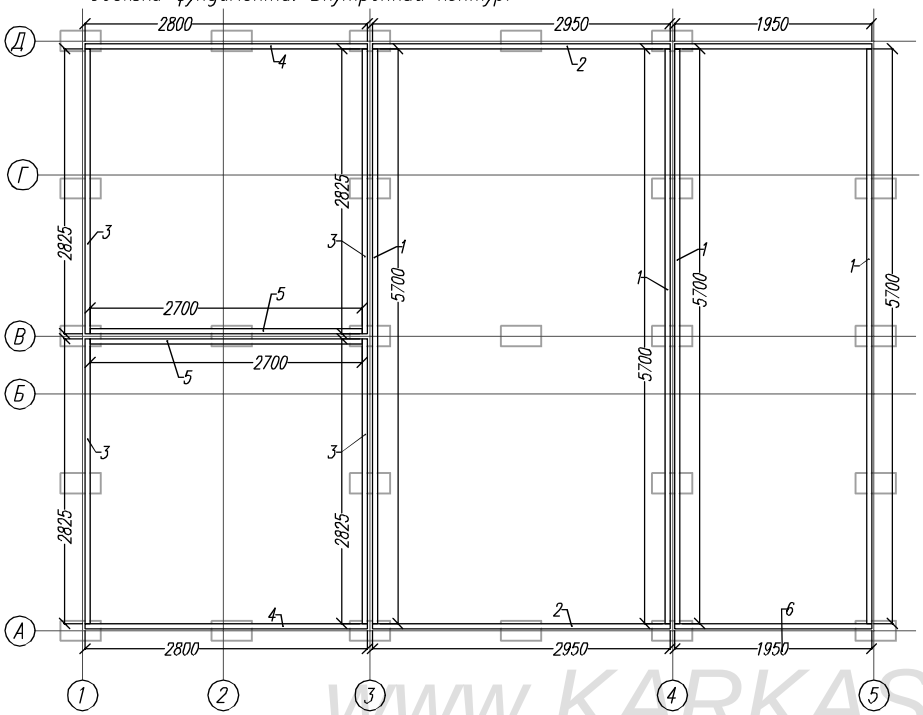

Узлы обвязки.

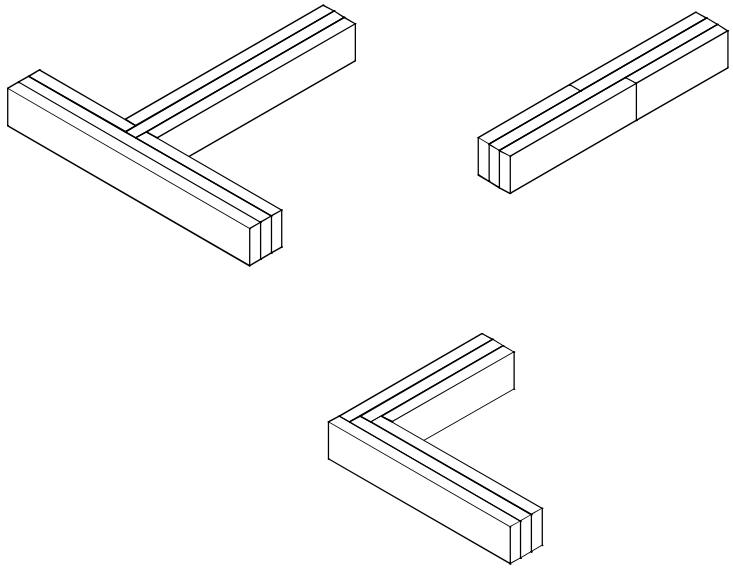

Обвязка фундамента. Наружный контур.

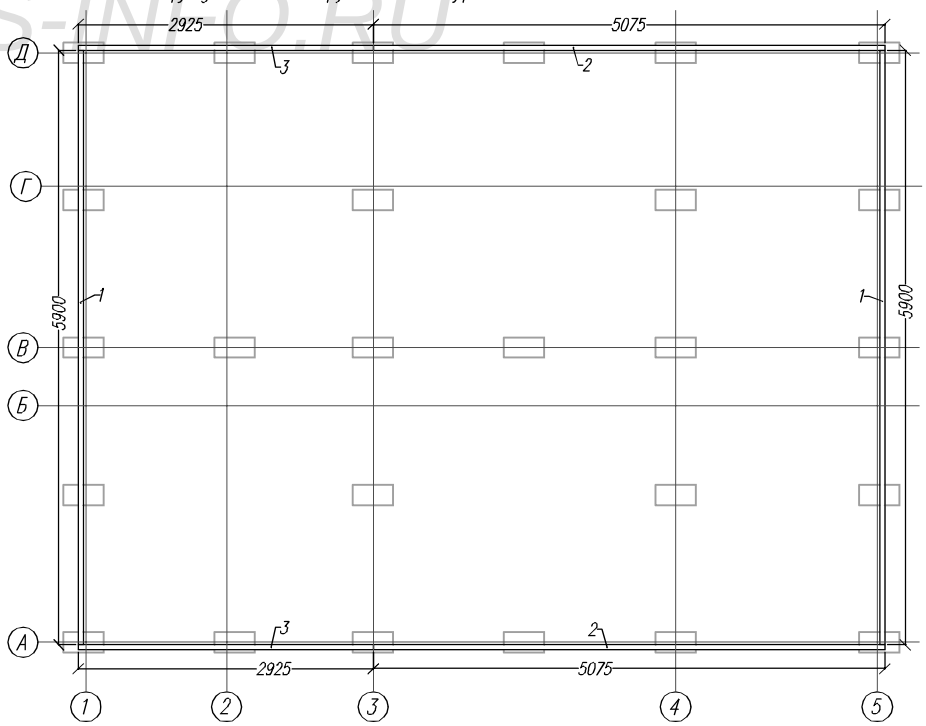

WWW.KARKAS-INFO.RU

Раскрой. Обвязка фундамента. Внутренний контур.			
Ном.	Наименов.	Размер.	Шт.
1	Балка	5700x200x50	4
2	Балка	2950x200x50	2
3	Балка	2825x200x50	4
4	Балка	2800x200x50	2
5	Балка	2700x200x50	2
6	Балка	1950x200x50	2

Раскрой. Обвязка фундамента. Наружный контур.			
Ном.	Наименов.	Размер.	Шт.
1	Балка	5900x200x50	2
2	Балка	5075x200x50	2
3	Балка	2925x200x50	2

Согласовано

Возм. инв

Подпись и дата

Ив. подл.

Лист	№док	Подпись	Дата	Каркасная баня КБ-61 "Алтай"		
				Обвязка.	Стадия	Лист	Листов
					АС	06.2	27
				2-й и 3-й конур.	http://www.karkas-info.ru		

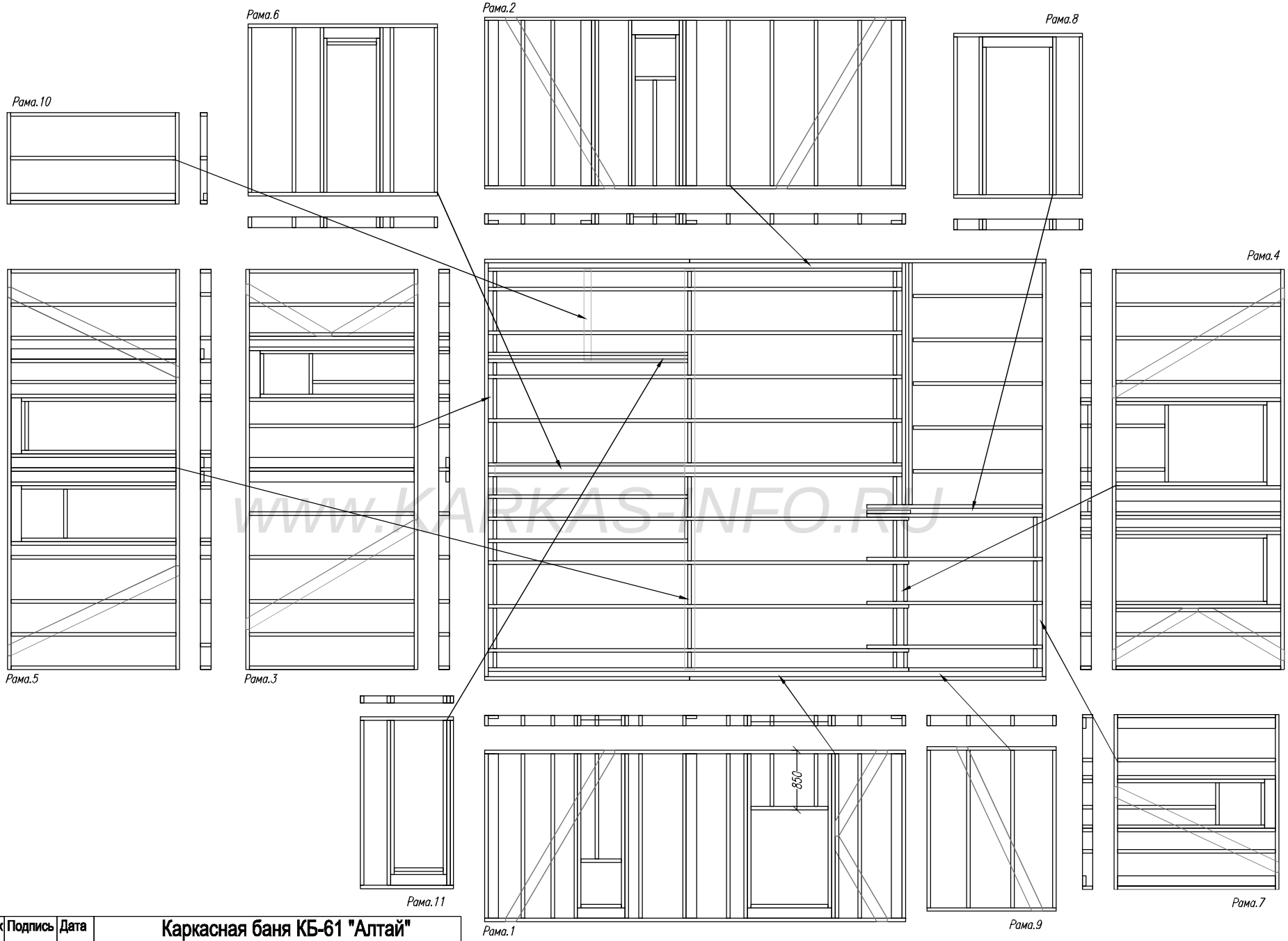

WWW.KARKAS-INFO.RU

Согласовано

Возм. инв

Подпись и дата

Ив. подл.

Лист	№док	Подпись	Дата	Каркасная баня КБ-61 "Алтай"		
				Раскладка стен 1.эт	Стадия	Лист	Листов
					АС	07	27
				-/-	http://www.karkas-info.ru		

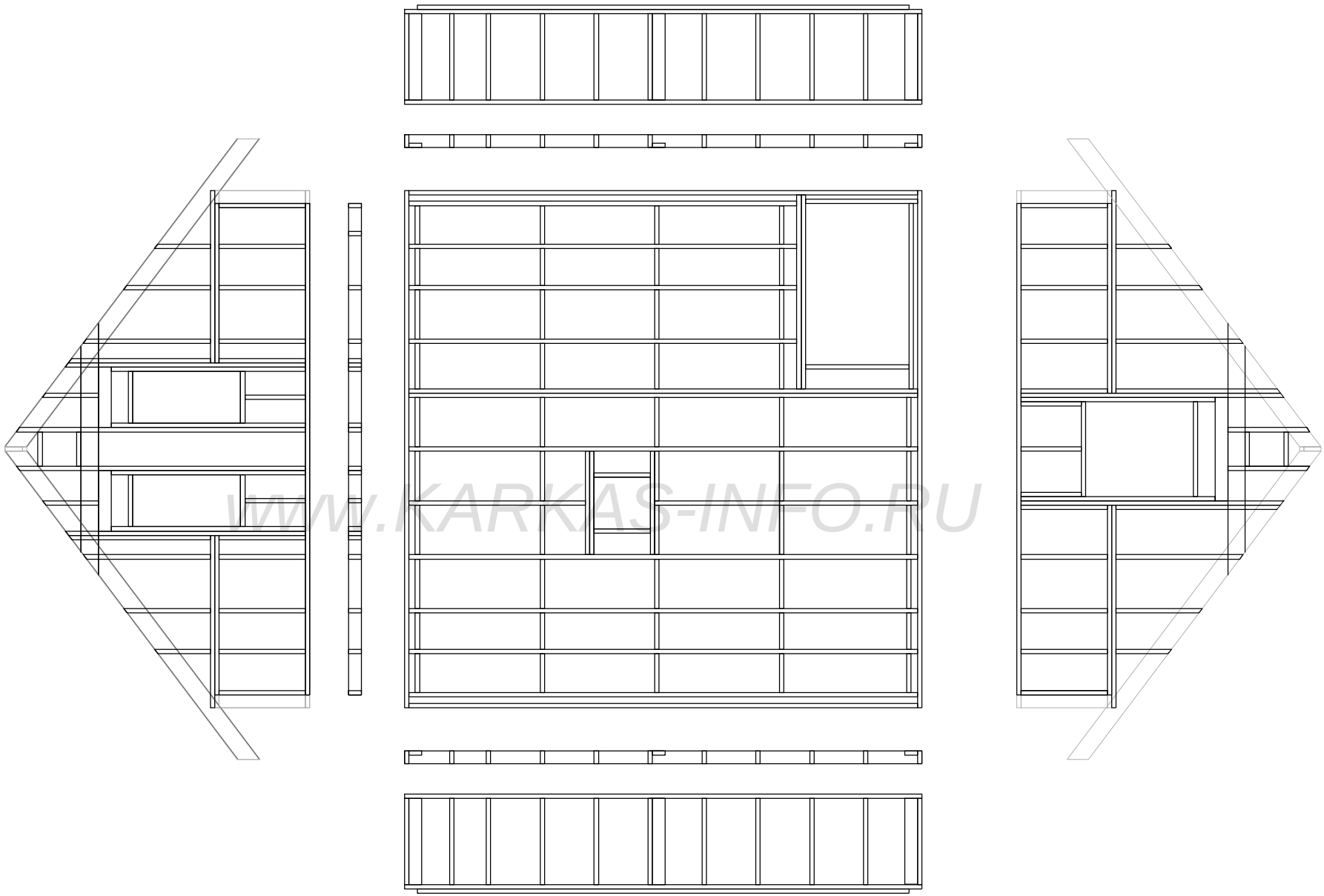

WWW.KARKAS-INFO.RU

Согласовано

Возм. инв

Подпись и дата

Ив. подл.

Лист	№док	Подпись	Дата	Каркасная баня КБ-61 "Алтай"		
				Раскладка стен мансарды	Стадия	Лист	Листов
					АС	08.	27
				-/-	http://www.karkas-info.ru		

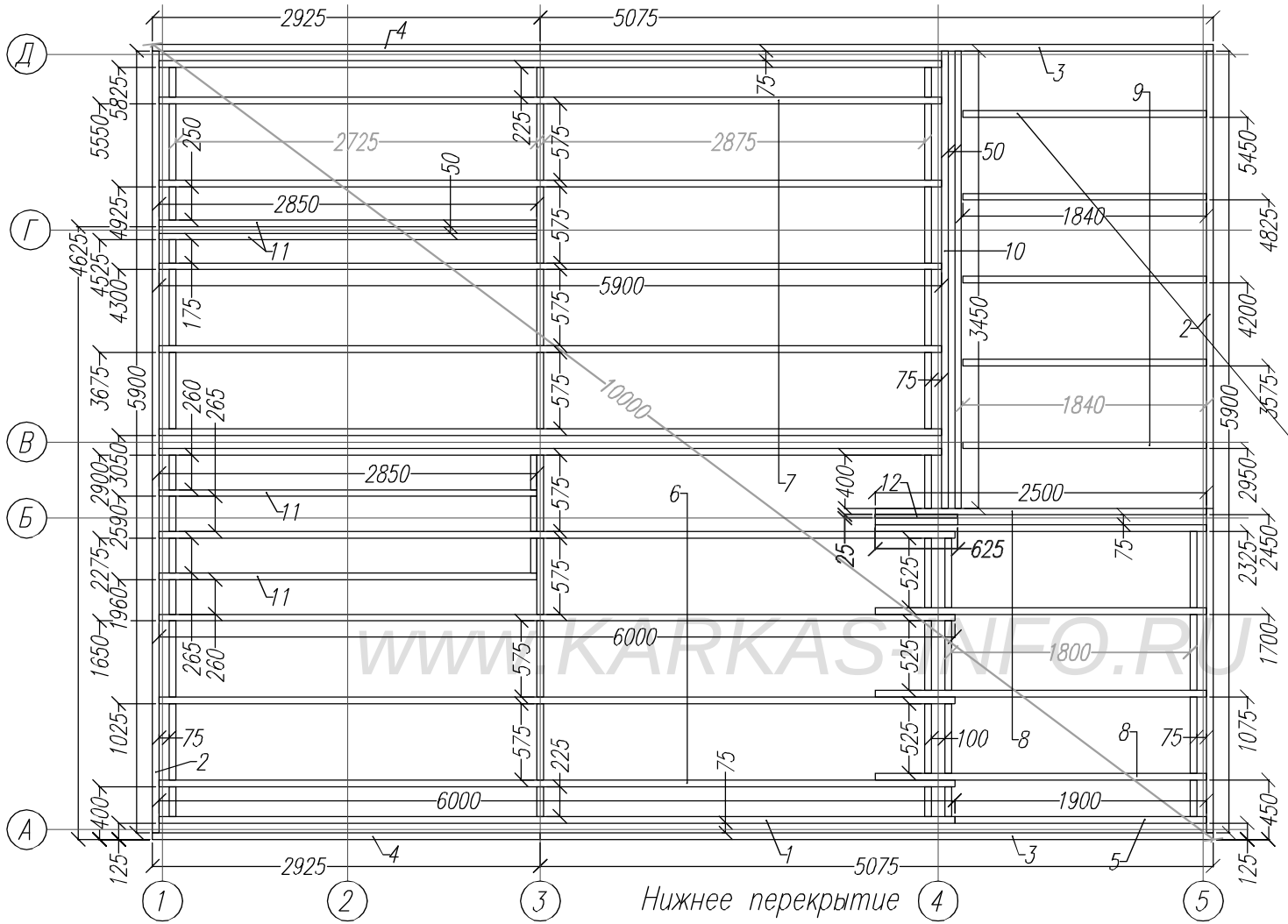

Раскрой. Нижнее перекрытие.			
Ном.	Наименов.	Размер.	Шт.
1	Торцевая доска	6000x200x50	1
2	Торцевая доска	5900x200x50	2
3	Торцевая доска	5075x200x50	2
4	Торцевая доска	2925x200x50	2
5	Торцевая доска	1900x200x50	1
6	Лага	6000x200x50	4
7	Лага	5900x200x50	7
8	Лага	2500x200x50	5
9	Лага	1850x150x50	5
10	Лага	3450x200x50	2
11	Лага	2850x200x50	4
12	Проставка	625x100x25	2
13	Перемычки	по месту	43

Схема перекрытия 1.эт

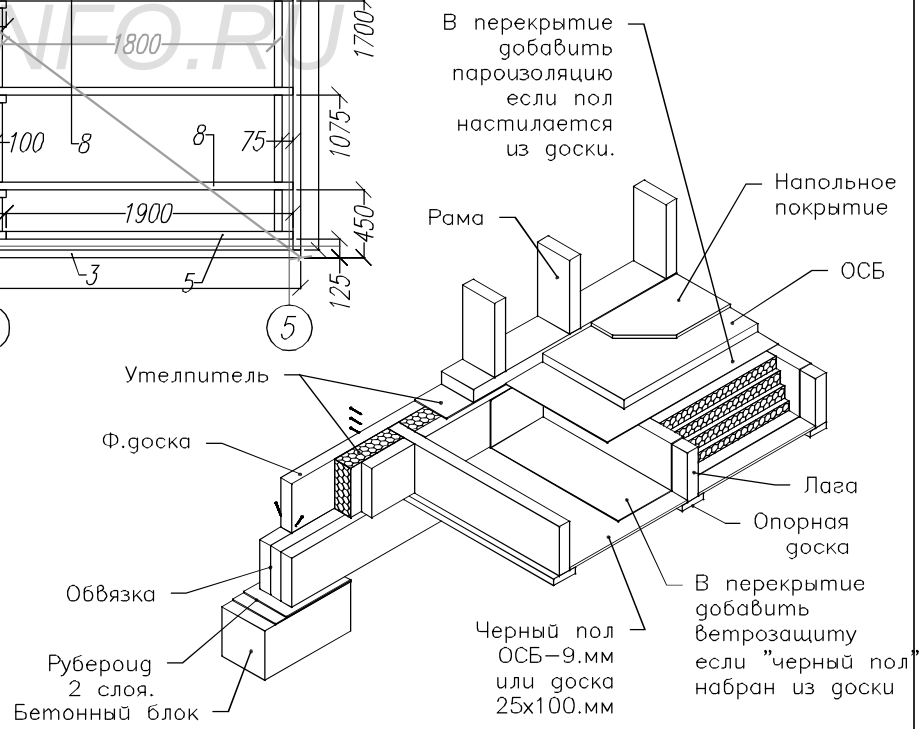

Согласовано

Возм. инв

Подпись и дата

Ив. подл.

Лист	№док	Подпись	Дата	Каркасная баня КБ-61 "Алтай"			
				Нижнее перекрытие.	Стадия	Лист	Листов
					АС	09	27
				-/-	http://www.karkas-info.ru		

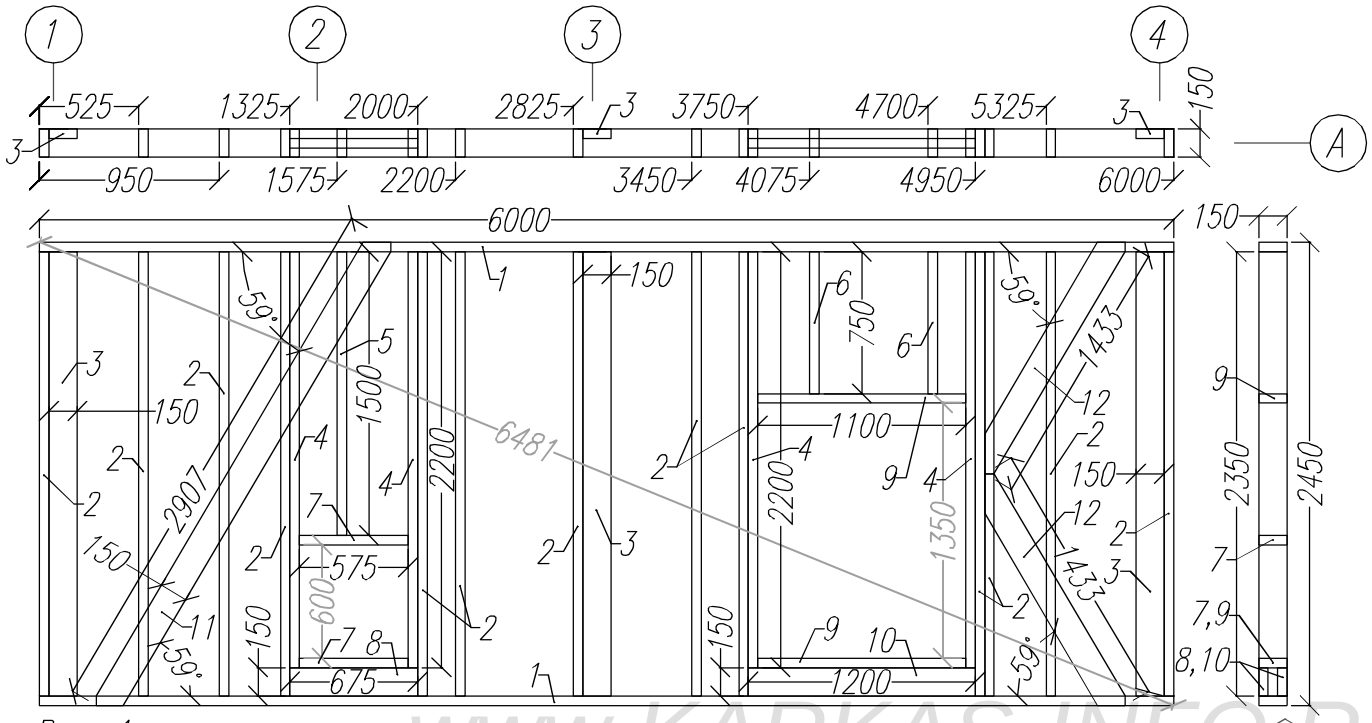

Рама 1

Раскрой. Рама 1			
Ном.	Наименов.	Размер.	Шт.
1	Лежень	6000x150x50	2
2	Стойка	2350x150x50	13
3	Стойка опорная	2350x150x50	3
4	Стойка	2200x150x50	4
5	Стойка	1500x150x50	1
6	Стойка	750x150x50	2
7	Балка оконного проема	575x150x50	2
8	Ригель оконного проема	675x150x50	2
9	Балка оконного проема	1100x150x50	2
10	Ригель оконного проема	1200x150x50	2
11	Укосина	2907x150x50	1
12	Укосина	1433x150x50	2

WWW.KARKAS-INFO.RU

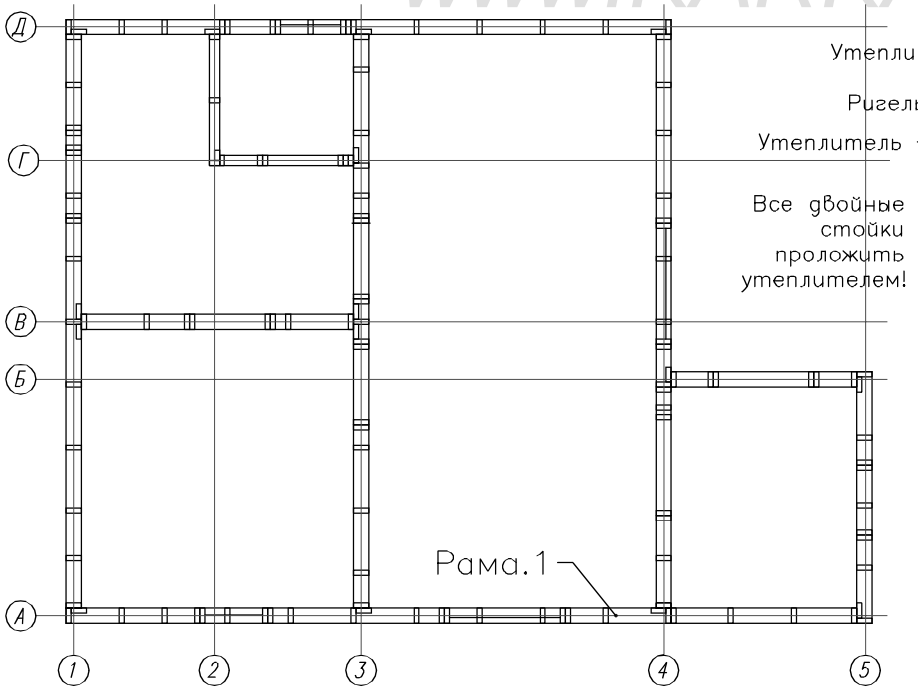

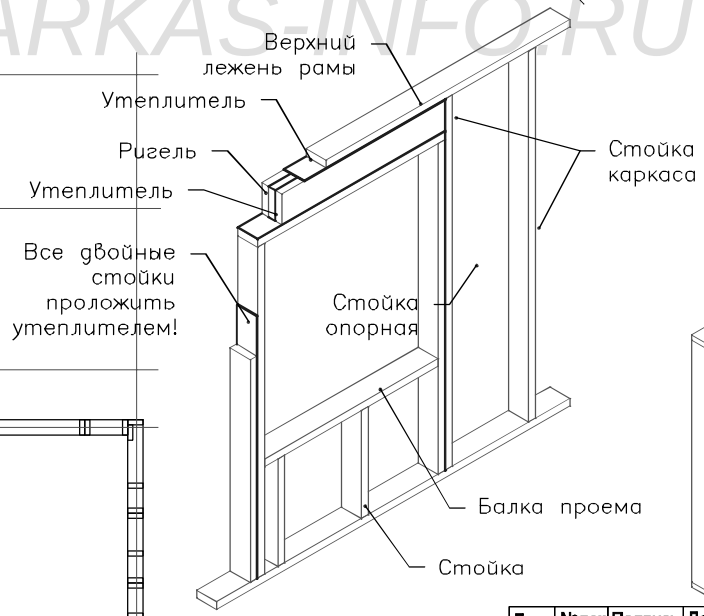

Узел проема оконна/двери.

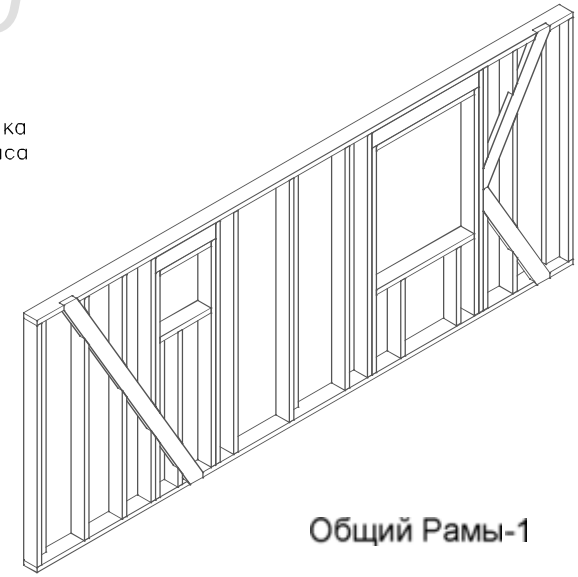

Общий Рамы-1

Согласовано

Возм. инв

Подпись и дата

Ив. подл.

Лист	№док	Подпись	Дата	Каркасная баня КБ-61 "Алтай"		
				Стены 1.эт.	Стадия	Лист	Листов
					АС	10	27
				Внешние стены. Рама-1	http://www.karkas-info.ru		

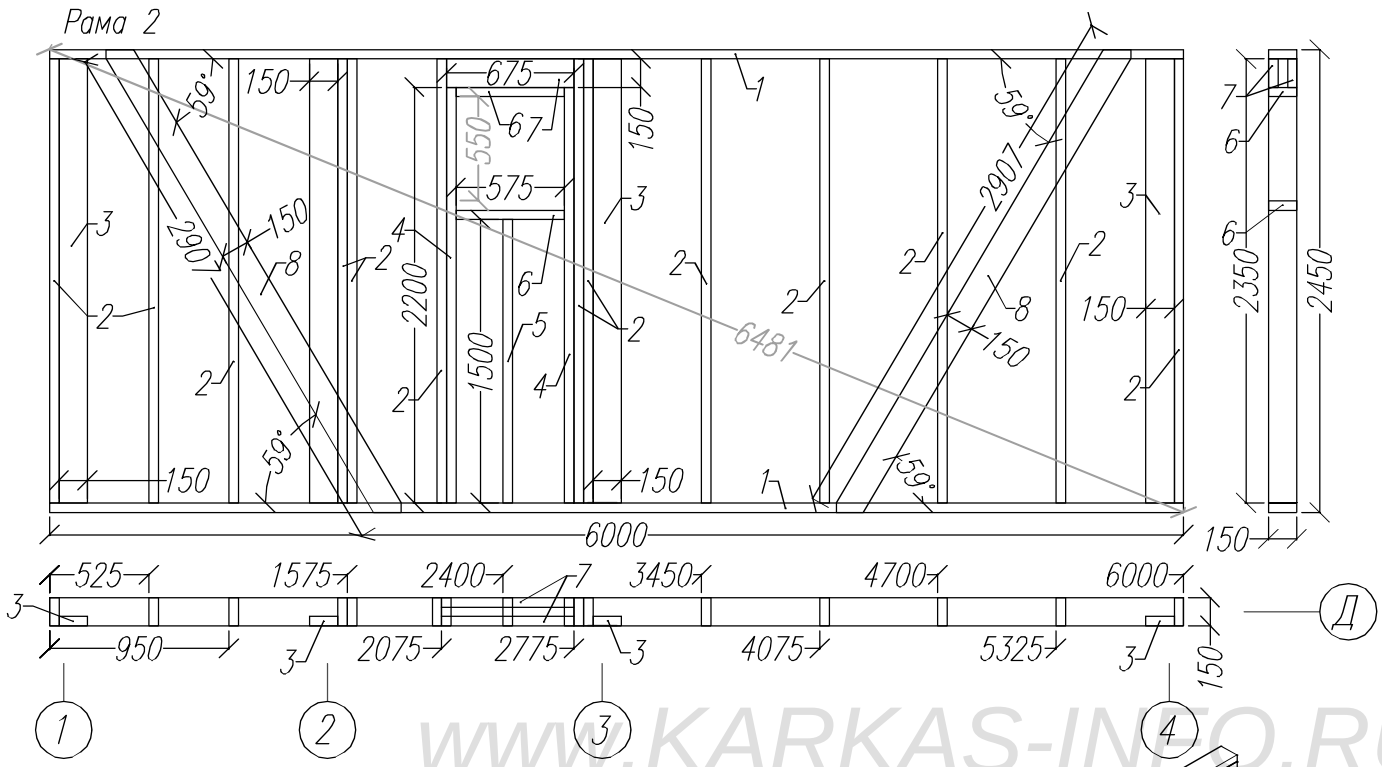

Раскрой. Рама 2			
Ном.	Наименов.	Размер.	Шт.
1	Лежень	6000x150x50	2
2	Стойка	2350x150x50	13
3	Стойка опорная	2350x150x50	4
4	Стойка	2200x150x50	2
5	Стойка	1500x150x50	1
6	Балка оконного проема	575x150x50	2
7	Ригель оконного проема	675x150x50	2
8	Укосина	2907x150x50	2

WWW.KARKAS-INFO.RU

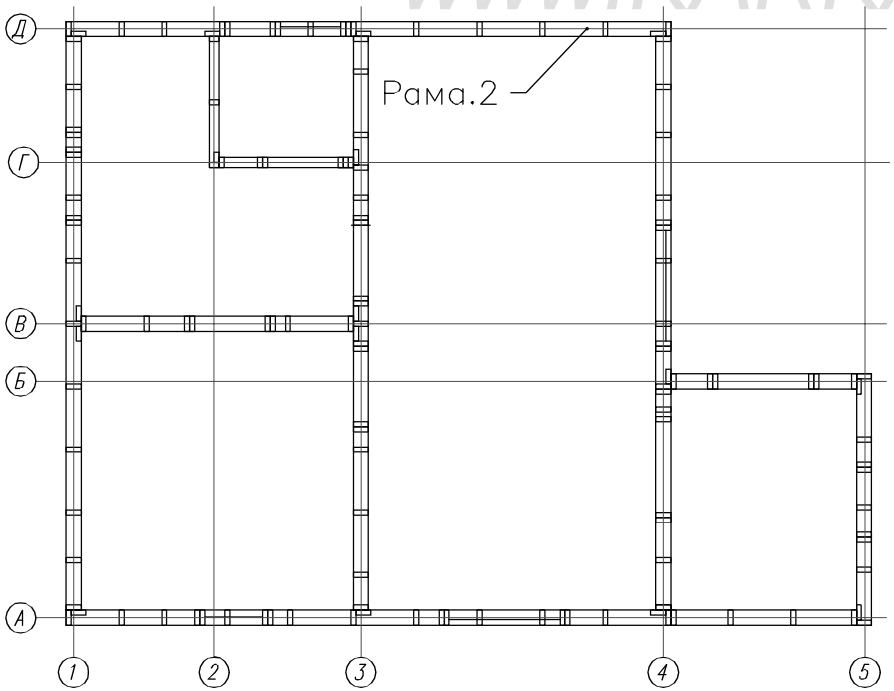

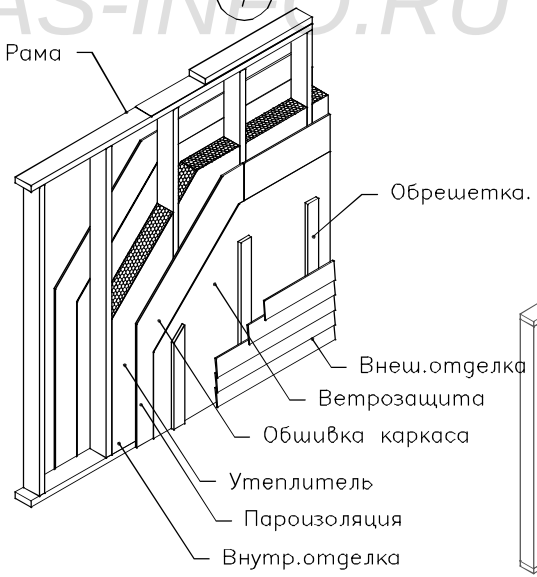

Схема внешней стены.

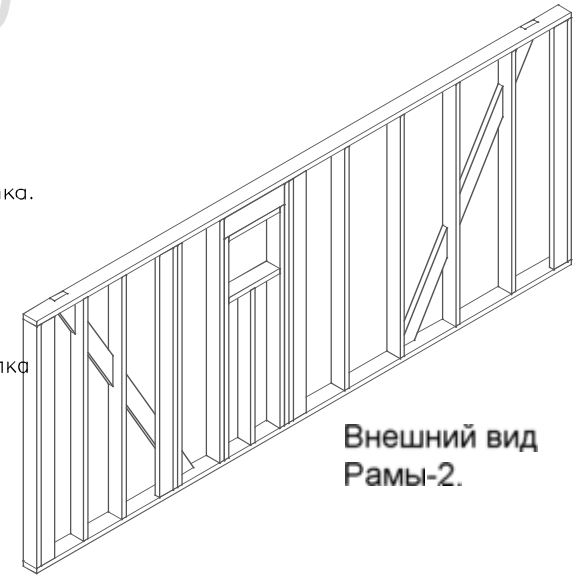

Внешний вид Рамы-2.

Согласовано

Возм. инв

Подпись и дата

Ив. подл.

Лист	№док	Подпись	Дата	Каркасная баня KB-01 "Алтай"		
				Стены 1.эт.	Стадия	Лист	Листов
					АС	11	27
				Внешние стены. Рама-2	http://www.karkas-info.ru		

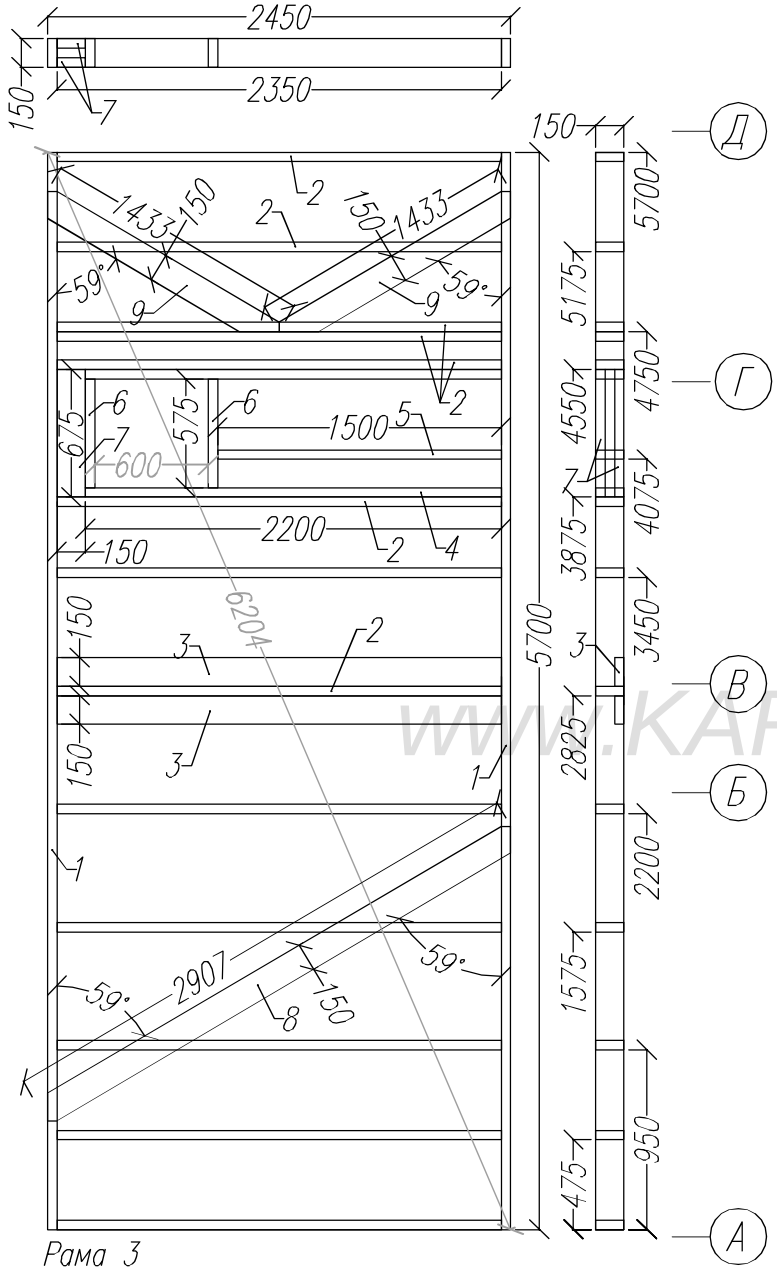

Раскрой. Рама 3			
Ном.	Наименов.	Размер.	Шт.
1	Лежень	5700x150x50	2
2	Стойка	2350x150x50	13
3	Стойка опорная	2350x150x50	2
4	Стойка	2200x150x50	2
5	Стойка	1500x150x50	1
6	Балка оконного проема	575x150x50	2
7	Ригель оконного проема	675x150x50	2
8	Укосина	2907x150x50	1
9	Укосина	1433x150x50	2

Внешний вид Рамы-3.

WWW.KARKAS-INFO.RU

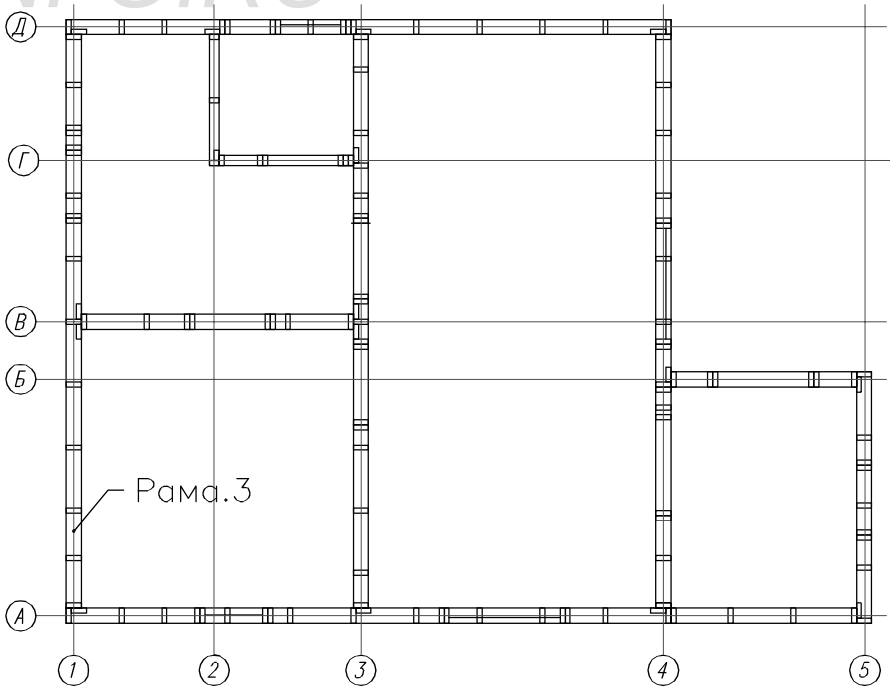

Согласовано

Возм. инв

Подпись и дата

Ив. подл.

Лист	№док	Подпись	Дата	Каркасная баня КБ-61 "Алтай"		
				Стены 1.эт.	Стадия	Лист	Листов
					АС	12	27
				Внешние стены. Рама-3	http://www.karkas-info.ru		

Раскрой. Рама 4			
Ном.	Наименов.	Размер.	Шт.
1	Лежень	5700x150x50	2
2	Стойка	2350x150x50	14
3	Стойка опорная	2350x150x50	1
4	Стойка	2200x150x50	4
5	Стойка	750x150x50	2
6	Балка оконного проема	1100x150x50	2
7	Ригель оконного проема	1200x150x50	2
8	Балка дверного проема	900X150X50	1
9	Ригель дверного проема	1000x150x50	2
10	Укосина	2907x150x50	1
11	Укосина	1433x150x50	2

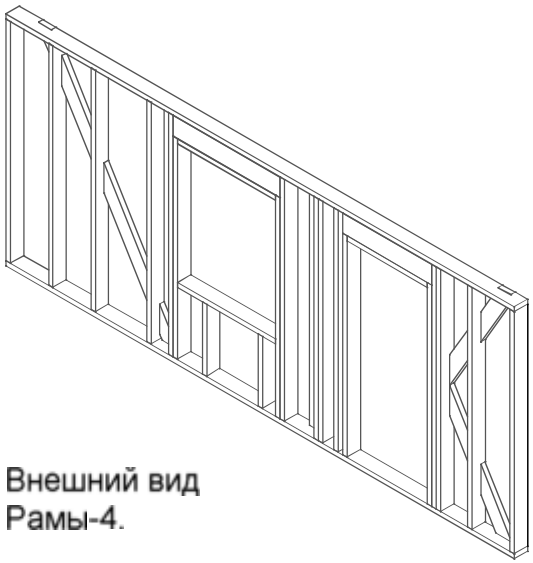

Внешний вид
Рамы-4.

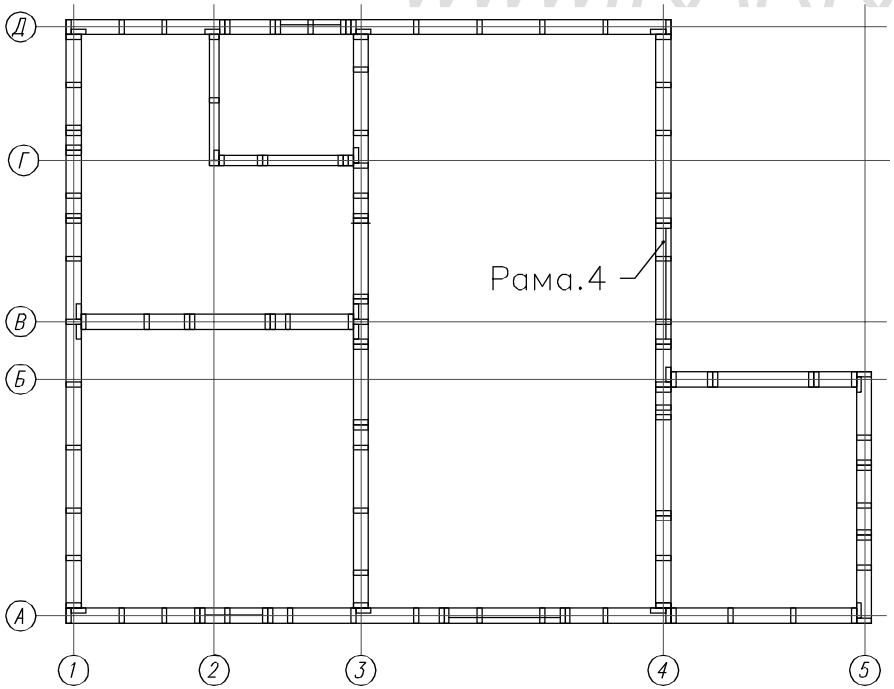

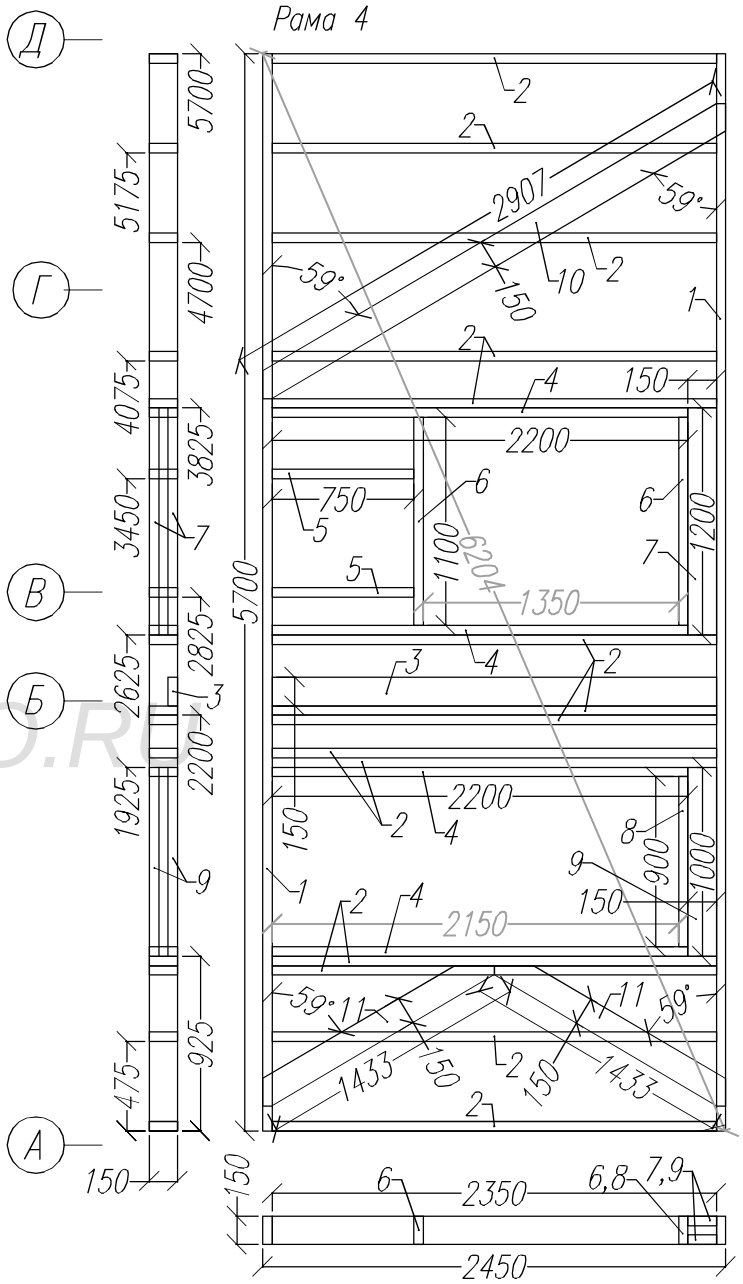

Лист	№док	Подпись	Дата	Каркасная баня КБ-61 "Алтай"		
				Стены 1.эт.	Стадия	Лист	Листов
					АС	13	27
				Внешние стены. Рама-4	http://www.karkas-info.ru		

Согласовано

Возм. инв

Подпись и дата

Ив. подл.

WWW.KARKAS-INFO.RU

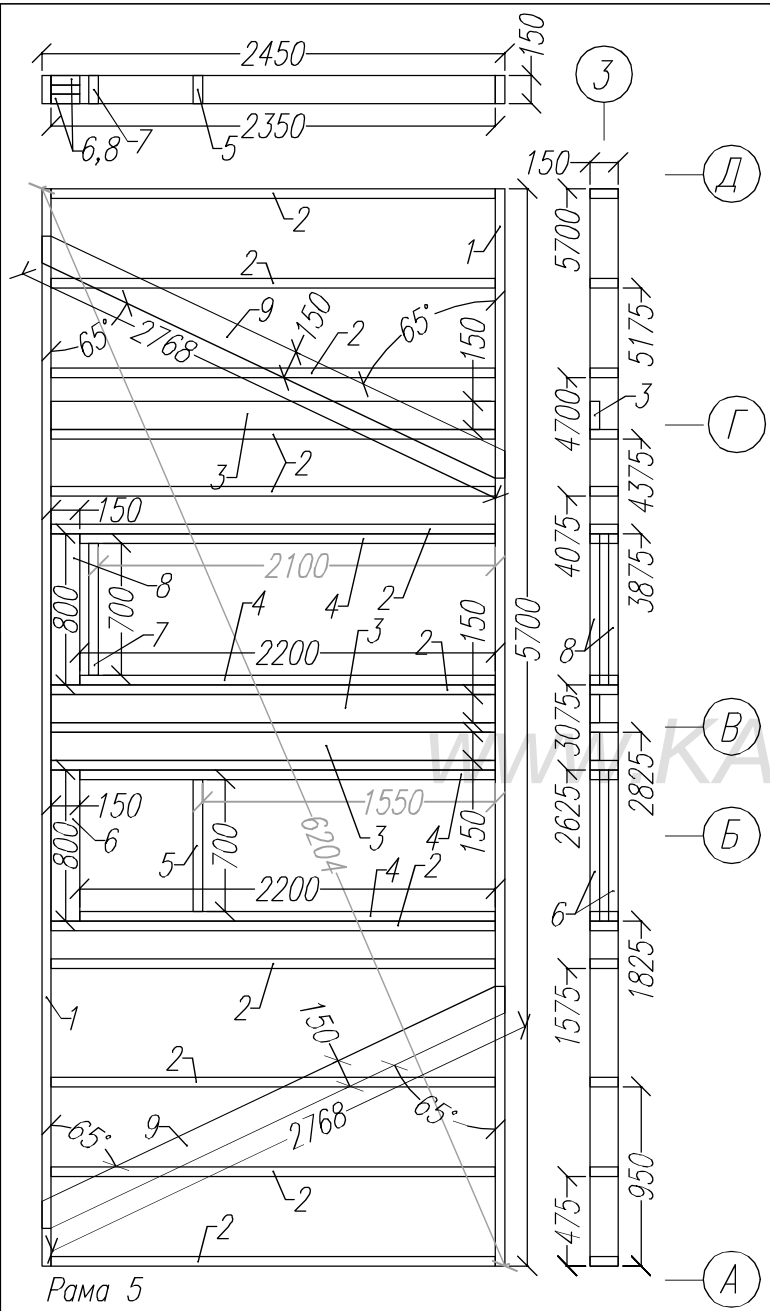

Раскрой. Рама 5			
Ном.	Наименов.	Размер.	Шт.
1	Лежень	5700x150x50	2
2	Стойка	2350x150x50	14
3	Стойка опорная	2350x150x50	3
4	Стойка	2200x150x50	4
5	Балка проема	700x150x50	1
6	Ригель проема	800x150x50	2
7	Балка дверного проема	700X150X50	1
8	Ригель дверного проема	800x150x50	2
9	Укосина	2768x150x50	2

Внешний вид Рамы-5.

WWW.KARKAS-INFO.RU

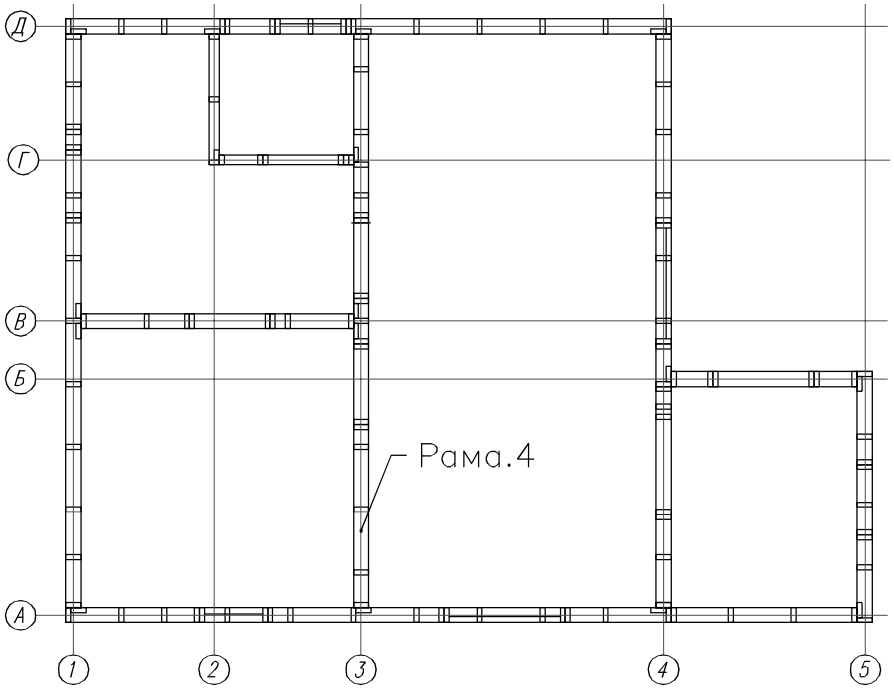

Согласовано

Возм. инв

Подпись и дата

Ив. подл.

Лист	№док	Подпись	Дата	Каркасная баня КБ-61 "Алтай"		
				Стены 1.эт.	Стадия	Лист	Листов
					АС	14	25
				Перегородки. Рама-5	http://www.karkas-info.ru		

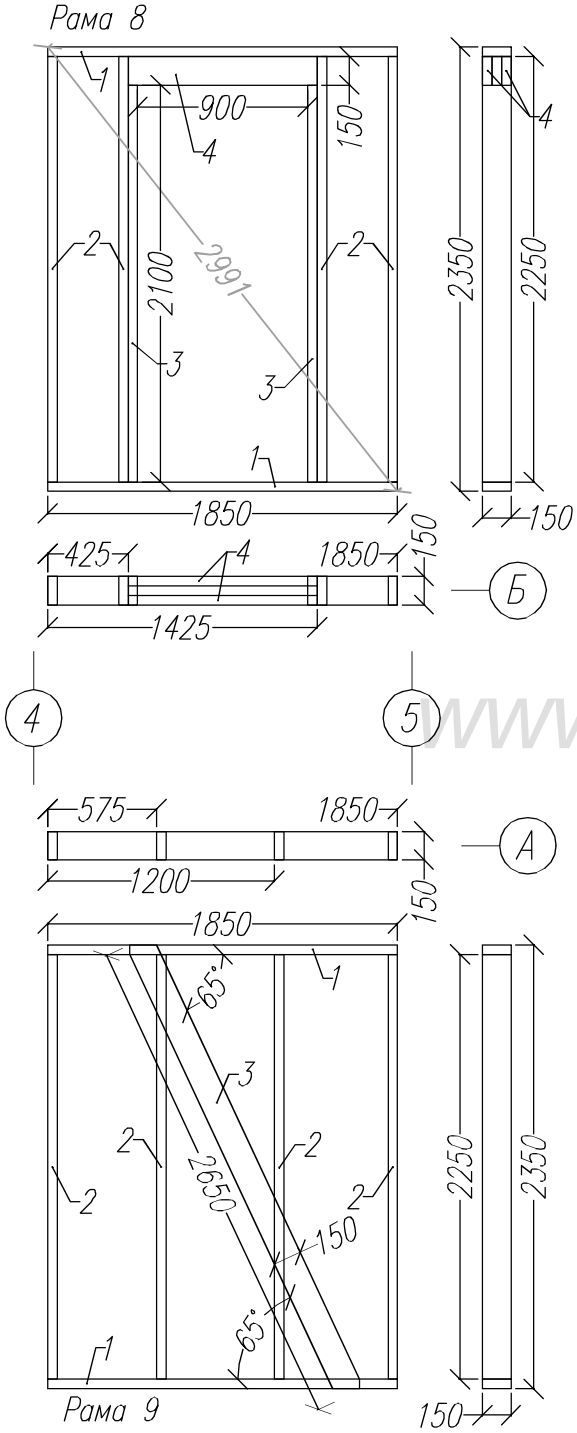

Раскрой. Рама 8			
Ном.	Наименов.	Размер.	Шт.
1	Лежень	1850x150x50	2
2	Стойка	2250x150x50	4
3	Стойка	2100x150x50	2
4	Ригель двер. проема	900x150x50	2

Раскрой. Рама 7			
Ном.	Наименов.	Размер.	Шт.
1	Лежень	2500x150x50	2
2	Стойка	2250x150x50	6
3	Стойка лплрная	2250x150x50	2
4	Стойка	2050x150x50	2
5	Стойка	1400x150x50	1
6	Балка оконного проема	600x150x50	2
7	Ригель оконного проема	700x150x50	2

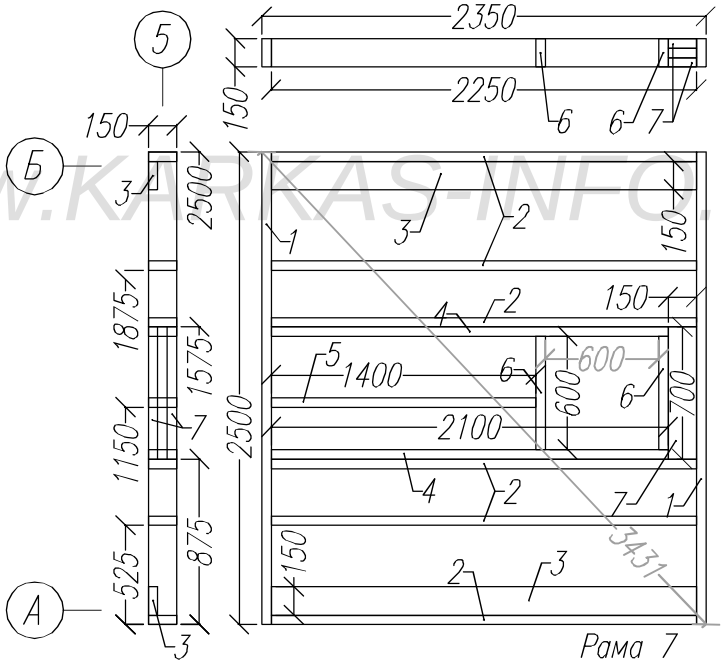

Раскрой. Рама 9			
Ном.	Наименов.	Размер.	Шт.
1	Лежень	1850x150x50	2
2	Стойка	2250x150x50	4
3	Укосина	2650x150x50	1

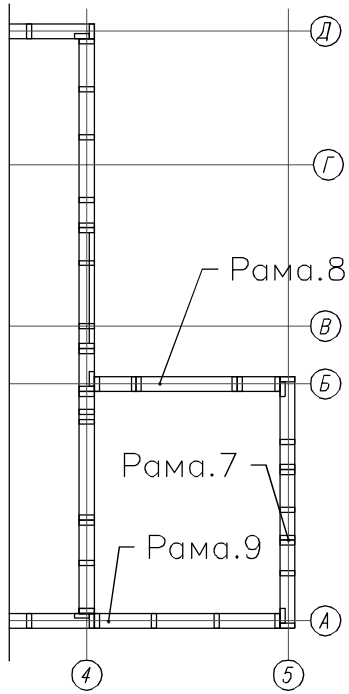

Внешний вид
Рамы-7, 8, 9.

WWW.KARKAS-INFO.RU

Согласовано

Возм. инв

Подпись и дата

Ив. подл.

Лист	№док	Подпись	Дата	Каркасная баня КБ-61 "Алтай"		
				Стены 1.эт.	Стадия	Лист	Листов
					АС	15	27
				Тамбур. Рамы 7, 8, 9.	http://www.karkas-info.ru		

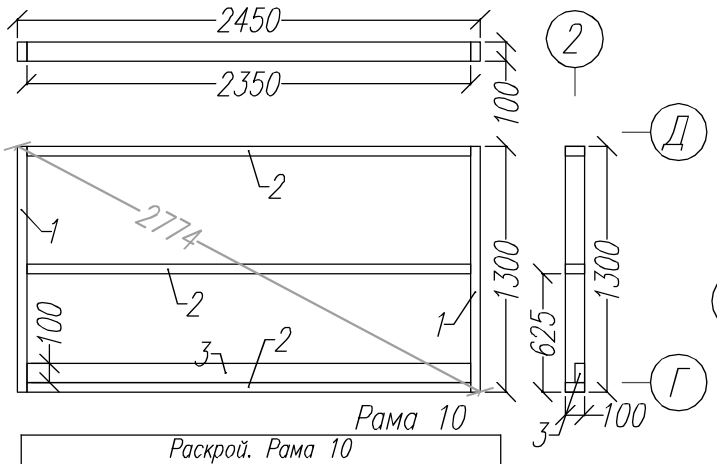

Рама 10

Раскрой. Рама 10			
Ном.	Наименов.	Размер.	Шт.
1	Лежень	1300x100x50	2
2	Стойка	2350x100x50	3
3	Стойка опорная	2350x100x50	1

Раскрой. Рама 11			
Ном.	Наименов.	Размер.	Шт.
1	Лежень	1330x100x50	2
2	Стойка	2350x100x50	4
3	Стойка	2200x100x50	2
4	Балка дверного проема	700x100x50	1
5	Ригель дверного према	800x150x50	2

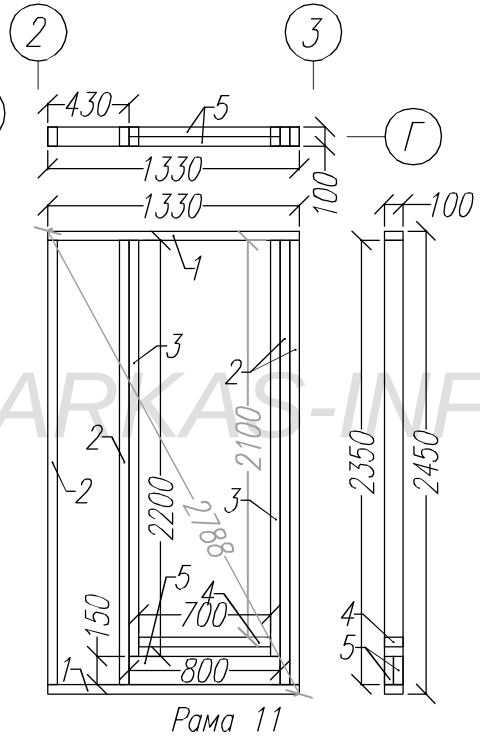

Рама 11

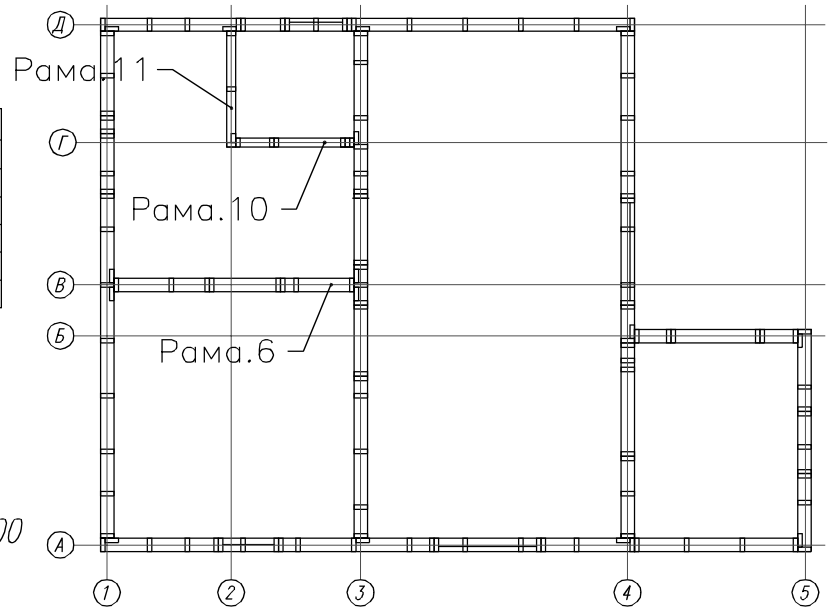

Рама 6

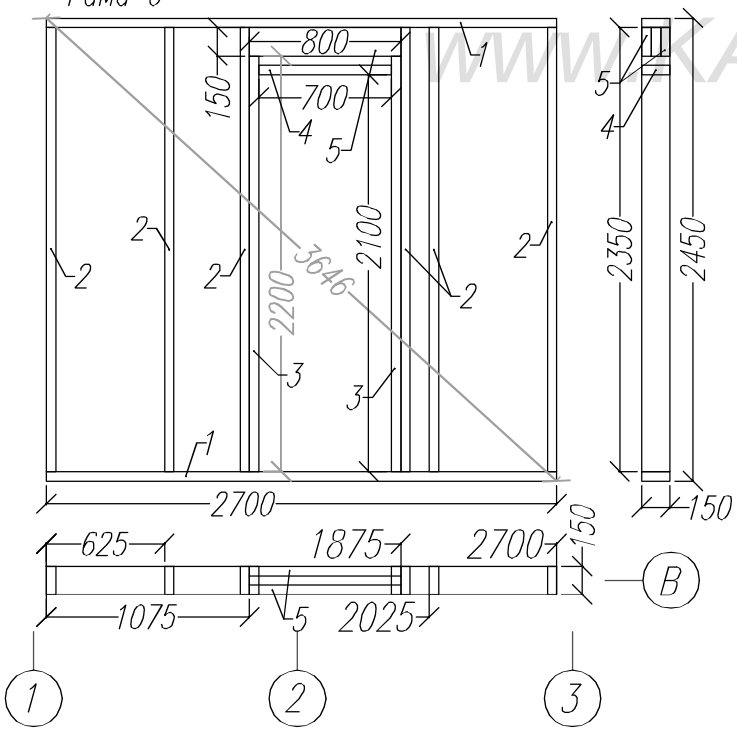

Раскрой. Рама 6			
Ном.	Наименов.	Размер.	Шт.
1	Лежень	2700x150x50	2
2	Стойка	2350x150x50	6
3	Стойка	2200x150x50	2
4	Балка дверного проема	700X150X50	1
5	Ригель дверного проема	800x150x50	2

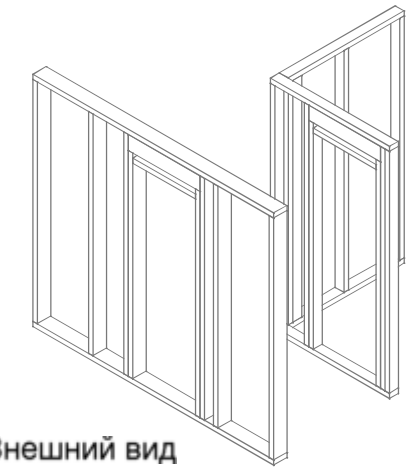

Внешний вид
Рамы-6, 10, 11.

WWW.KARKAS-INFO.RU

Согласовано

Возм. инв

Подпись и дата

Ив. подл.

Лист	№док	Подпись	Дата	Каркасная баня КБ-61 "Алтай"		
				Стены 1.эт.	Стадия	Лист	Листов
					АС	16	27
				Внешние стены. Рама-1	http://www.karkas-info.ru		

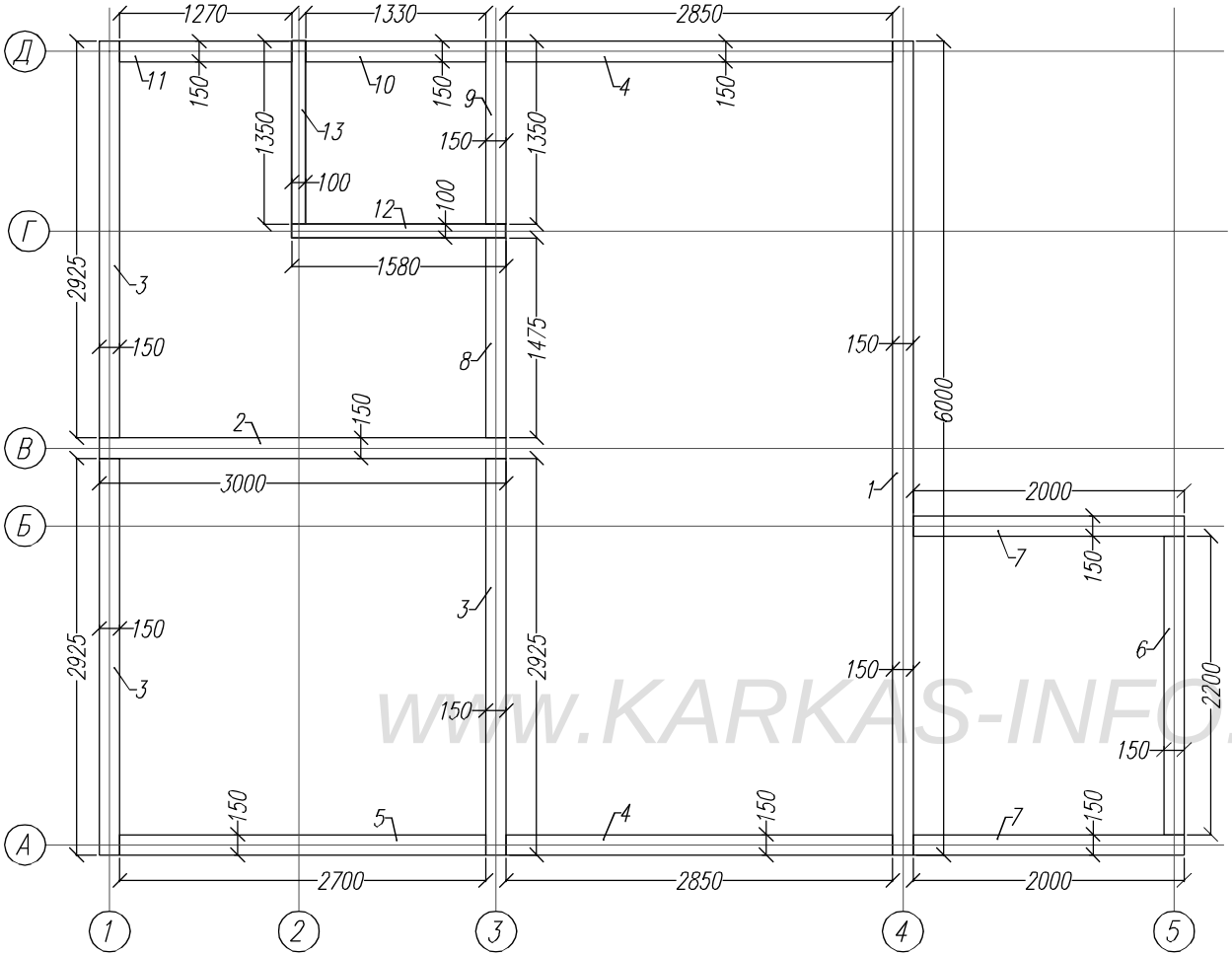

Обвязка стен первого этажа

Раскрой. Обвязка стен первого этажа.			
Ном.	Наименов.	Размер.	Шт.
1	Лежень	6000x150x50	1
2	Лежень	3000x150x50	1
3	Лежень	2925x150x50	3
4	Лежень	2850x150x50	2
5	Лежень	2700x150x50	1
6	Лежень	2200x150x50	1
7	Лежень	2000x150x50	2
8	Лежень	1475x150x50	1
9	Лежень	1350x150x50	1
10	Лежень	1330x150x50	1
11	Лежень	1270x150x50	1
12	Лежень	1580x100x50	1
13	Лежень	1350x100x50	1

WWW.KARKAS-INFO.RU

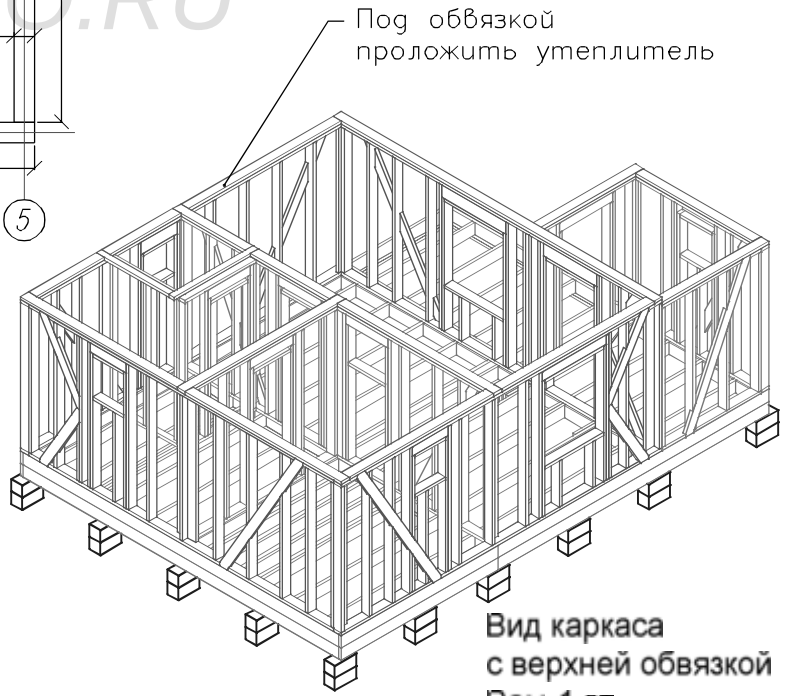

Вид каркаса
с верхней обвязкой
Рам-1.эт

Согласовано

Возм. инв

Подпись и дата

Ив. подл.

Лист	№док	Подпись	Дата	Каркасная баня КБ-61 "Алтай"		
				Стены 1.эт.	Стадия	Лист	Листов
					АС	17	27
				Верхняя обвязка	http://www.karkas-info.ru		

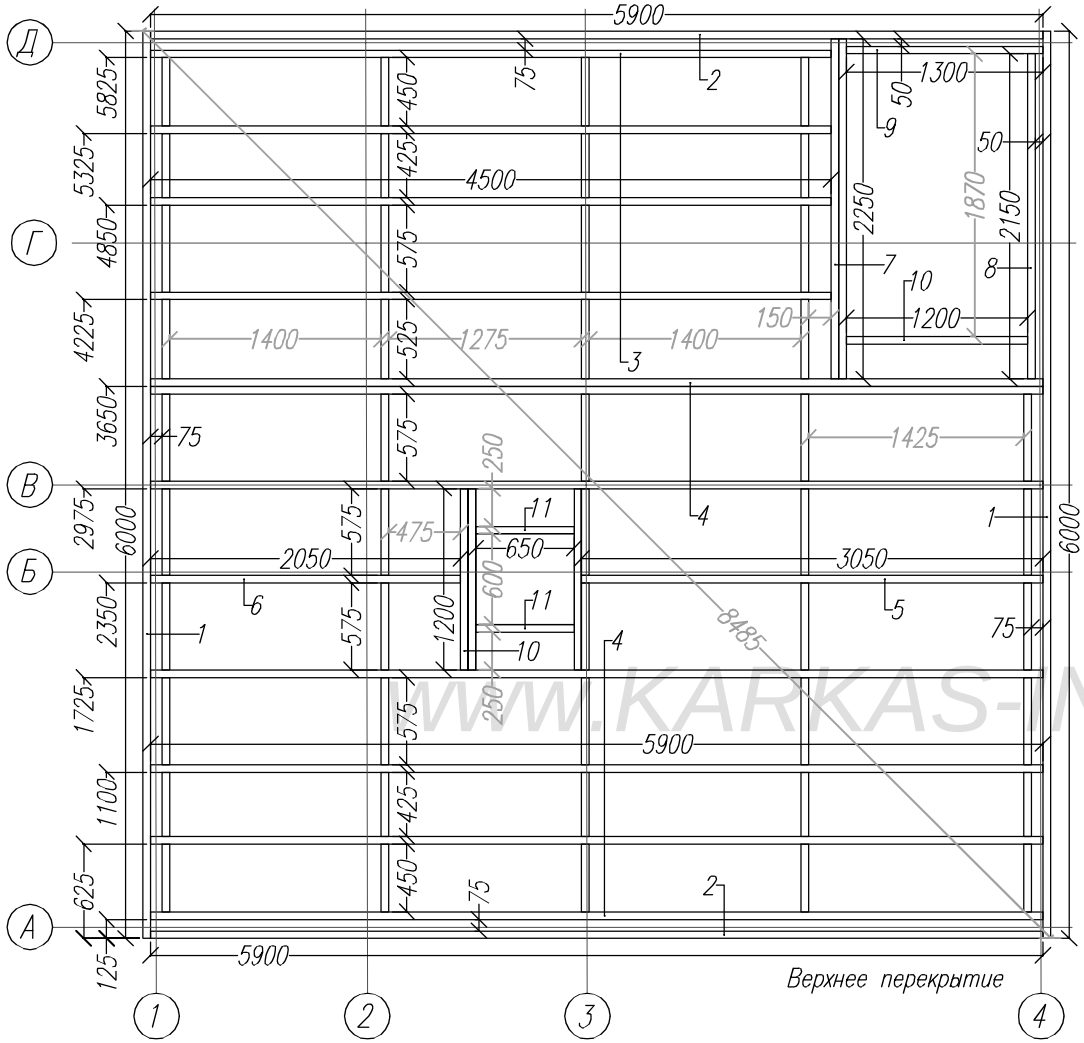

Верхнее перекрытие

WWW.KARKAS-INFO.RU

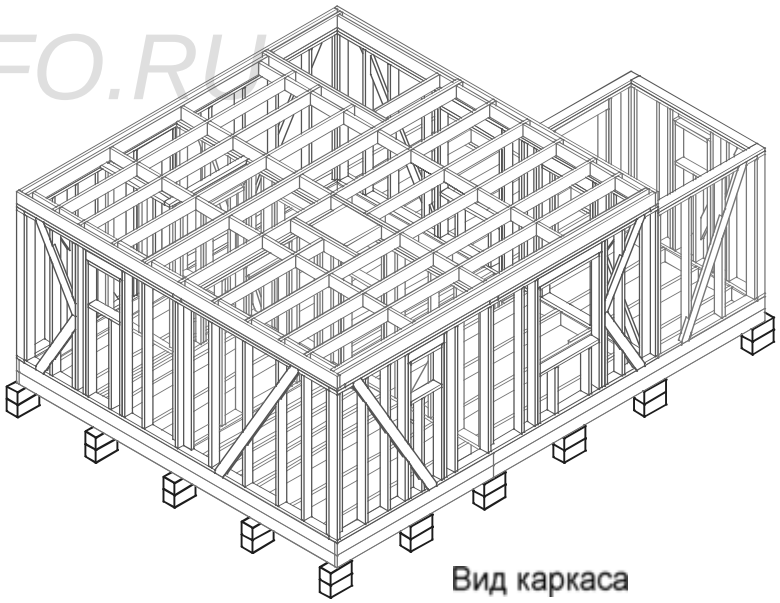

Вид каркаса
с верхним перекрытием.

Раскрой. Верхнее перекрытие.								
Ном.	Наименов.	Размер.	Шт.		Ном.	Наименов.	Размер.	Шт.
1	Торцевая доска	6000x200x50	2		7	Балка проема	2250x200x50	2
2	Торцевая доска	5900x200x50	2		8	Балка проема	2150x200x50	1
3	Лага	4500x200x50	4		9	Балка проема	1300x200x50	1
4	Лага	5900x200x50	7		10	Балка проема	1200x200x50	3
5	Лага	3050x200x50	1		11	Балка проема	650x200x50	2
6	Лага	2050x200x50	1		12	Перемычки	по месту	46

Согласовано

Возм. инв

Подпись и дата

Ив. подл.

Лист	№док	Подпись	Дата	Каркасная баня КБ-61 "Алтай"			
				Верхнее перекрытие.	Стадия	Лист	Листов
					АС	18	27
				-/-	http://www.karkas-info.ru		

Раскрой. Рама 12.			
Ном.	Наименов.	Размер.	Шт.
1	Лежень	6000x150x50	2
2	Лежень	5700x150x50	1
3	Стойка	1000x150x50	11
4	Стойка опорная	1000x150x50	3

Раскрой. Рама 13.			
Ном.	Наименов.	Размер.	Шт.
1	Лежень	6000x150x50	2
2	Лежень	5700x150x50	1
3	Стойка	1000x150x50	11
4	Стойка опорная	1000x150x50	3

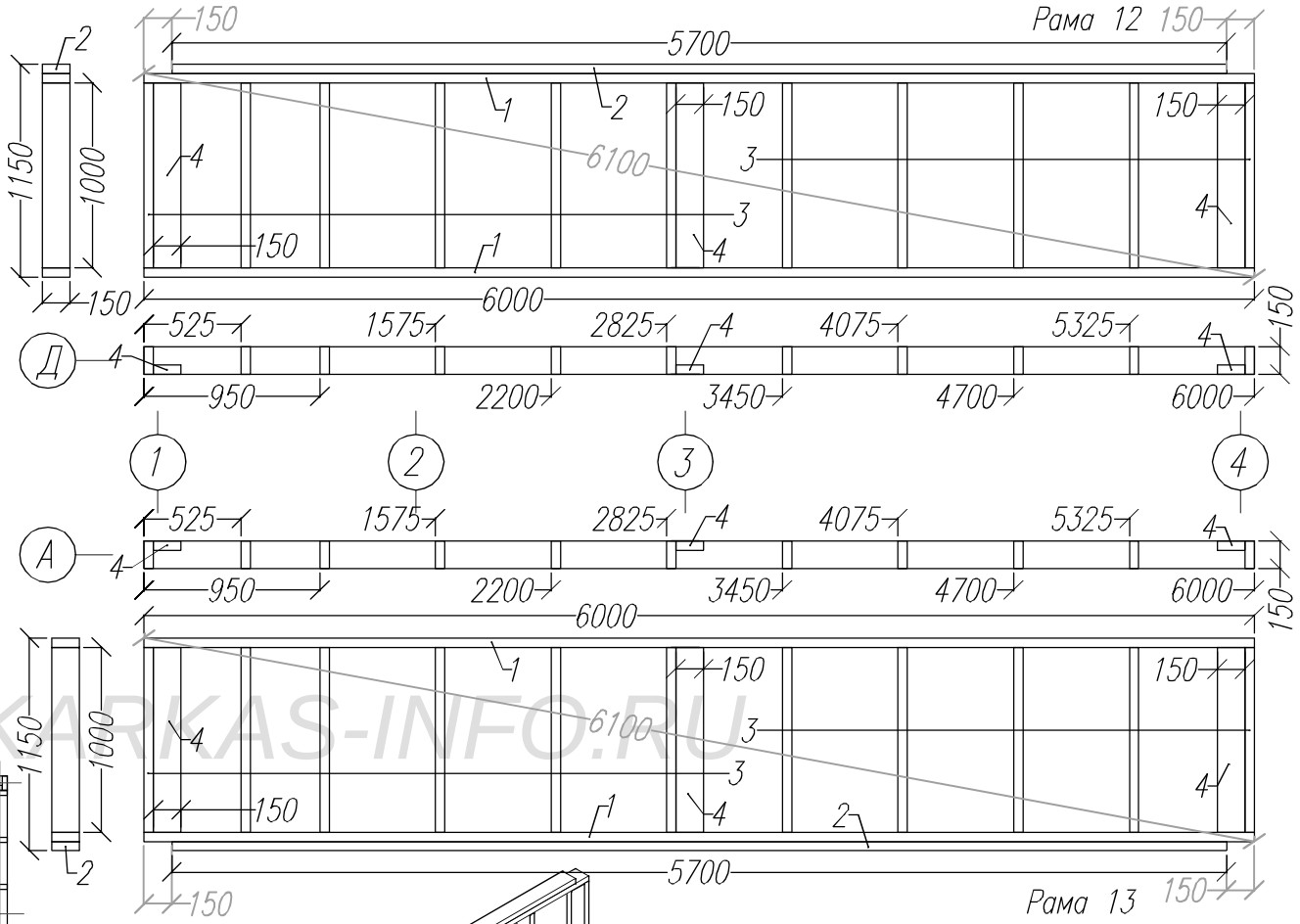

WWW.KARKAS-INFO.RU

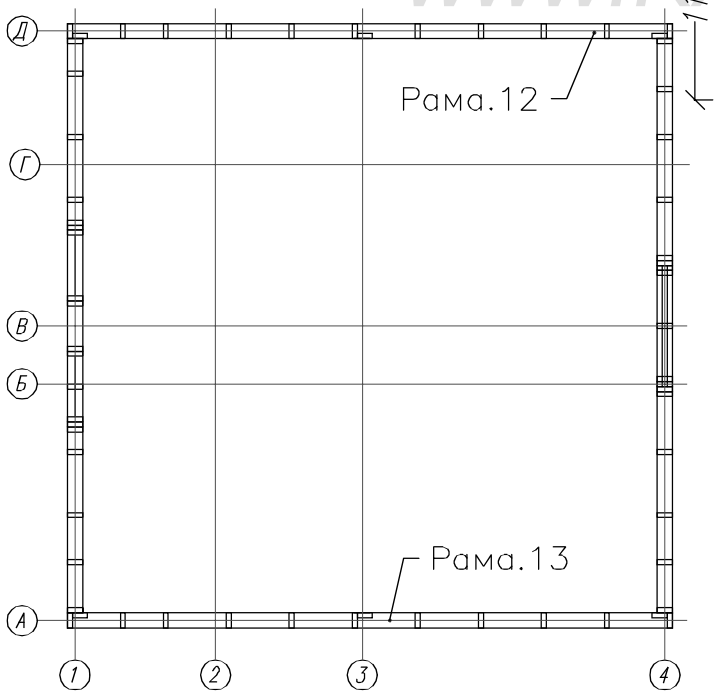

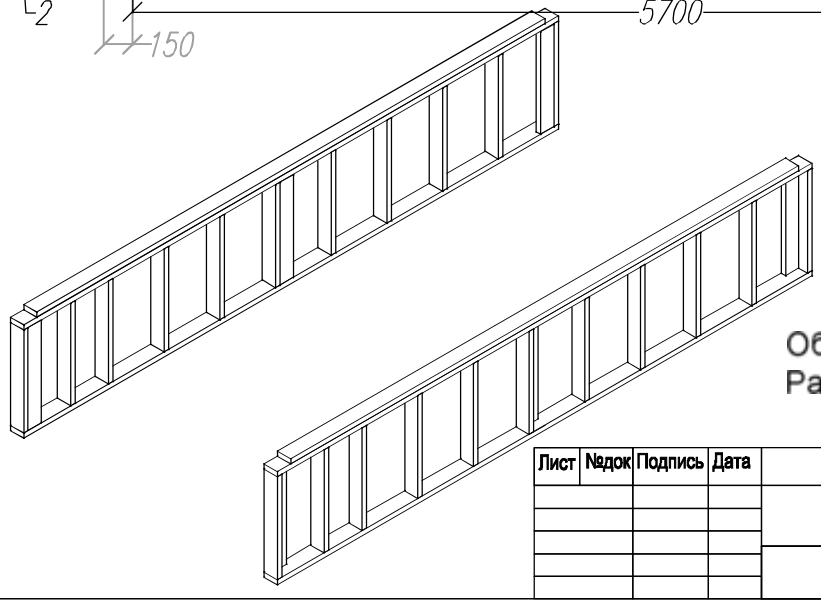

Общий
Рам 12, 13.

Лист	№док	Подпись	Дата	Каркасная баня КБ-61 "Алтай"		
				Стены мансарды	Стадия	Лист	Листов
					АС	19	27
				Рамы 12, 13.	http://www.karkas-info.ru		

Согласовано

Возм. инв

Подпись и дата

Ив. подл.

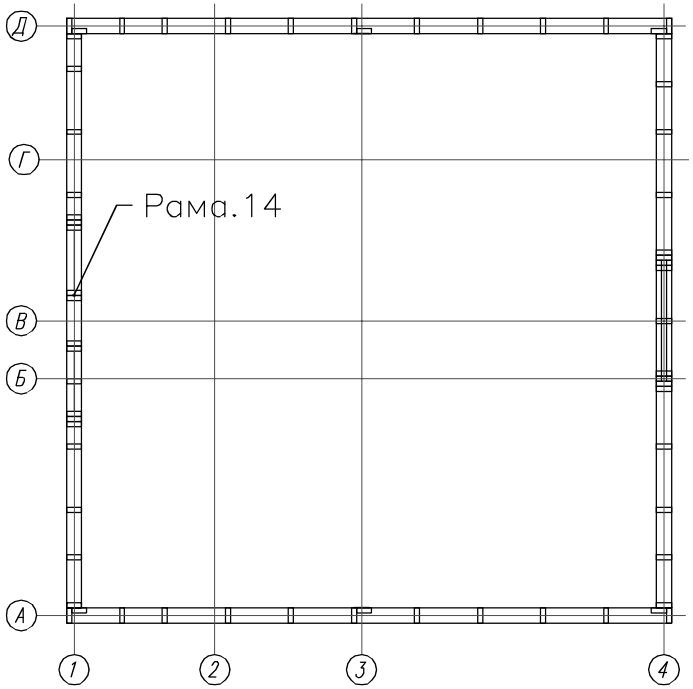

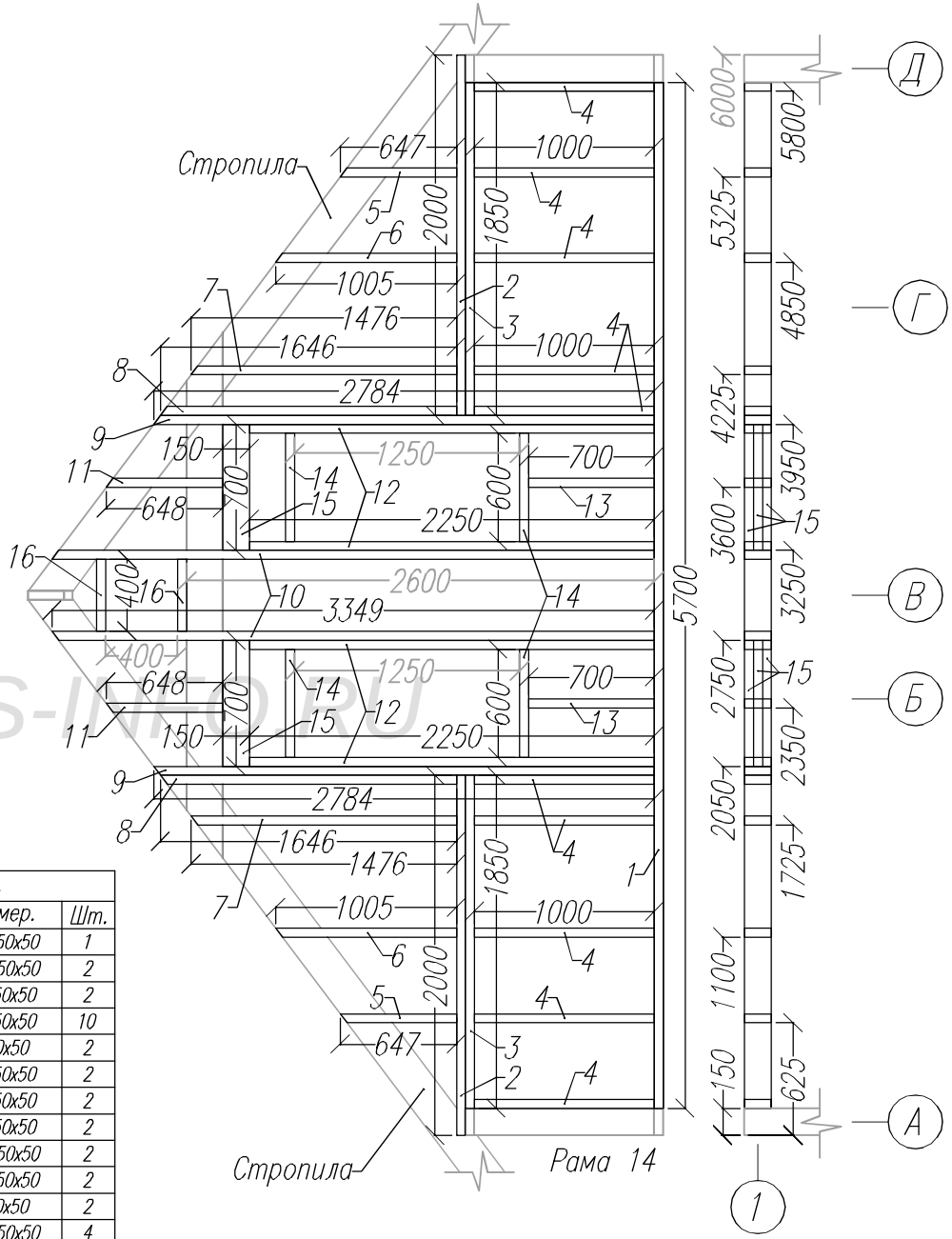

WWW.KARKAS-INFO.RU

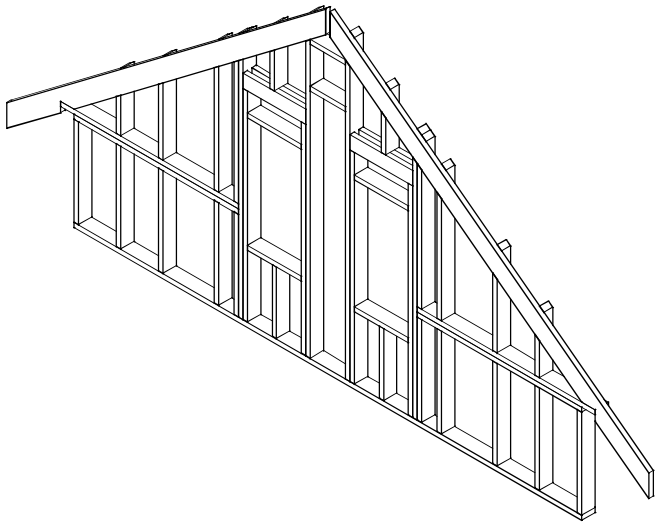

Раскрой. Рама 14.			
Ном.	Наименов.	Размер.	Шт.
1	Лежень	5700x150x50	1
2	Лежень	2000x150x50	2
3	Лежень	1850x150x50	2
4	Стойка	1000x150x50	10
5	Стойка	647x150x50	2
6	Стойка	1005x150x50	2
7	Стойка	1476x150x50	2
8	Стойка	1646x150x50	2
9	Стойка	2784x150x50	2
10	Стойка	3349x150x50	2
11	Стойка	648x150x50	2
12	Стойка	2250x150x50	4
13	Стойка	700x150x50	2
14	Балка оконн.проема	600x150x50	4
15	Ригель оконн.проема	700x150x50	6
16	Балка проема	400x150x50	2

Согласовано

Возм. инв

Подпись и дата

Ив. подл.

Лист	№док	Подпись	Дата	Каркасная баня КБ-61 "Алтай"		
				Стены мансарды.	Стадия	Лист	Листов
					АС	20	25
				Фронтон-1. Рама-14	http://www.karkas-info.ru		

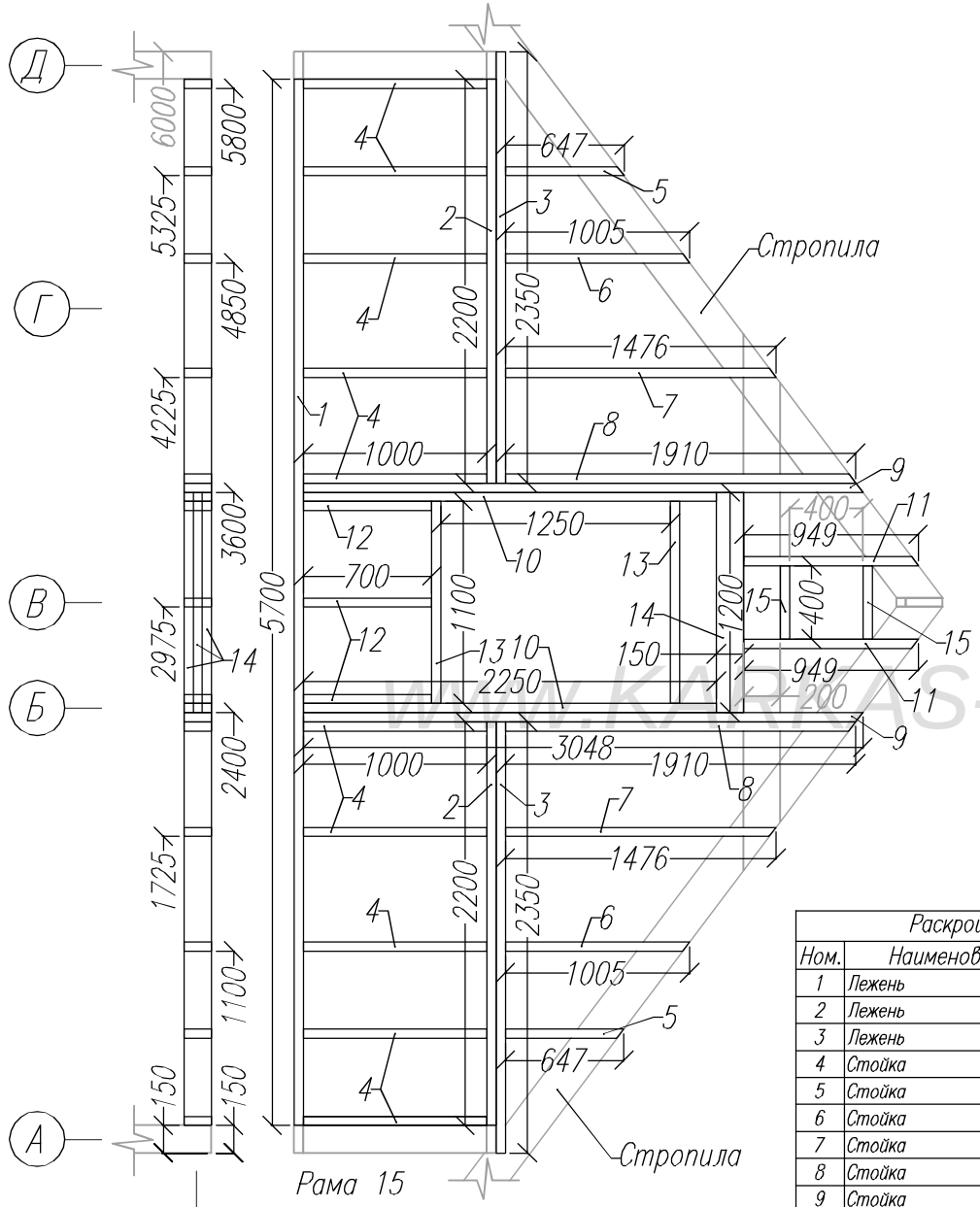

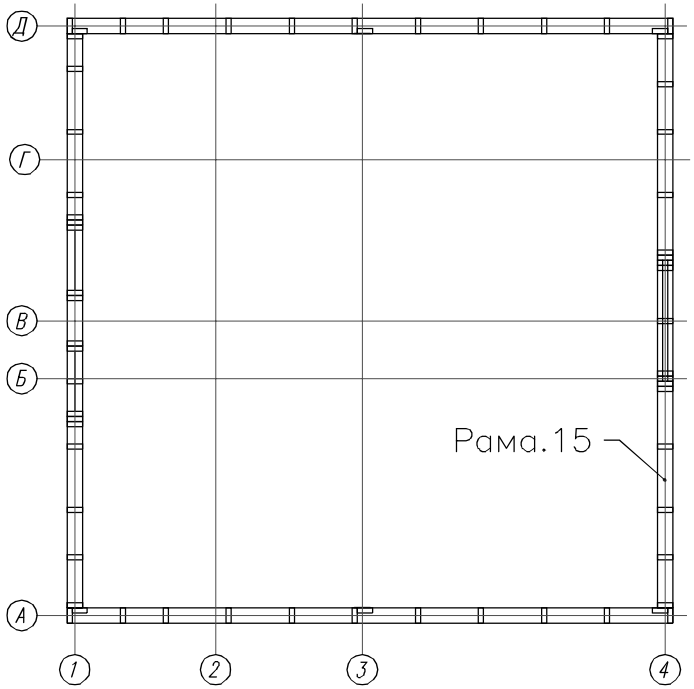

WWW.KARKAS-INFO.RU

Раскрой. Рама 15.			
Ном.	Наименов.	Размер.	Шт.
1	Лежень	5700x150x50	1
2	Лежень	2200x150x50	2
3	Лежень	2350x150x50	2
4	Стойка	1000x150x50	10
5	Стойка	647x150x50	2
6	Стойка	1005x150x50	2
7	Стойка	1476x150x50	2
8	Стойка	1910x150x50	2
9	Стойка	3048x150x50	2
10	Стойка	2250x150x50	2
11	Стойка	949x150x50	2
12	Стойка	700x150x50	3
13	Балка оконн.проема	1100x150x50	2
14	Ригель оконн.проема	1200x150x50	3
15	Балка проема	400x150x50	2

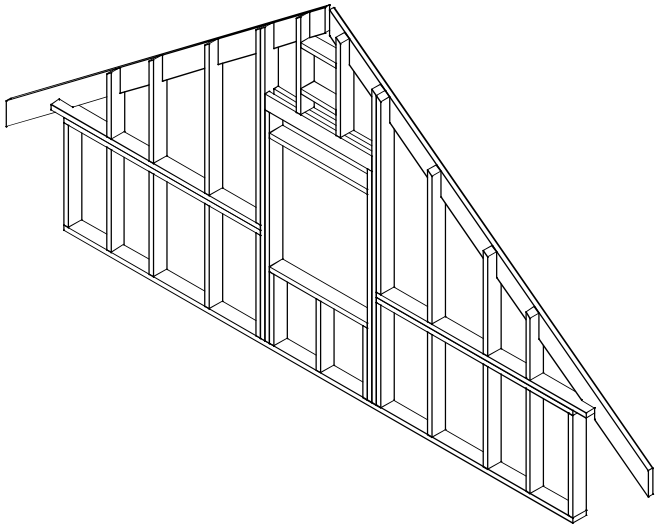

Согласовано

Возм. инв

Подпись и дата

Ив. подл.

Лист	№док	Подпись	Дата	Каркасная баня КБ-61 "Алтай"		
				Стены мансарды	Стадия	Лист	Листов
					АС	21	27
				Фронто-2. Рама-15	http://www.karkas-info.ru		

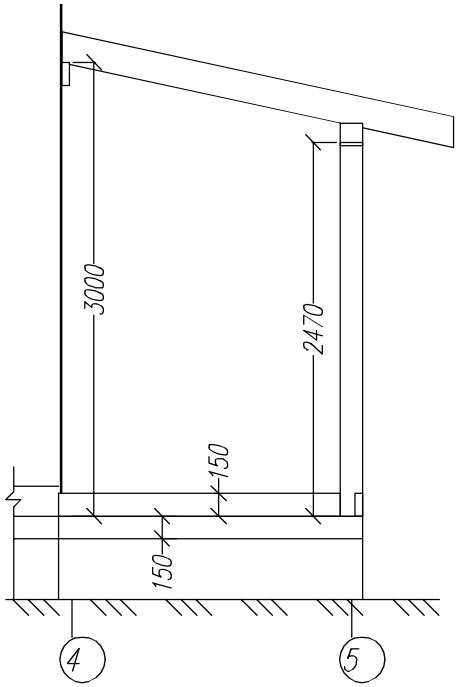

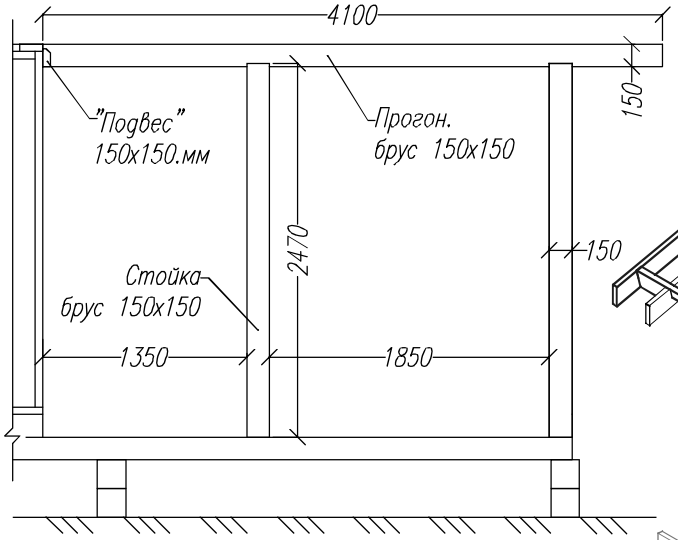

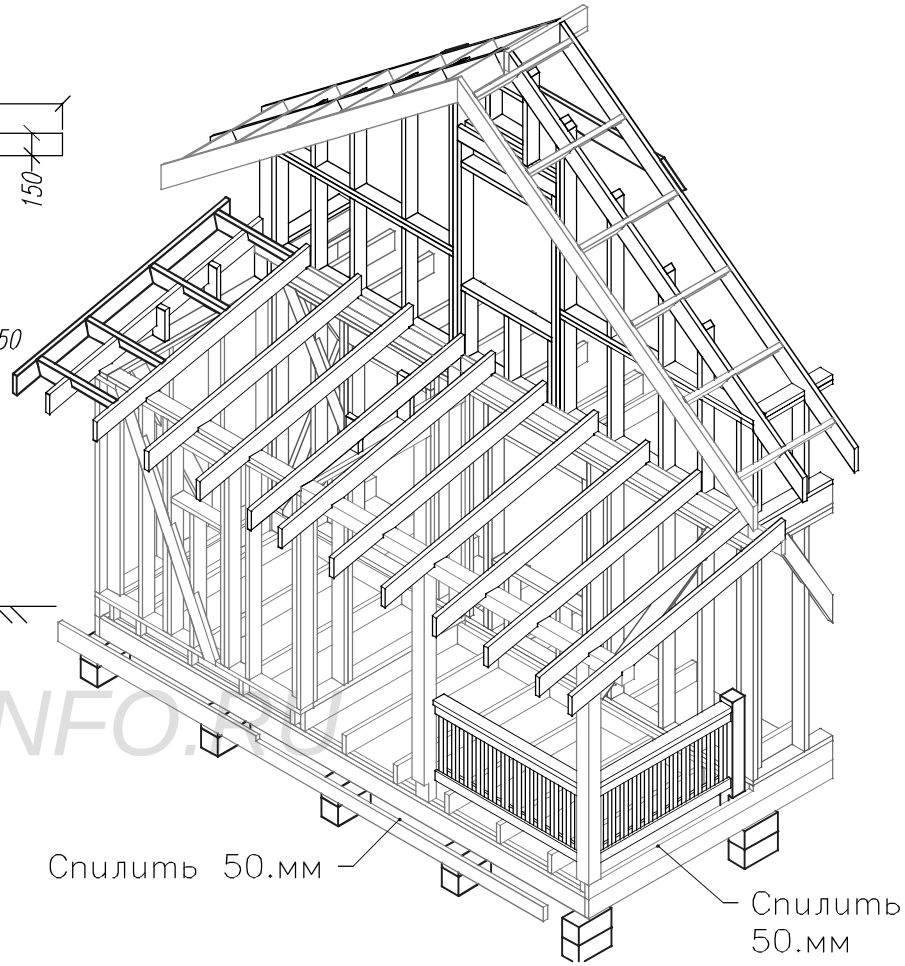

WWW.KARKAS-INFO.RU

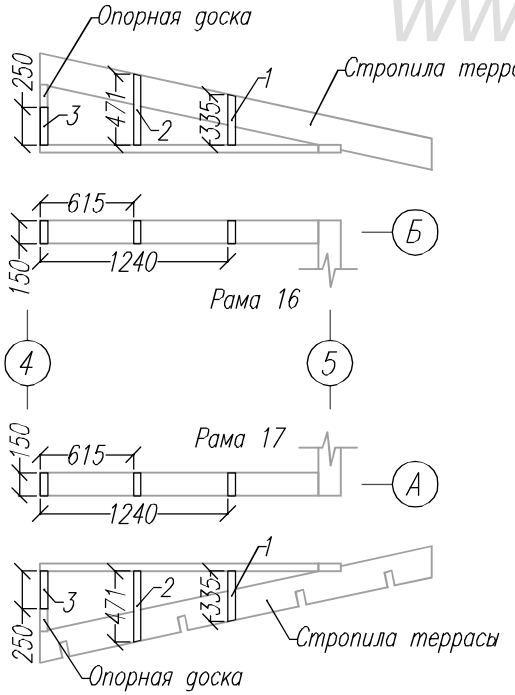

Раскрой. Рама 16			
Ном.	Наименов.	Размер.	Шт.
1	Стойка	355х150х50	1
2	Стойка	471х150х50	1
3	Стойка опорная	250х150х50	1

Раскрой. Рама 17			
Ном.	Наименов.	Размер.	Шт.
1	Стойка	355х150х50	1
2	Стойка	471х150х50	1
3	Стойка опорная	250х150х50	1

Узлы стоек террасы.

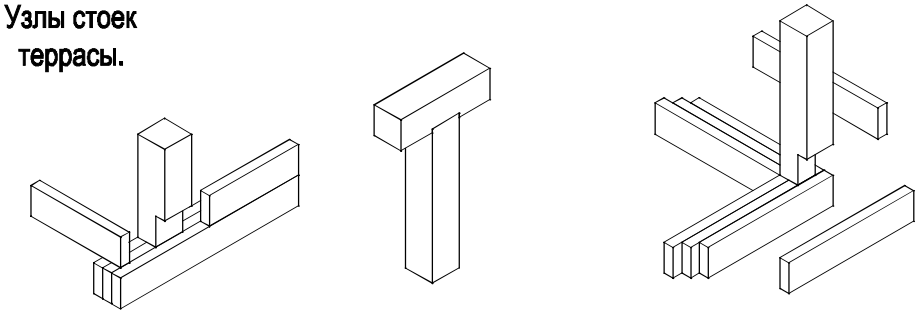

Лист	№док	Подпись	Дата	Каркасная баня КБ-61 "Алтай"		
				Терраса	Стадия	Лист	Листов
					АС	22	27
				-/-	http://www.karkas-info.ru		

Согласовано

Возм. инв

Подпись и дата

Ив. подл.

План стропил

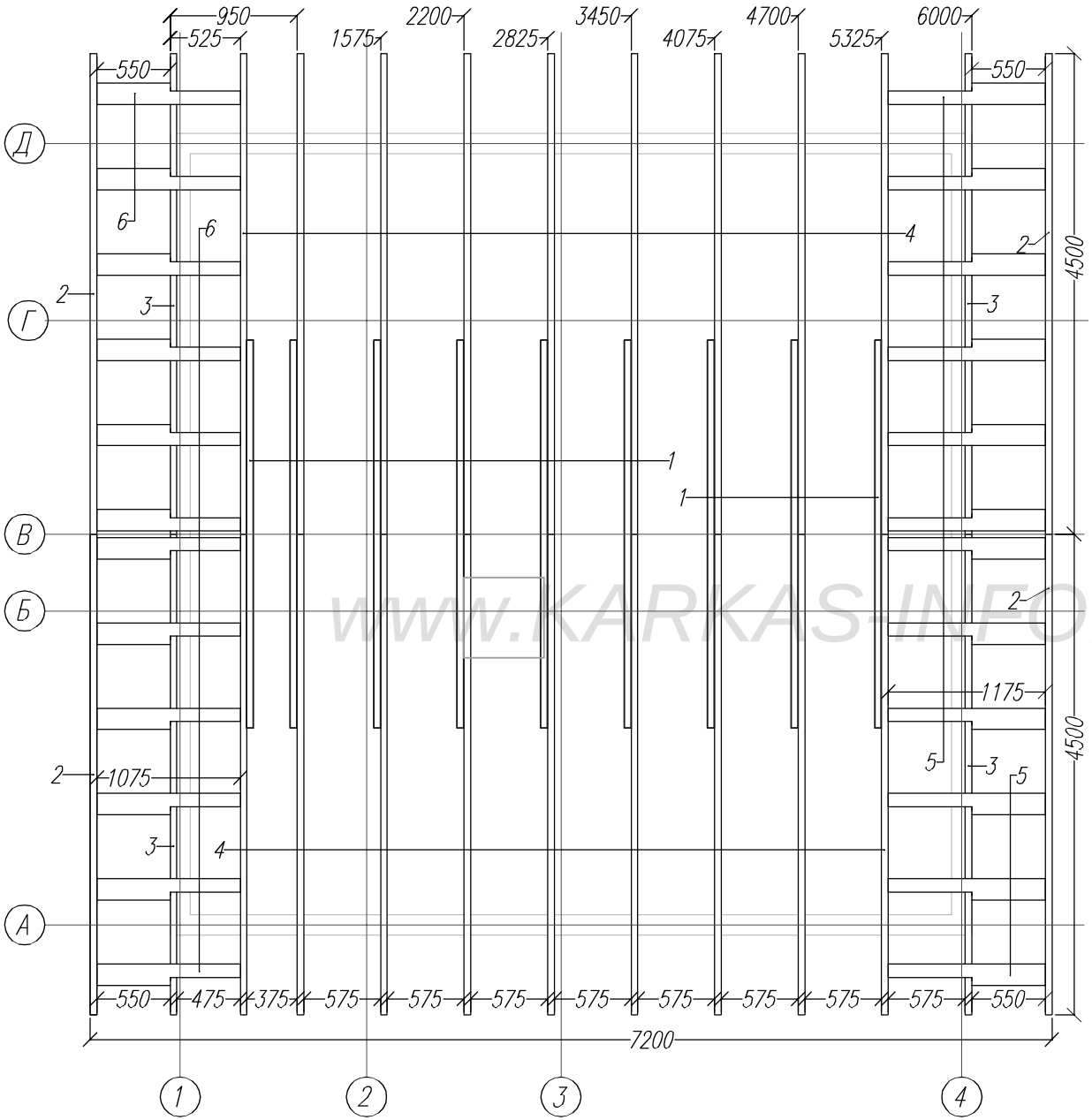

План стропил.
Терраса.

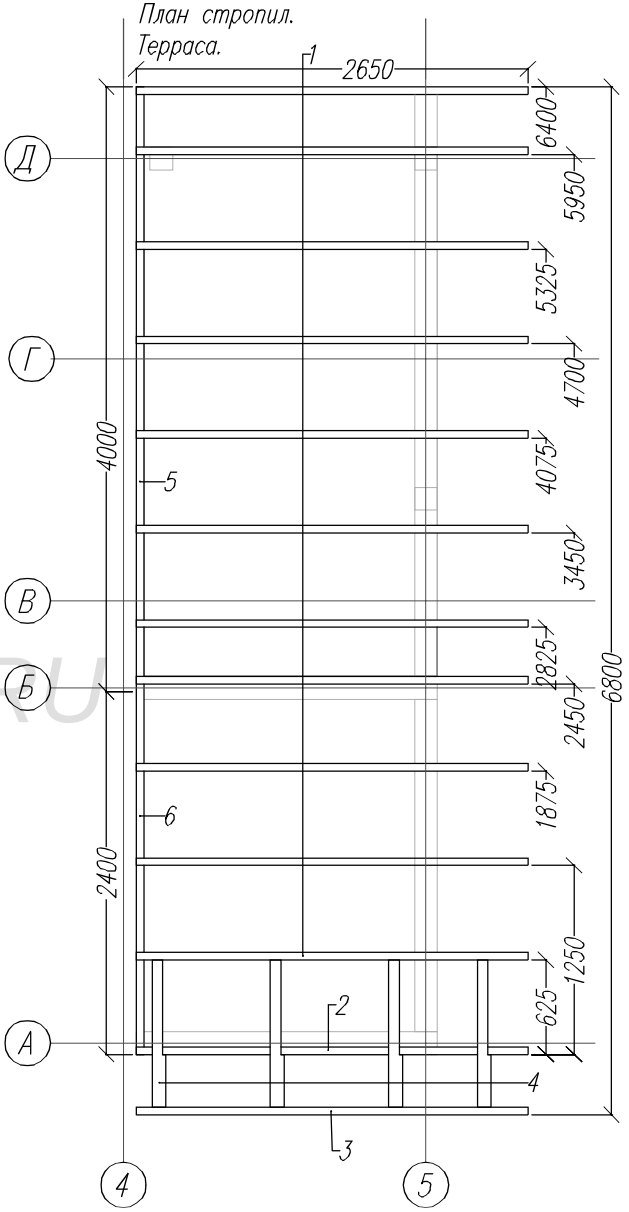

WWW.KARKAS-INFO.RU

Согласовано

Возм. инв

Подпись и дата

Ив. подл.

Лист	№док	Подпись	Дата	Каркасная баня КБ-61 "Алтай"		
				Терраса	Стадия	Лист	Листов
					АС	23	27
				Внешние стены. Рама-1	http://www.karkas-info.ru		

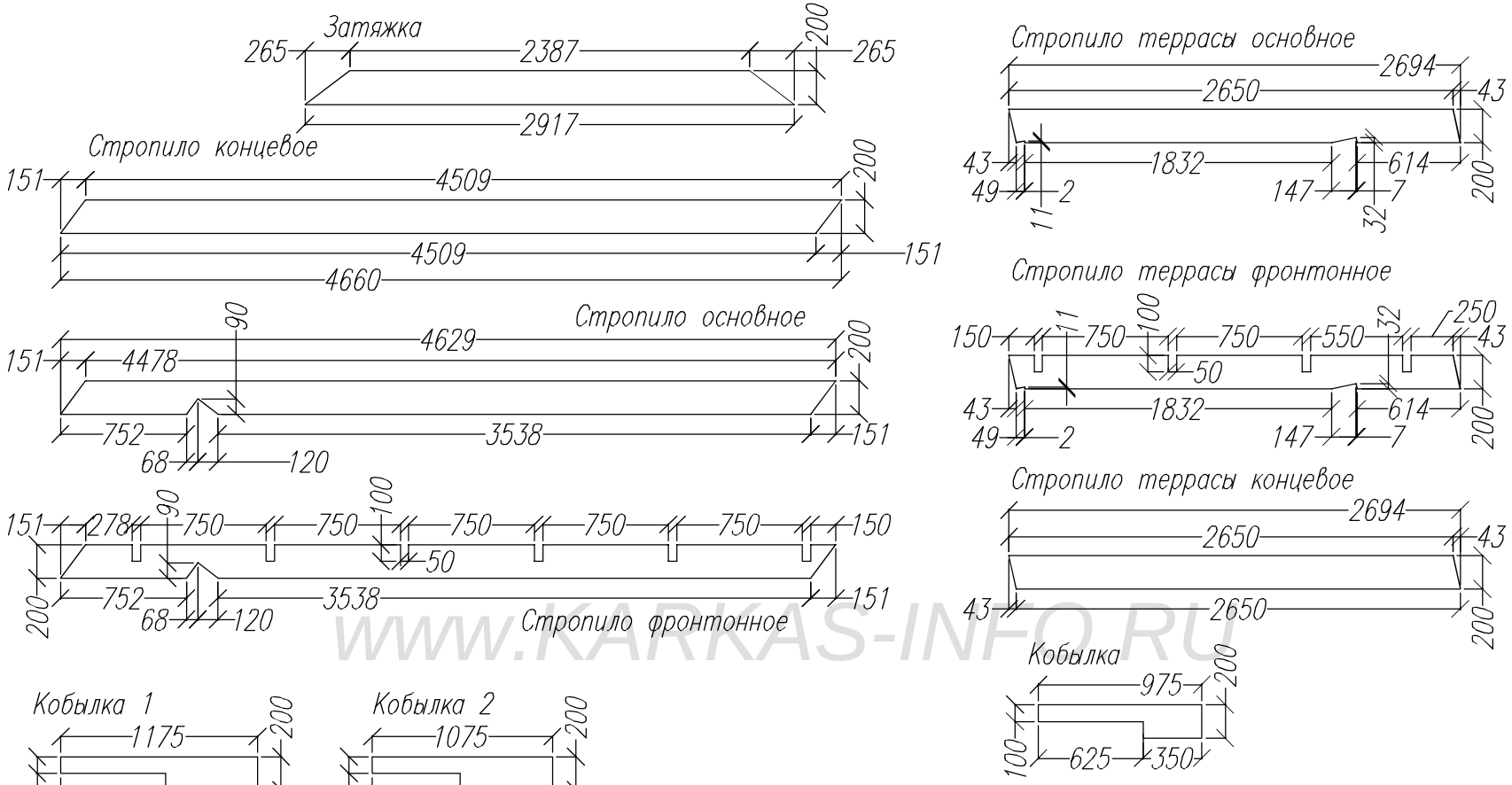

WWW.KARKAS-INFO.RU

Раскрой. Стропильная система.			
Ном.	Наименов.	Размер.	Шт.
1	Затяжка	2917x200x50	9
2	Стропило концевое	4660x200x50	4
3	Стропило фронтонное	4629x200x50	4
4	Стропило основное	4629x200x50	18
5	Кобылка 1	1175x200x50	12
6	Кобылка 2	1075x200x50	12

Раскрой. Стропильная система.			
Ном.	Наименов.	Размер.	Шт.
1	Стропило террасы основ.	2917x200x50	11
2	Стропило террасы фронт.	4660x200x50	1
3	Стропило террасы конц.	4629x200x50	1
4	Кобылка	4629x200x50	4
5	Опорная доска	1175x200x50	1
6	Опорная доска	1075x200x50	1

Согласовано

Возм. инв

Подпись и дата

Инв. подл.

Лист	№док	Подпись	Дата	Каркасная баня КБ-61 "Алтай"		
				Стропила	Стадия	Лист	Листов
					АС	24	27
				Бани/Террасы	http://www.karkas-info.ru	

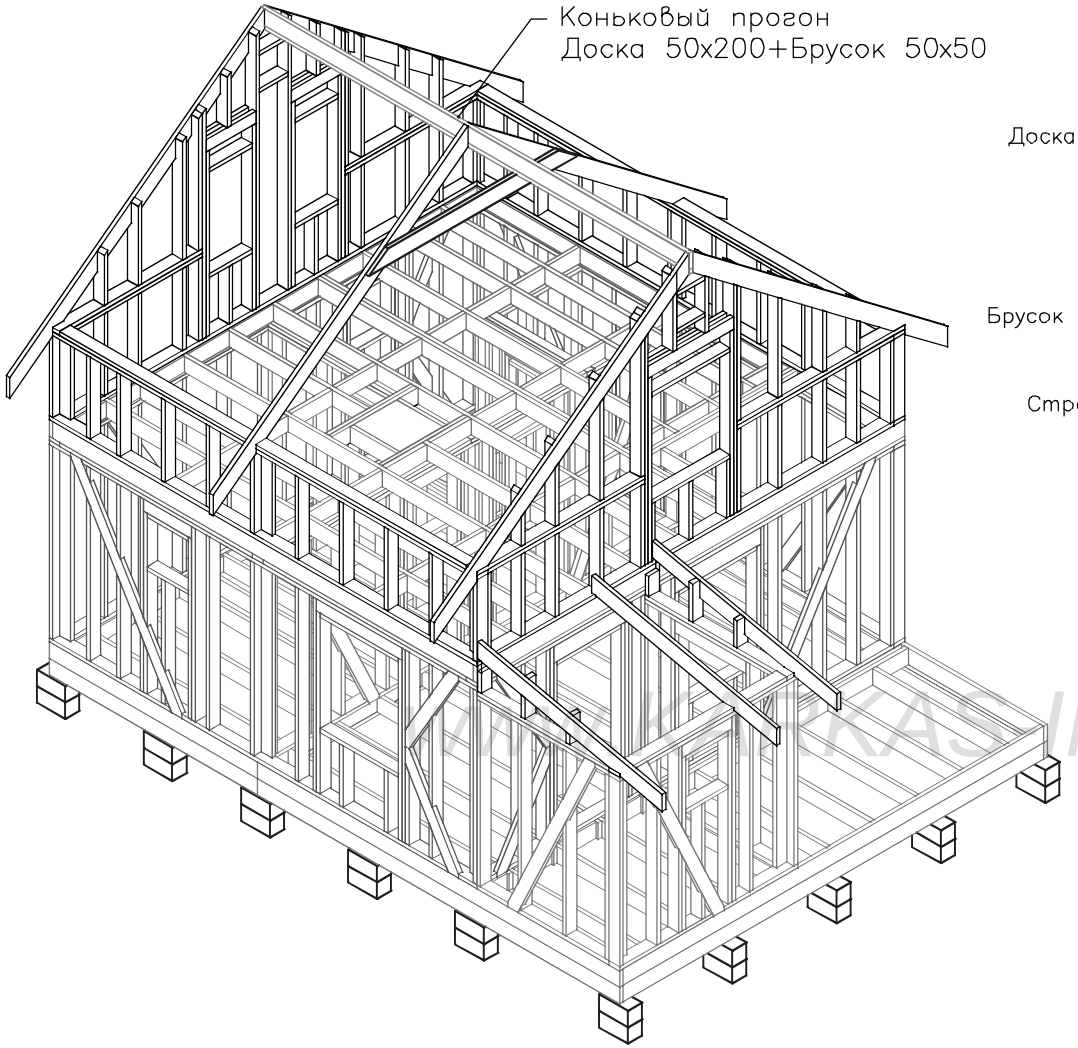

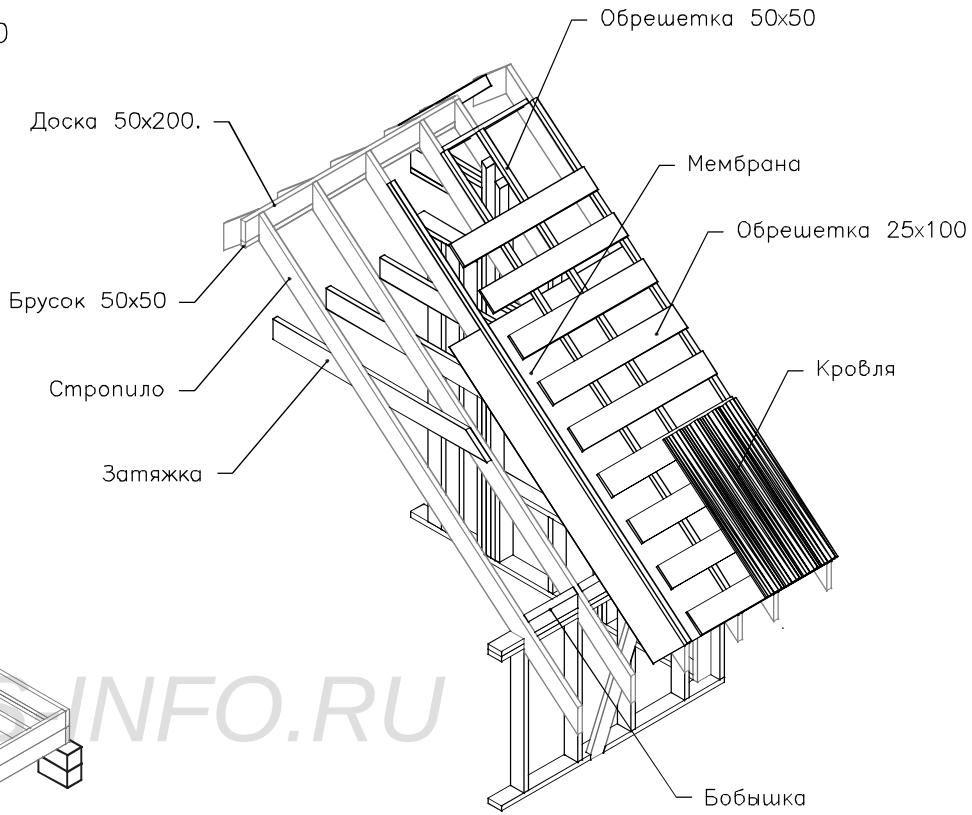

WWW.KARKAS-INFO.RU

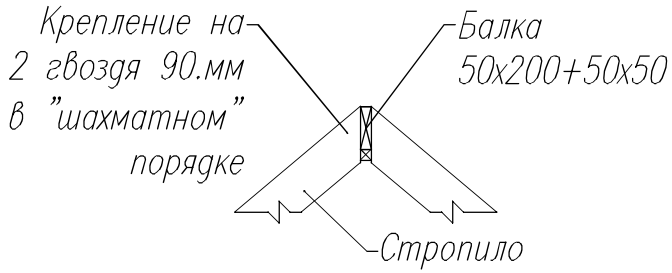

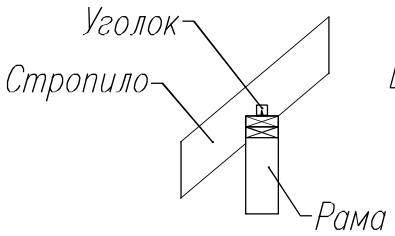

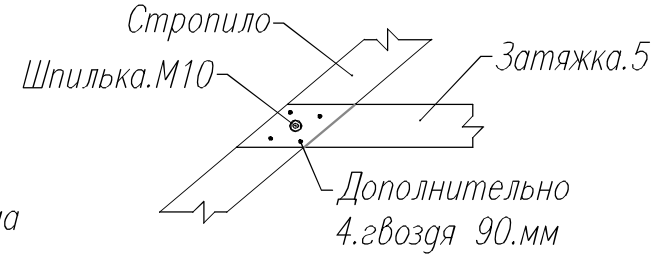

Согласовано

Возм. инв

Подпись и дата

Ив. подл.

Лист	№док	Подпись	Дата	Каркасная баня КБ-61 "Алтай"		
				Коньковый прогон.	Стадия	Лист	Листов
					АС	25	27
				Узел кровли.	http://www.karkas-info.ru		

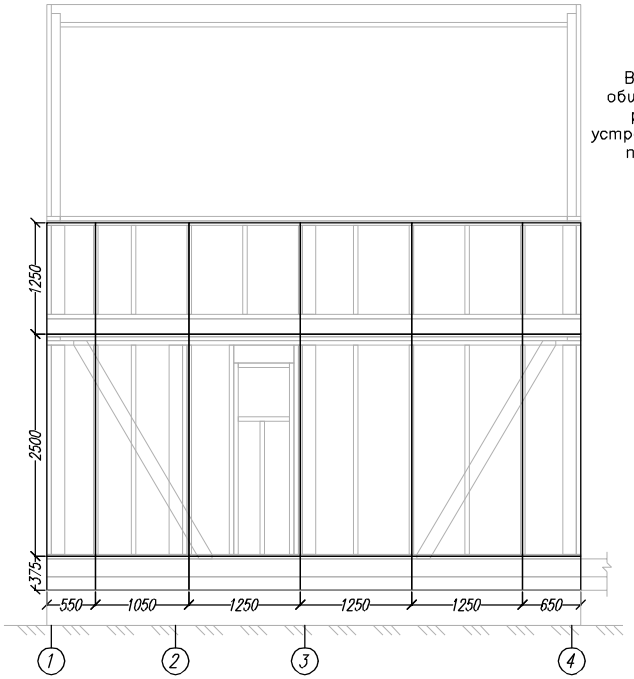

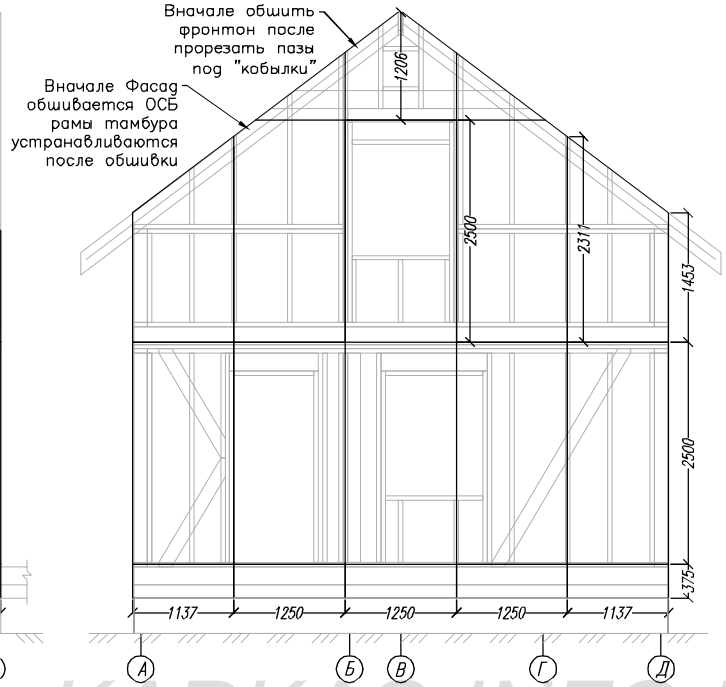

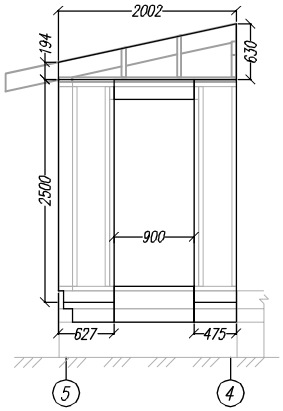

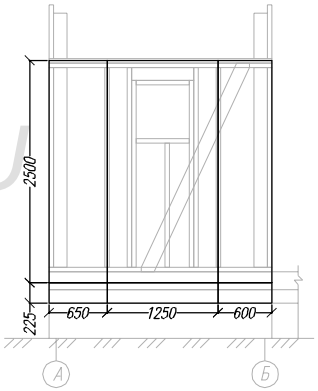

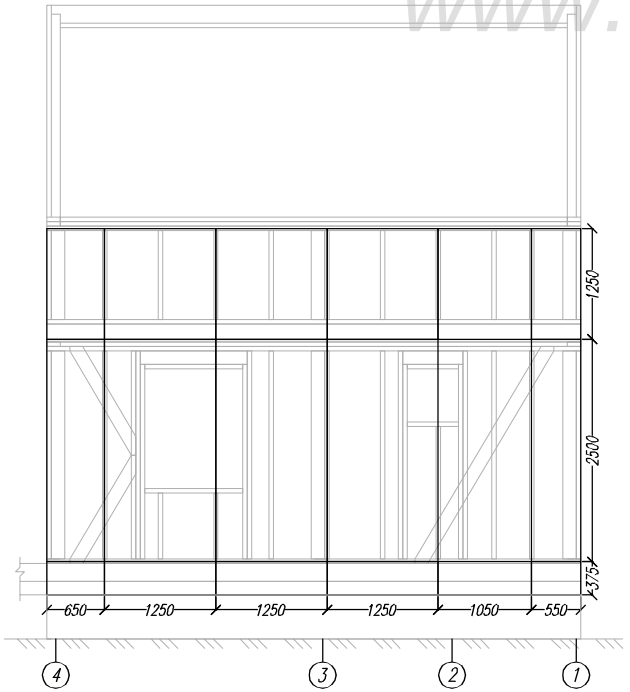

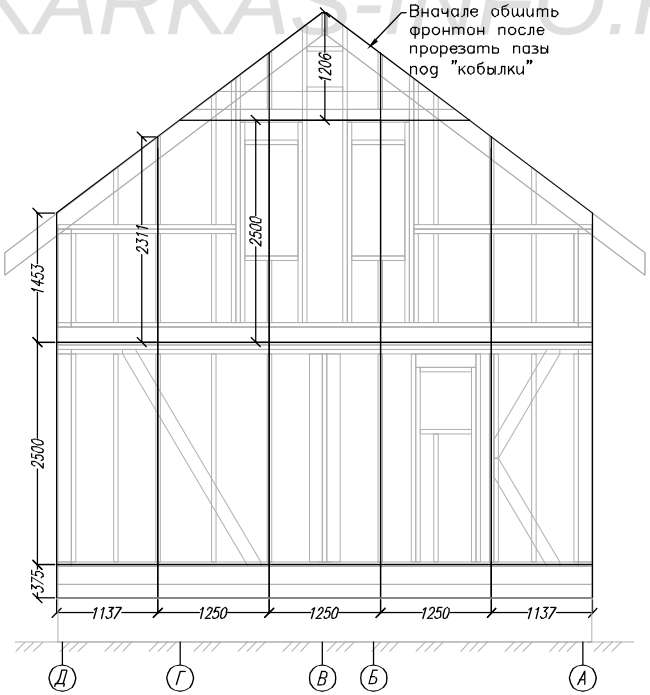

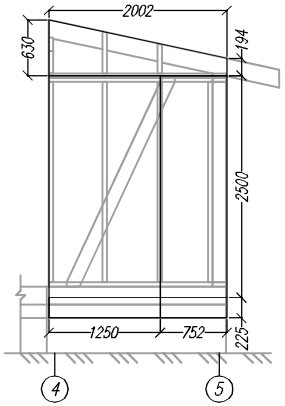

WWW.KARKAS-INFO.RU

Согласовано							
Возм. инв							
Подпись и дата							
Ив. подл.							

Лист	№док	Подпись	Дата	Каркасная баня КБ-61 "Алтай"	Стадия	Лист	Листов
				План обшивки каркаса.	АС	26	27
				-/-	http://www.karkas-info.ru		

План настила ОСБ 1.эт

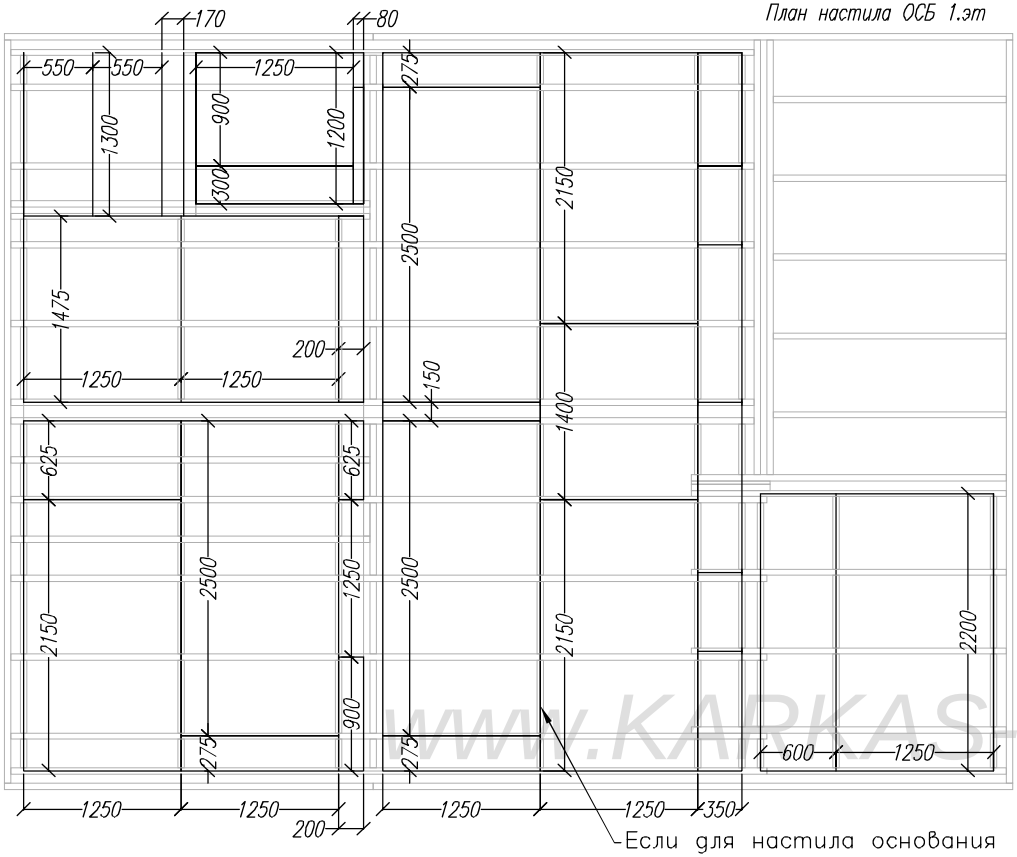

Если для настила основания под напольное покрытие используется не шпунтованый листовой материал, распорки расположить под краями листа.

План настила ОСБ мансарда

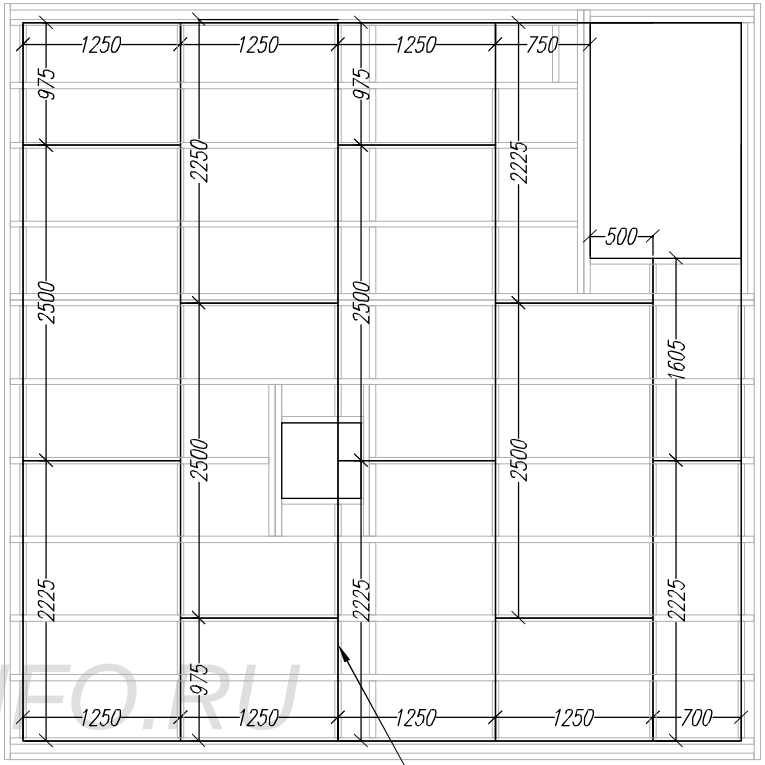

Если для настила основания под напольное покрытие используется не шпунтованый листовой материал, распорки расположить под краями листа.

WWW.KARKAS-INFO.RU

Согласовано

Возм. инв

Подпись и дата

Ив. подл.

Лист	№док	Подпись	Дата	Каркасная баня КБ-61 "Алтай"		
				План настила ОСБ на пол 1.эт и мансарды.	Стадия	Лист	Листов
					АС	27	27
				-/-	http://www.karkas-info.ru		