Каркасный дом
КД-42 "Приозерье"

Фундамент – свайно винтовой,
сваи диаметром 108.мм оголовки, 200х200.мм

Наружные стены – каркас доска 45х145.мм
утепление 150.мм.

Внутренние стены/перегородки – доска
45х95.мм утепление/звукоизоляция 100.мм

Перекрытия – доска 45х195.мм утепление
200.мм

Настил пола – ОСБ 18.мм,

Высота потолка 1.эт–2.55.м

Внешняя отделка–сайдинг/имитация бруса.
Внутр.отделка гипсокартон/имитация бруса.

Крыша–стропильная конструкция из доски
45х195.мм, кровля металочерепица, по двойной
обрешетке.

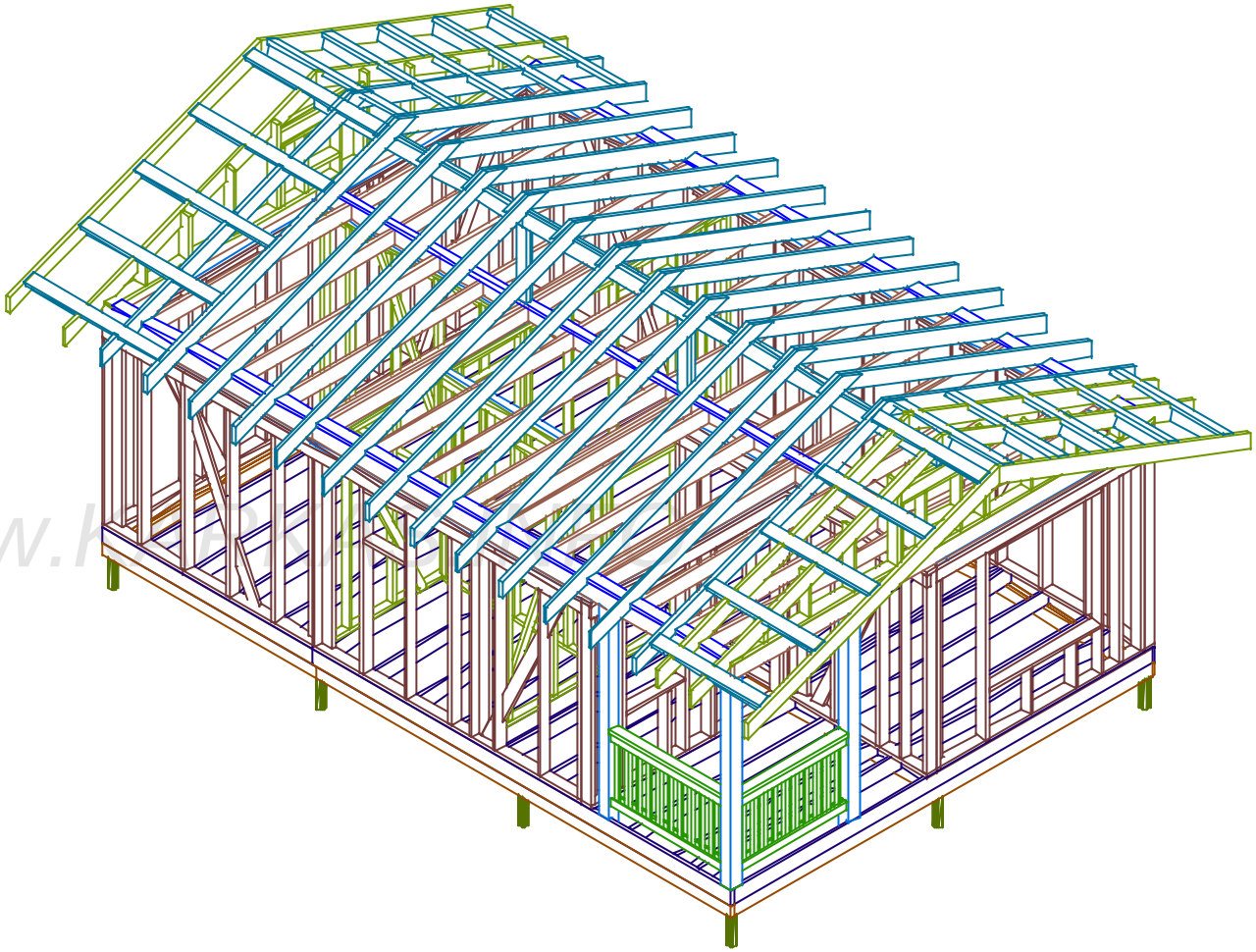

www.kdkarkas.ru

Согласовано

Взам. инв

Подпись и дата

Инв. подл.

Ведомость основного комплекта АС-Р

Лист	Наименование	Прим.
АС-01	Перечень листов/Общие данные.	
АС-02	План дома	
АС-03	Разрез дома	
АС-04	Фасады дома	
АС-05	План свайного поля	
АС-06	Схема обвязки	*2.л
АС-07	Раскладка стен 1.эт	
АС-08	Размеры помещений	
АС-09	Нижнее перекрытие.	
АС-10	Внешние стены.Рама-1	
АС-11	Внешние стены.Рама-2	
АС-12	Внешние стены.Рама-3	
АС-13	Внешние стены.Рама-4, 5	
АС-14	Внешние стены.Рама-6	
АС-15	Перегородки. Рама-7, 8	
АС-16	Перегородки. Рама-9, 10.	
АС-17	Стены. Верхняя обвязка.	
АС-18	Верхнее перекрытие.	
АС-19	Фронтоны.	
АС-20	Коньковая балка. Стойки террасы.	
АС-21	Схема обшивка каркаса.	
АС-22	План стропил. стропила.	
АС-23	Схема укладки ОСП на пол 1.эт.	

Согласовано

Взам. инв

Подпись и дата

Инв. № подл.

Лист	Кадрок	Подпись	Дата	Каркасная баня КД-42 "Приозерье"			
				Ведомость комплекта. Общие данные.	Стадия	Лист	Листов
					АС	01	25
				+	http://nnn.karkas.info		

1. Общие данные

Проект каркасной бани КД-42 "Приозерье"

Основные материалы для постройки каркаса .
Доска 45х195х6000-100.шт. 5.30.м3
45х145х6000-95.шт 3,75.м3
45х95х600-40.шт 1.0.м3 (перегородки)
25х100х6000-100.шт 1.5м3
(обрешетка крыши, накат чердака, опорные лаги)
Брусок 50х50х3000.мм-50.шт (обрешетка кровли)
Брус 150х150х6000.м - 2.шт

Листы Изоплат 2700х1200х12.мм для внешней обшивки -35.шт
Плиты ОСБ 1250х2500х18.мм для настила пола-18.шт

Объем закладываемого утеплителя -35.м3
-перекрытия 1.эт-12.5м3 слой 25.м
-чердака - 10.0м3 слой 20.см
-внешние стены 10.0м3 слой 15.см
-перегородки-2.5.м3 слой 10.см

Площадь кровли-77.м2
Площадь фасадов -100.м2
Площадь пола-42.м2+5.м2 терраса.
Площадь потолков-42.м2
Площадь внутренних стен-80.м2
Площадь возводимых перегородок -70.м2

Мембрана кровли-100.м2
Ветрозащита-120.м2
Пароизоляция-250.м2

Внимание!

*Перед началом строительства необходимо проконсультироваться с местным архитектором или с строительным экспертом, членом СРО, для привязки объекта к местности, подбора и расчета фундамента и строительных материалов для данного проекта в соответствии с нормами и рекомендациями по конструктивным зданиям, соответствующим строительным нормам и рекомендациям по Антисейсмическому строительству и жилому строению для Всякого климатического пояса проживания

WWW.KARKAS.INFO

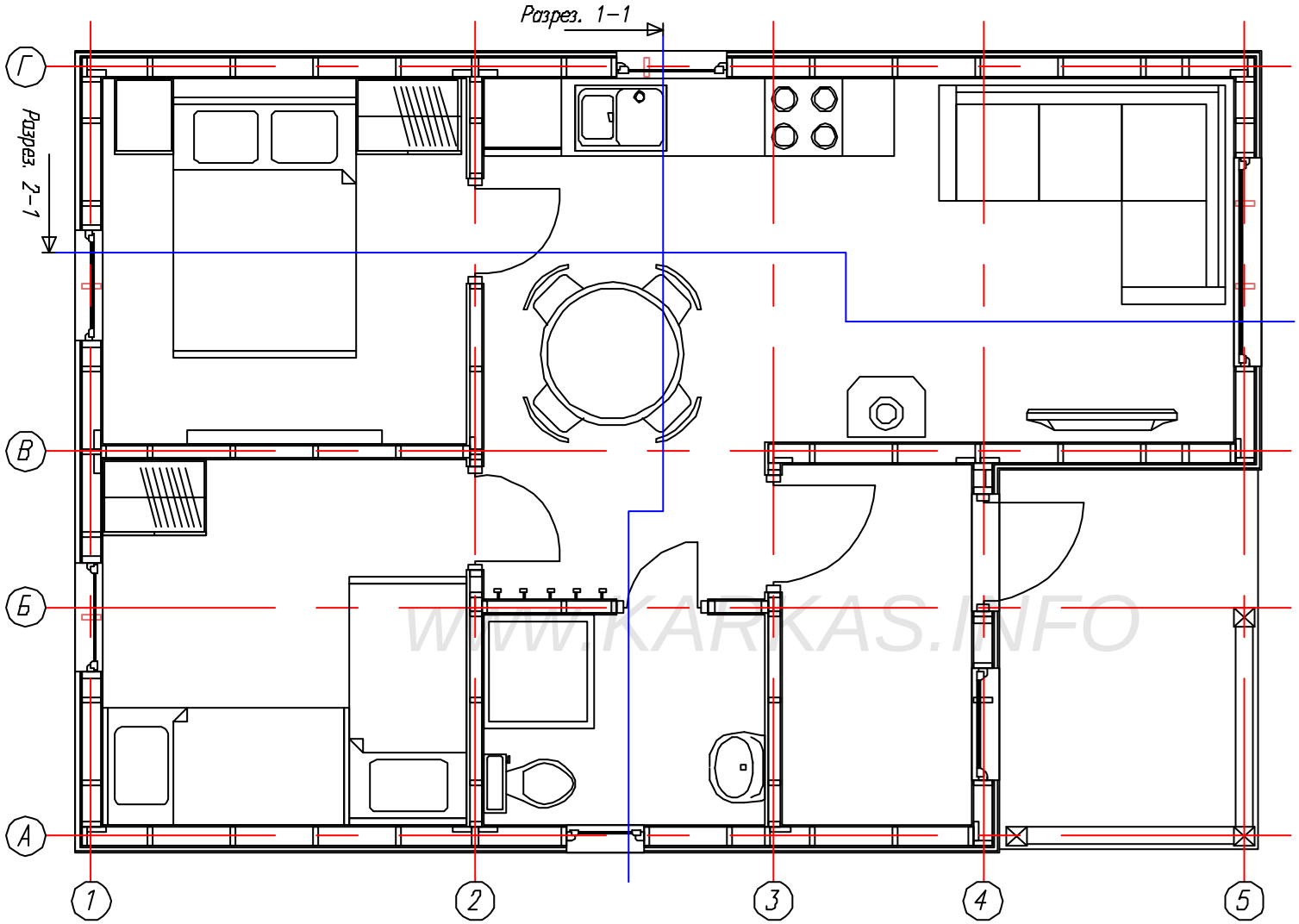

WWW.KARKAS.INFO

Экспликация помещений.		
Ном.	Наименов.	S(м²)
1	Терраса	5,0
2	Тамбур	4,0
3	Прихожая	1,7
4	Кухня–зал	3,5
5	Сан.узел	16,8
6	Спальня 1	7,8
7	Спальня.2	7,8
	Итого:	41,60

Согласовано

Взам. инв

Подпись и дата

Инв. подл.

Лист	№док	Подпись	Дата	Каркасный дом КД-42 "Приозерье"		
				План дома.	Стадия	Лист	Листов
					АС	02	25
				+	http://www.karkas.info		

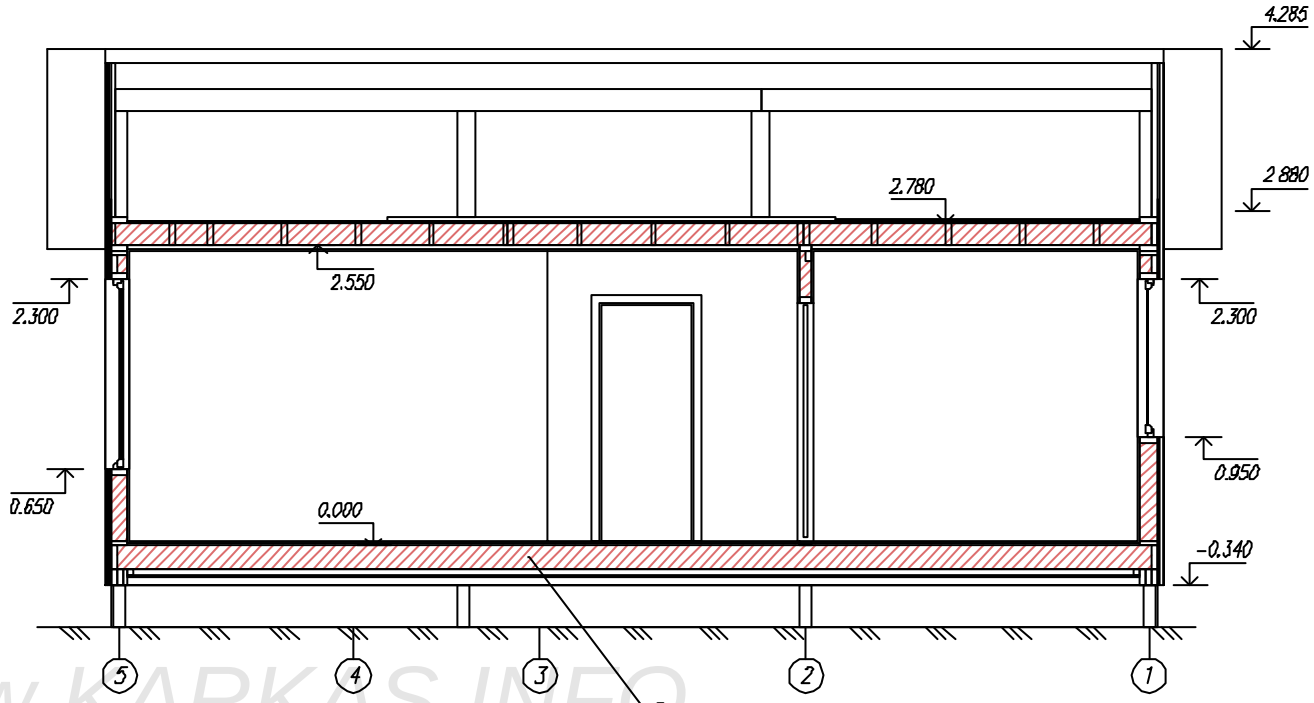

WWW.KARKAS.INFO

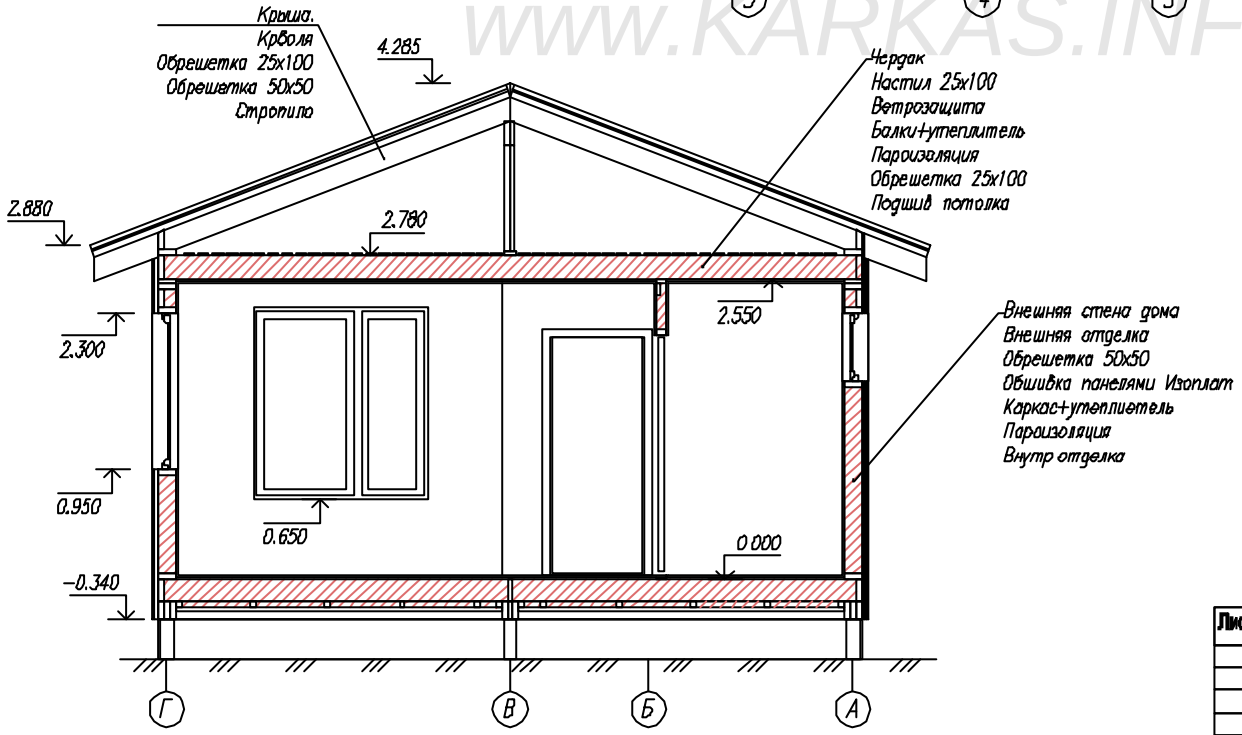

Согласовано

Взам. инв

Подпись и дата

Инв. подл.

Лист	Nдок	Подпись	Дата	Каркасный дом КД-42 "Приозерье"		
				Разрез дома.	Стадия	Лист	Листов
					АС	03.	25
				+	http://www.karkas.info		

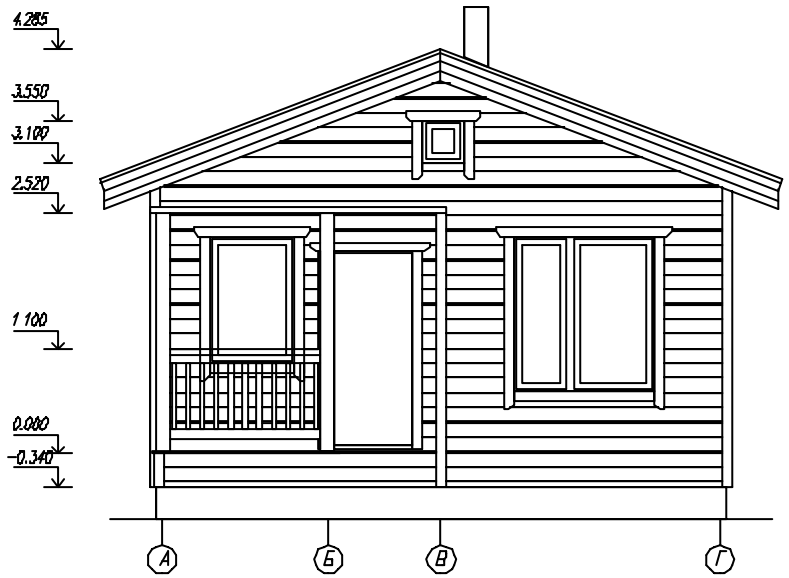

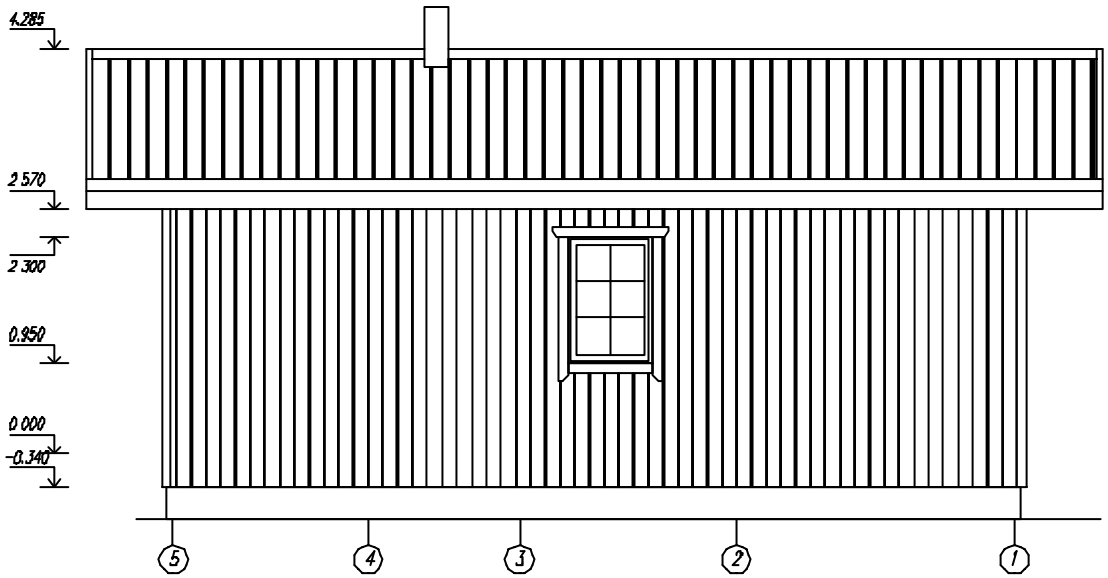

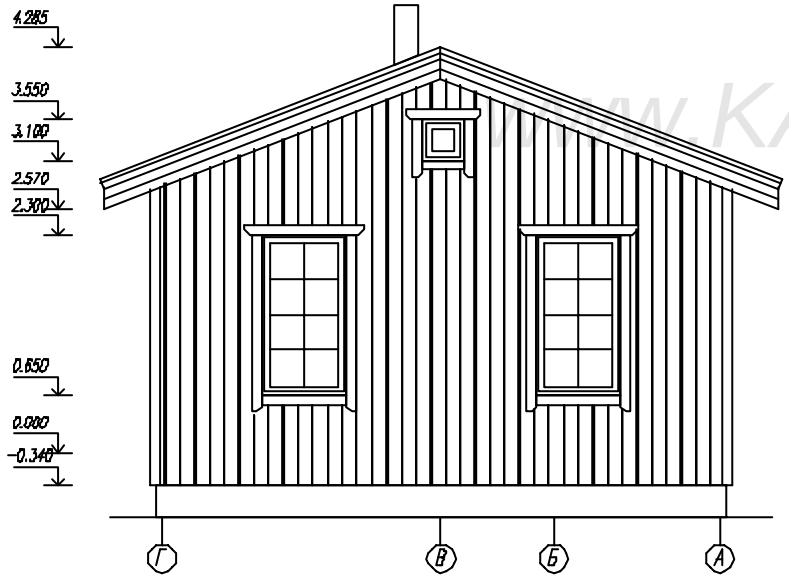

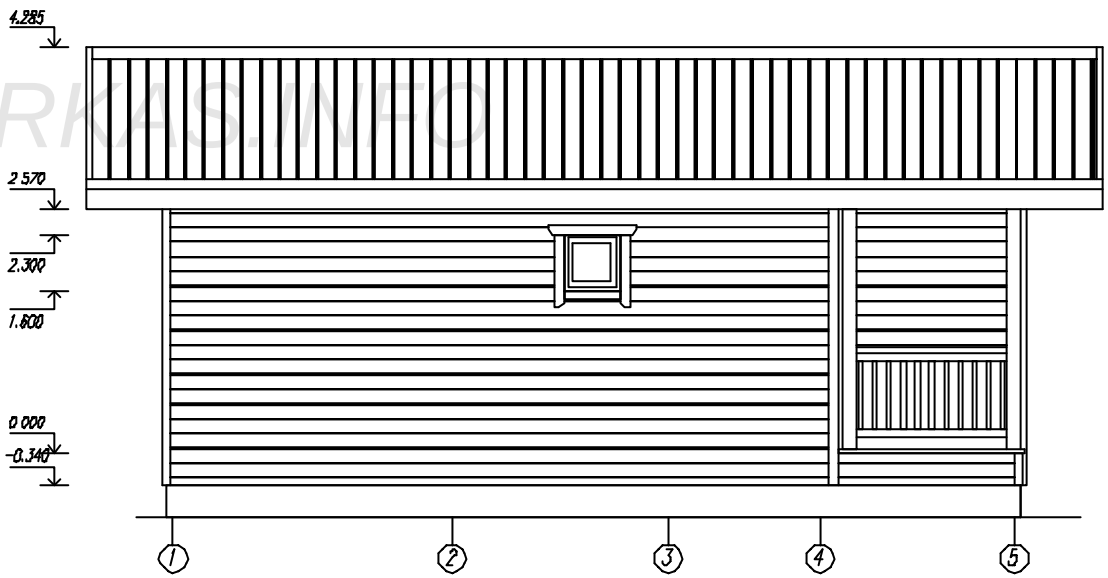

WWW.KARKAS.INFO

Согласовано

Взам. инв №

Подпись и дата

Инв. подл.

Лист	Nдок	Подпись	Дата	Каркасный дом Кд-42 "Приозерье"		
				Фасады дома.	Стадия	Лист	Листов
					АС	04	25
				+	http://www.karkas.info		

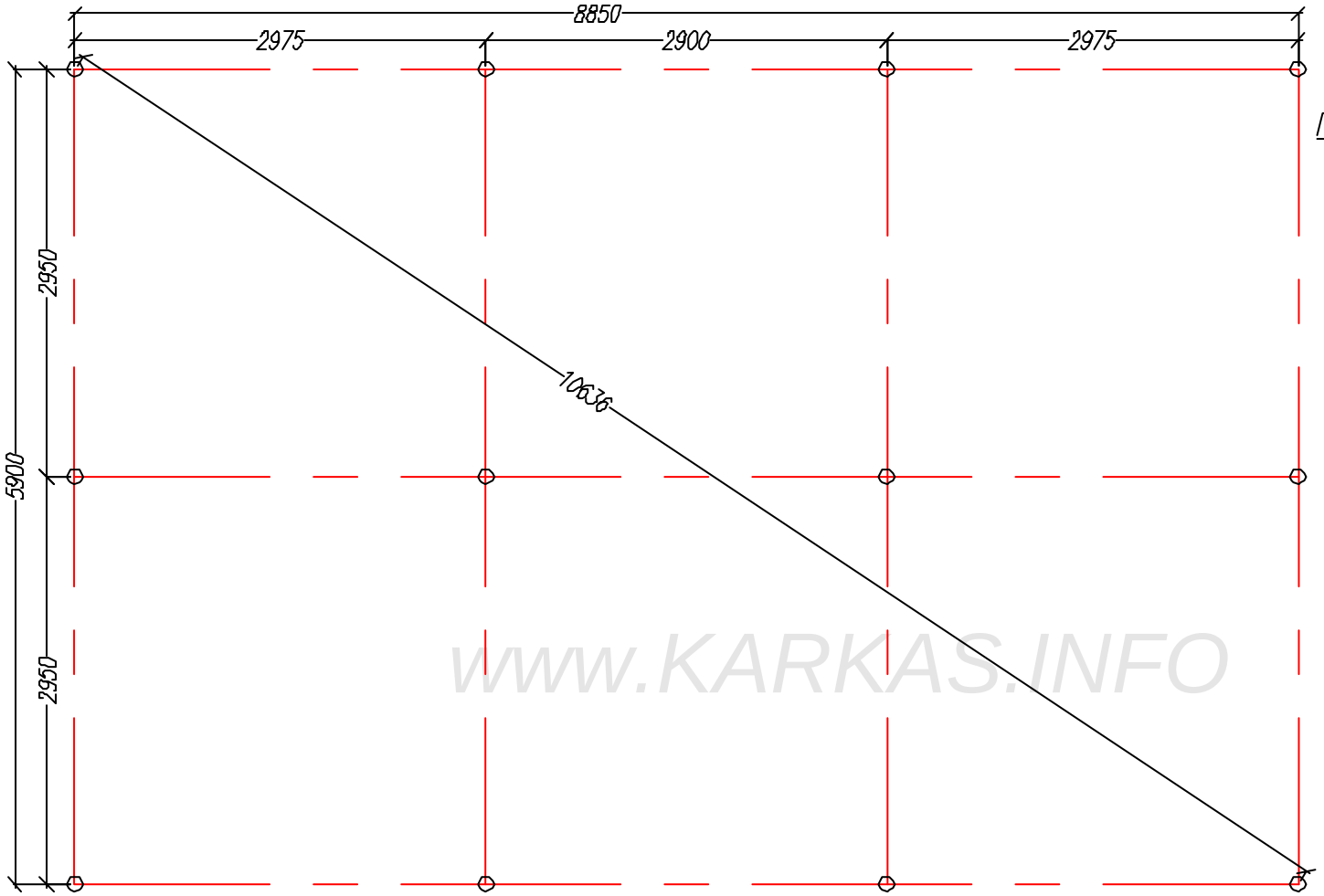

Узел свайного поля.

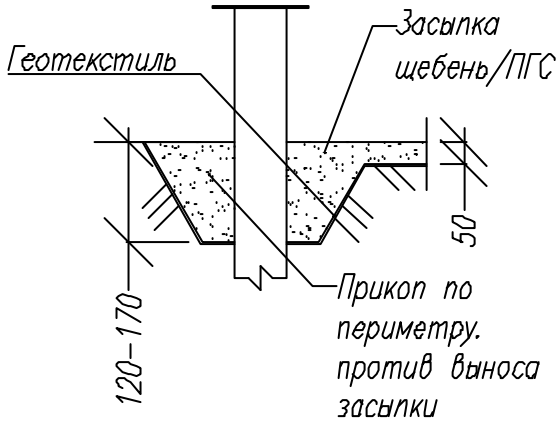

www.KARKAS.INFO

Диаметр свай 108.мм -38.шт
Оголовки 200х200.мм

Согласовано

Взам. инв

Подпись и дата

Инв. подл.

Лист	Nедок	Подпись	Дата	Каркасный дом Кд-42 "Приозерье"		
				План свайного поля.	Стадия	Лист	Листов
					АС	05	25
				+	http://www.karkas.info		

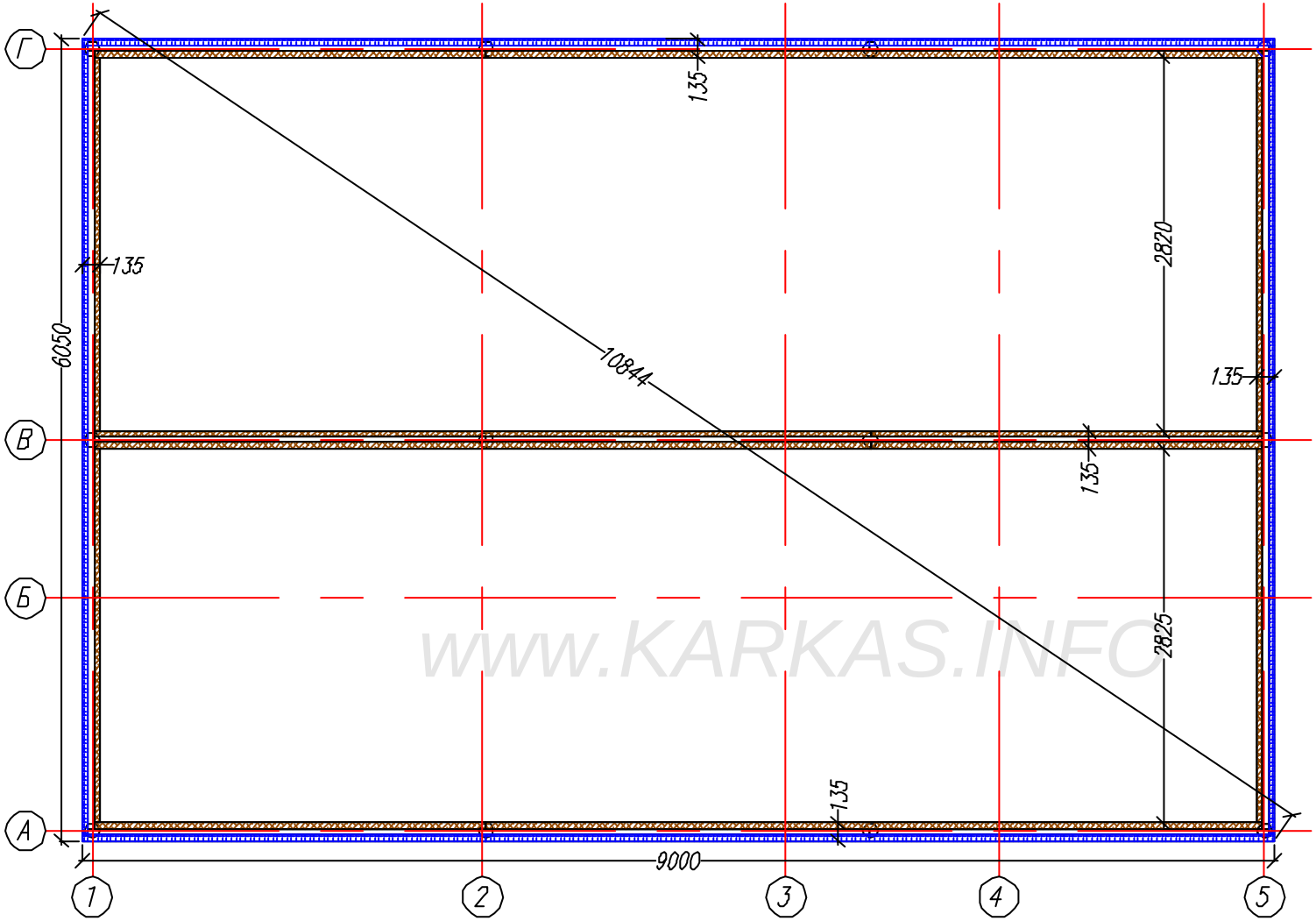

WWW.KARKAS.INFO

Вид обвязки свай в сборе.

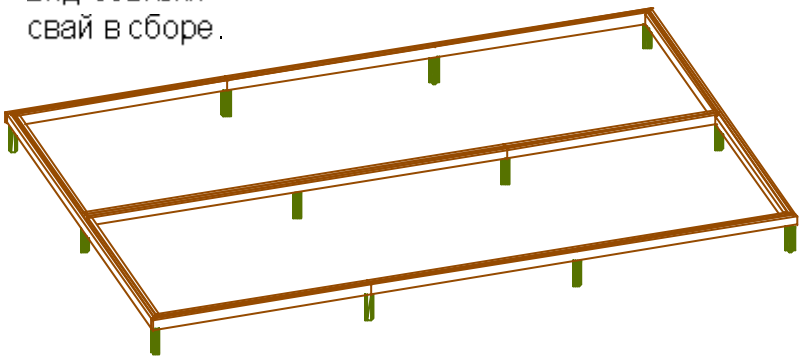

Узлы соединения балок обвязки.

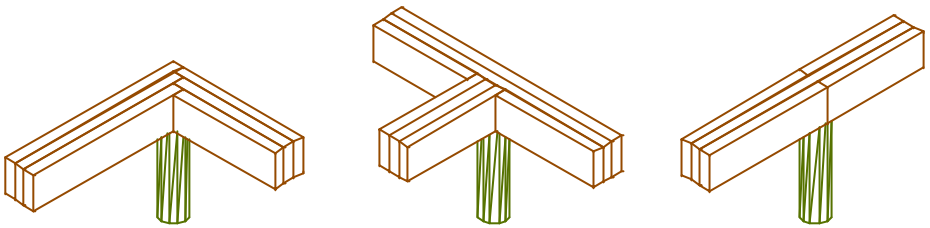

Согласовано						
Взам. инв						
Подпись и дата						
Инв. подл.						

Лист	Кол.уч.	Подпись	Дата	Каркасный дом Кд-42 "Приозерье"		
				Обвязка свай	Стадия	Лист	Листов
					АС	06.1	25
				4	http://www.karkas.info	

Инв. подл.	Подпись и дата	Взам. инв.

Согласовано			

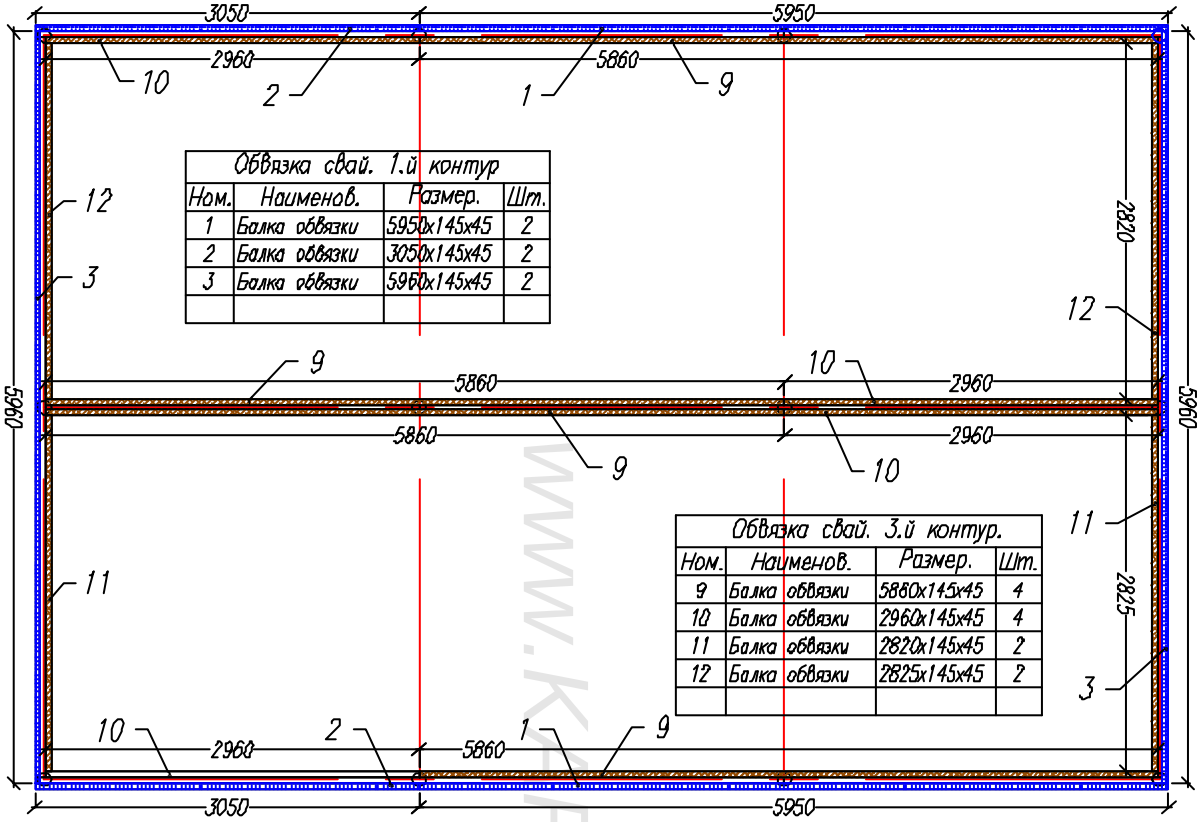

Обвязка свай. 1.й контур			
Ном.	Наименов.	Размер.	Шт.
1	Балка обвязки	5950x145x45	2
2	Балка обвязки	3050x145x45	2
3	Балка обвязки	5960x145x45	2

Обвязка свай. 3.й контур.			
Ном.	Наименов.	Размер.	Шт.
9	Балка обвязки	5860x145x45	4
10	Балка обвязки	2960x145x45	4
11	Балка обвязки	2820x145x45	2
12	Балка обвязки	2825x145x45	2

Обвязка свай. 2.а контур			
Ном.	Наименов.	Размер.	Шт.
4	Балка обвязки	5900x145x45	2
5	Балка обвязки	3010x145x45	2
6	Балка обвязки	5870x145x45	2
7	Балка обвязки	5860x145x45	1
8	Балка обвязки	2960x145x45	1

WWW.KARKAS.INFO

Лист	Надок	Подпись	Дата	Каркасный дом Кд-42 "Приозерье"		
				Обвязка свай.	Стадия	Лист	Листов
					АС	08.2	20
				+	http://www.karkas.info		

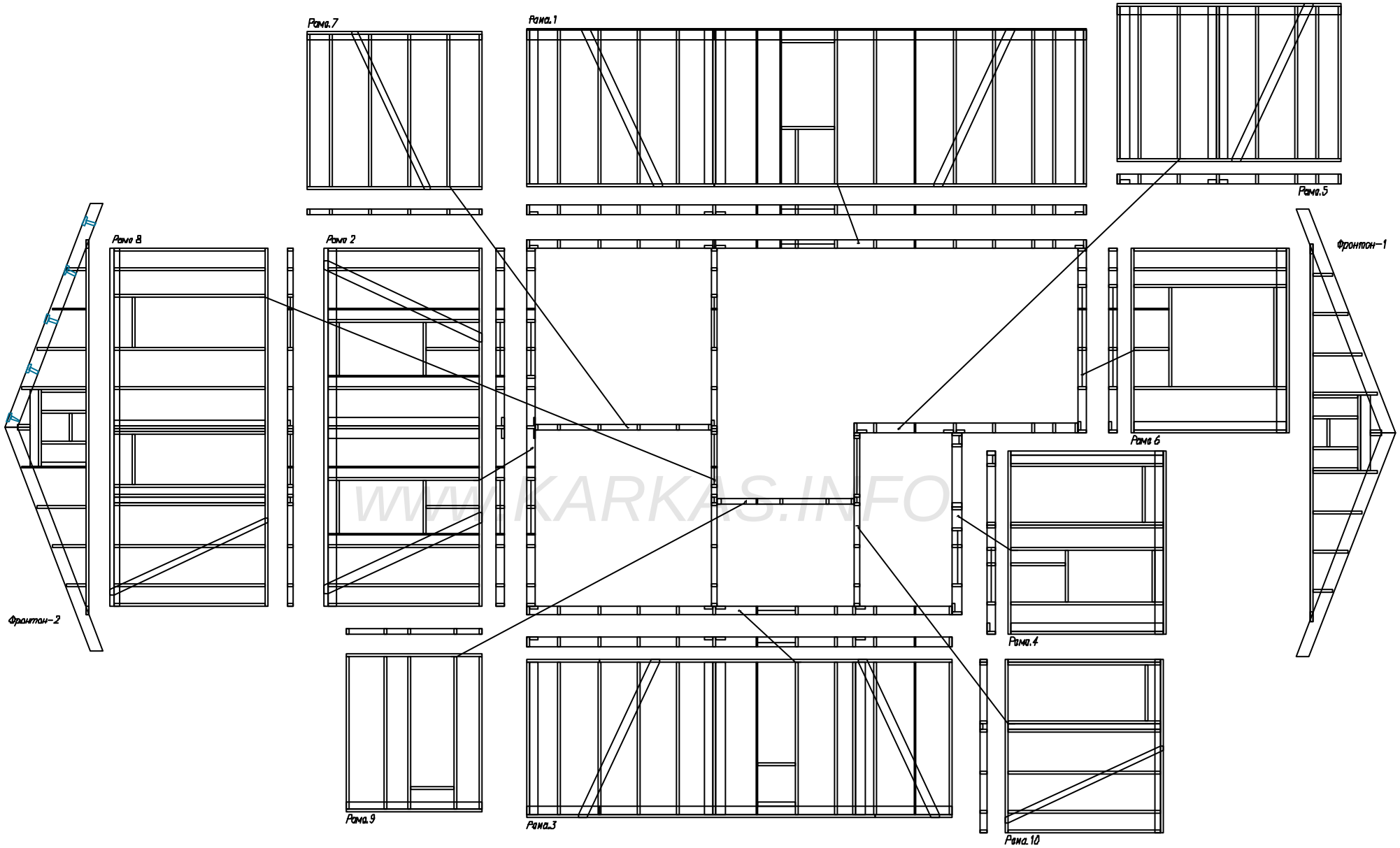

WWW.KARKAS.INFO

Согласовано

Взам. инв

Подпись и дата

Инв. подл.

Лист	Nедок	Подпись	Дата	Каркасный дом Кд-42 "Приозерье"		
				Раскладка стеновых рам.	Стадия	Лист	Листов
					АС	07.	20
				+	http://www.karkas.info		

Ин. подл.	Подпись и дата	Взам. инв

Согласовано			

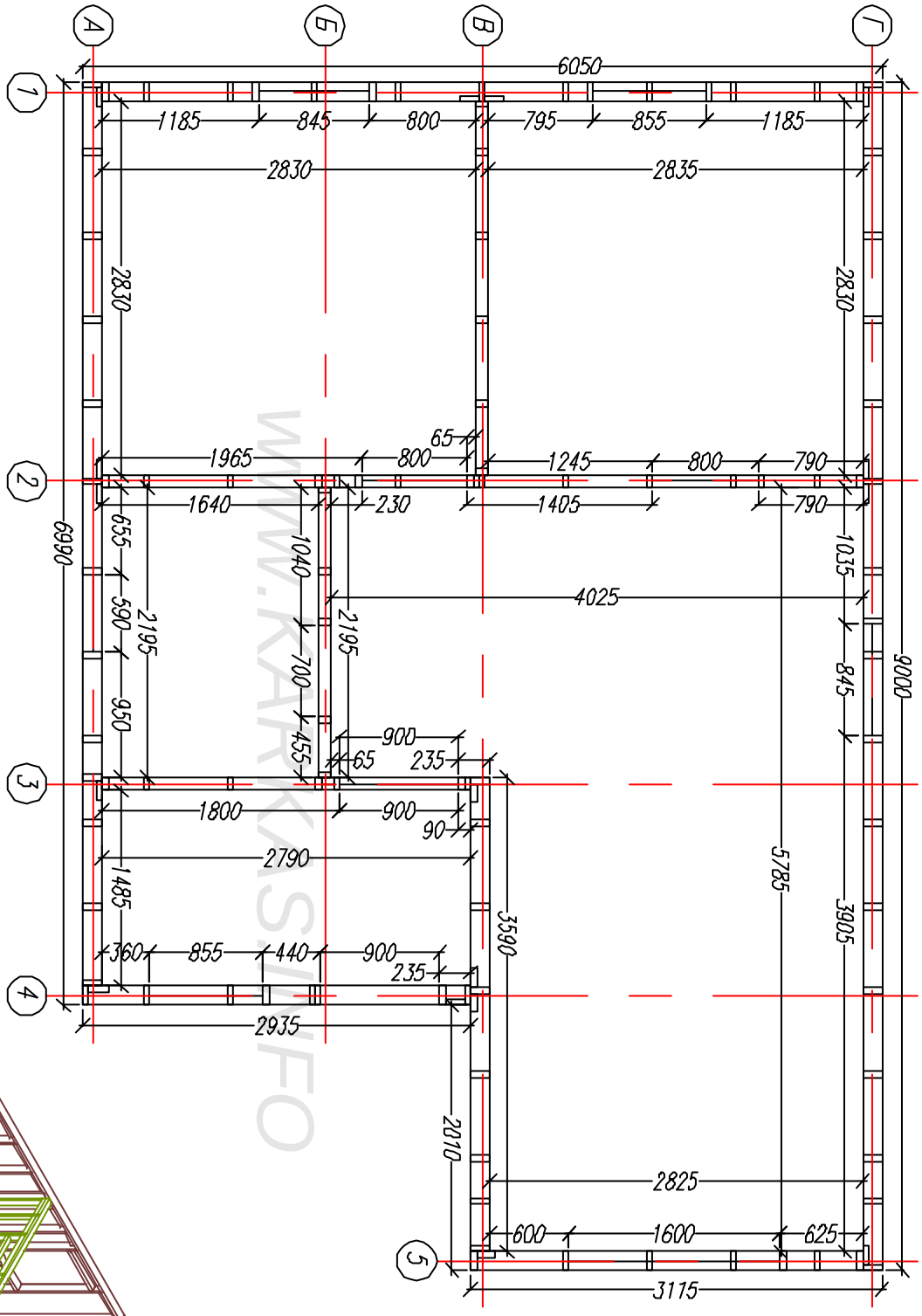

WWW.KARKAS.INFO

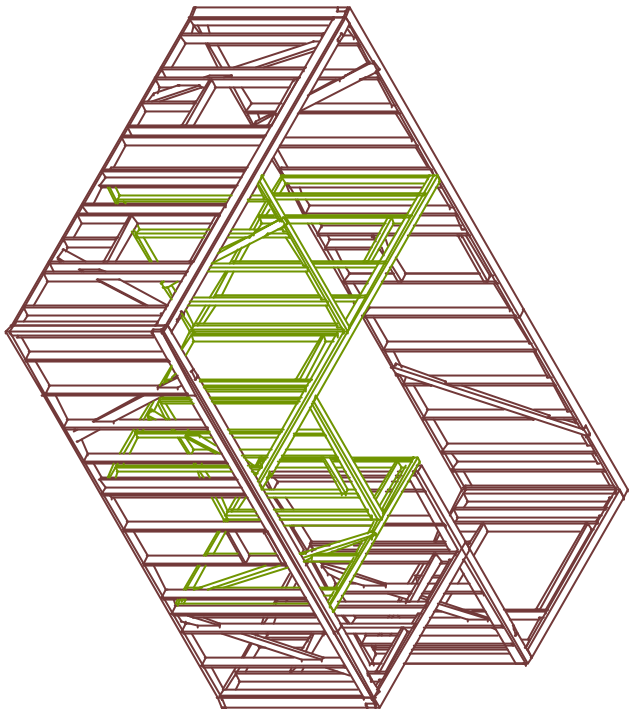

Лист	Nдок	Подпись	Дата	Каркасный дом Кд-42 "Приозерье"		
				Раскладка стеновых рам.	Стадия	Лист	Листов
					АС	08	20
				+	http://www.karkas.info		

Раскрой. Нижнее перекрытие.			
Ном.	Наименов.	Размер.	Шт.
1	Фасад доска	5610x195x45	1
2	Фасад доска	3390x195x45	1
3	Фасад доска	6000x195x45	1
4	Фасад доска	3000x195x45	1
5	Лага	5960x195x45	20
6	Лага	3000x195x45	4
7	Распорка	по месту	21

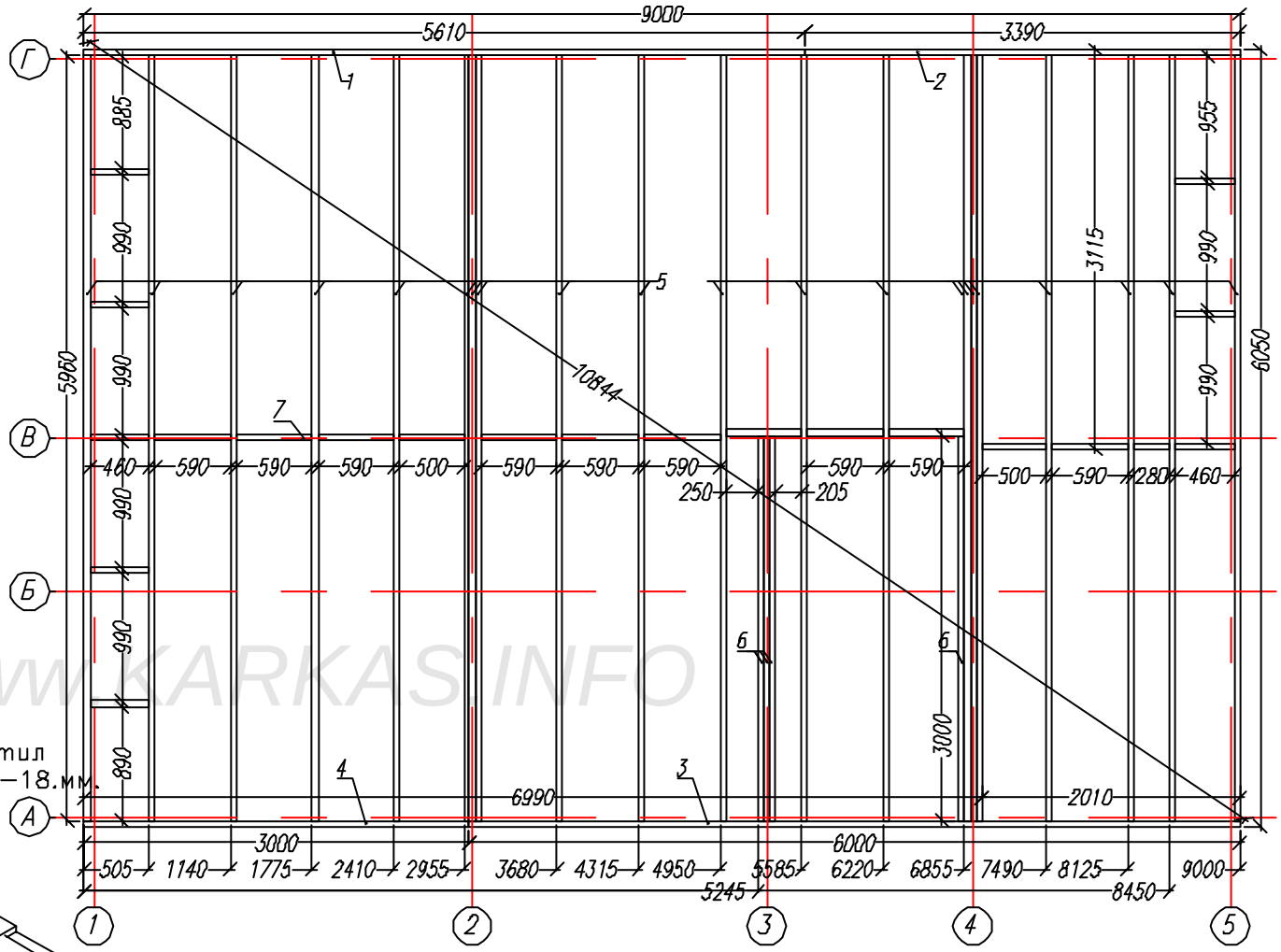

WWW.KARKAS.INFO

Узел нижнего перекрытия.

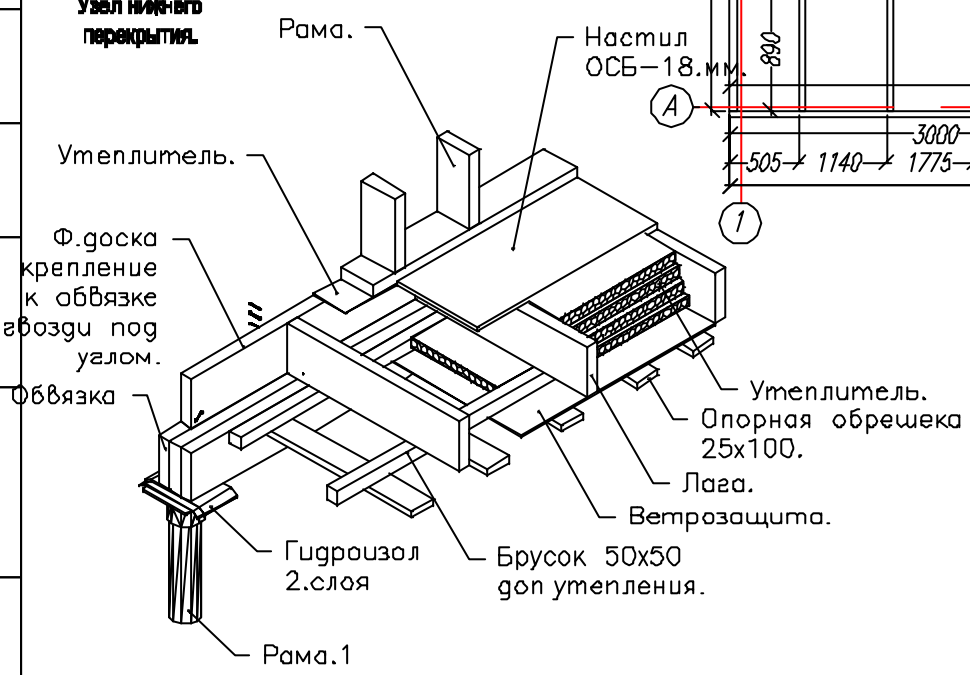

Согласовано

Взам. инв

Подпись и дата

Инв. подл.

Лист	Кол.уч.	Подпись	Дата	Каркасный дом Кд-42 "Приозерье"		
				Нижнее перекрытие	Стадия	Лист	Листов
					АС	09	25
				+	http://www.karkas.info		

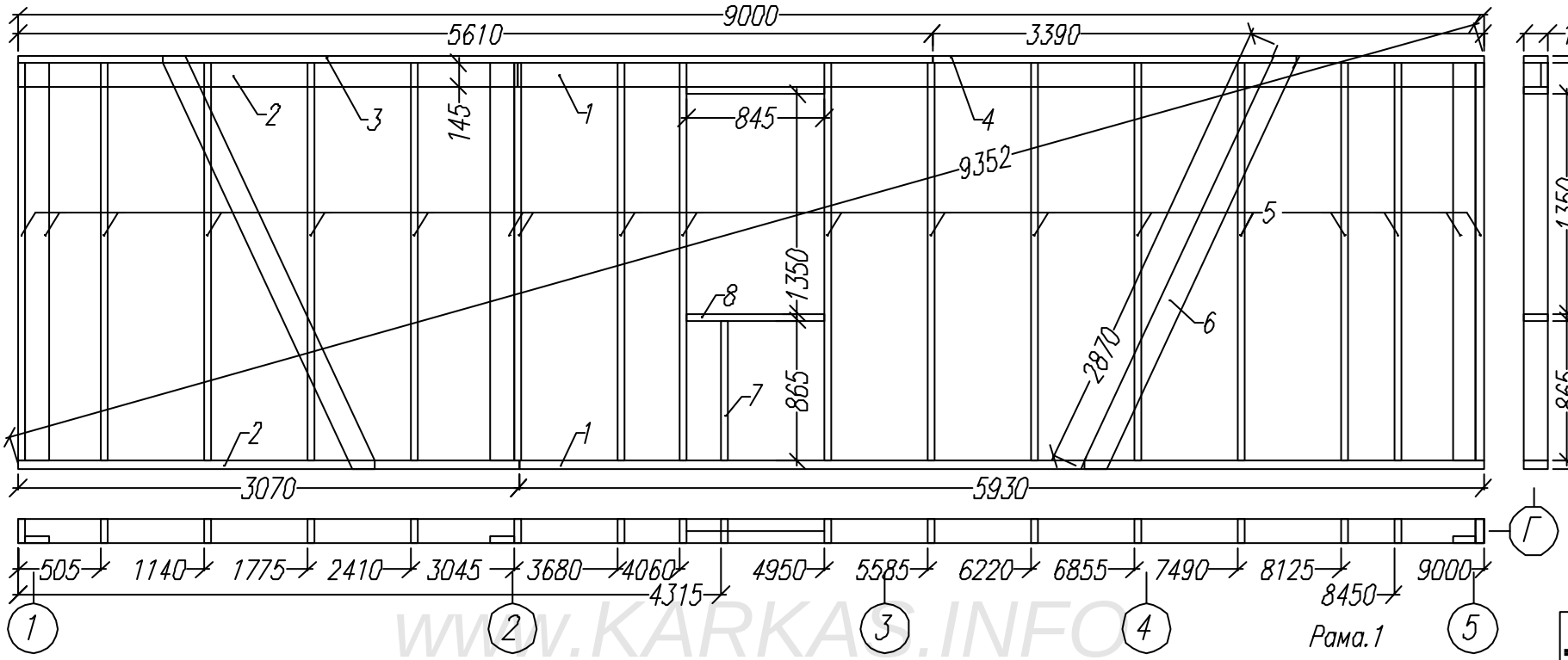

Рама.1

WWW.KARKAS.INFO

Раскрой. Рама-1.								
Ном.	Наименов.	Размер.	Шт.		Ном.	Наименов.	Размер.	Шт.
1	Лежень	3070x145x45	2		5	Стойка	2400x145x45	19
2	Лежень	5930x145x45	2		6	Укос	2870x145x45	2
3	Лежень	5610x145x45	1		7	Стойка	865x145x45	1
4	Лежень	3390x145x45	1		8	Балка	845x145x45	2

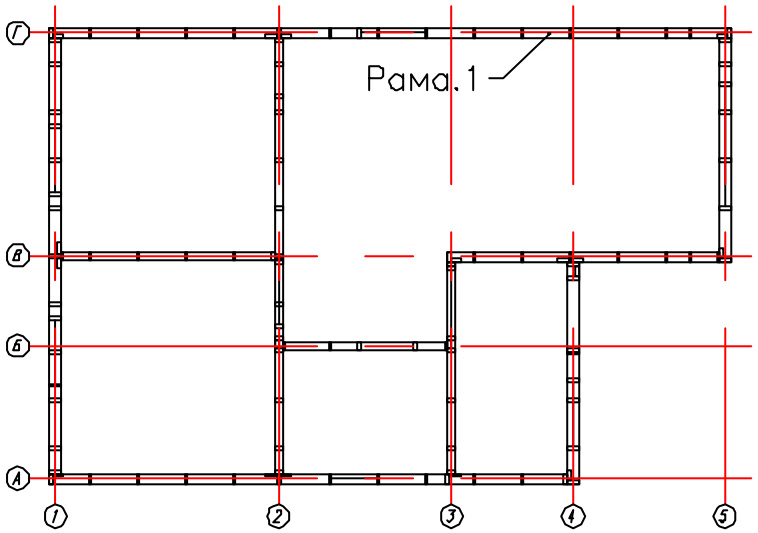

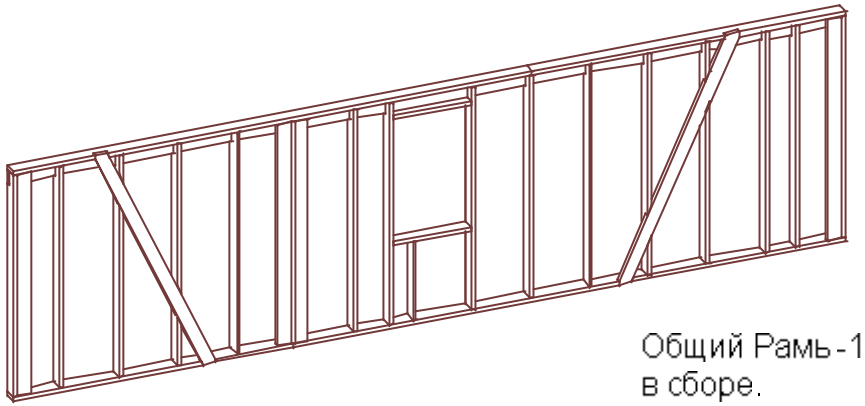

Общий Рамь-1
в сборе.

Согласовано

Взам. инв

Подпись и дата

Инв. подл.

Каркасный дом КД-42 "Присозерье"			Стадия	Лист	Листов
			АС	10.	25
Внешние стены.			http://www.karkas.info		
Рама-1					
Изм.	Кол.уч.	Лист	Подпись	Дата	

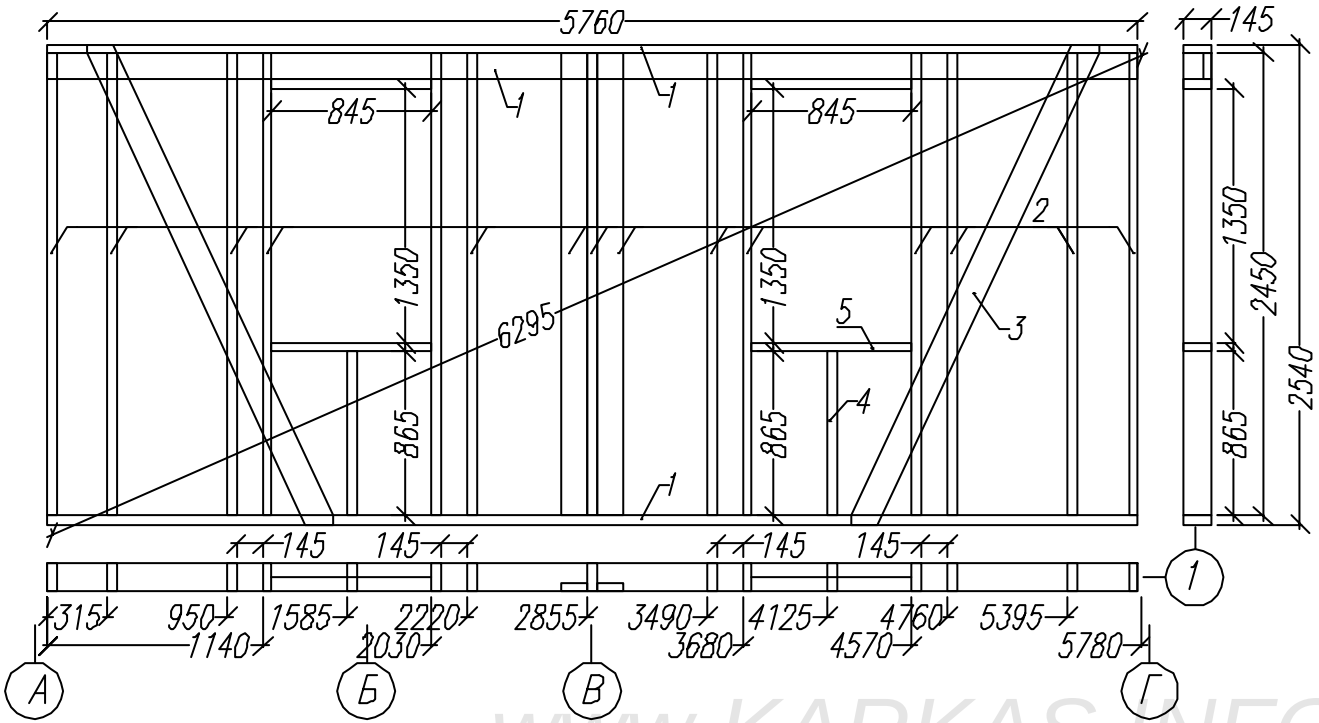

Раскрой. Рама-2.			
Ном.	Наименов.	Размер.	Шт.
1	Лежень	5760x145x45	2
2	Стойка	2450x145x45	15
3	Укос	2870x145x45	2
4	Стойка	865x145x45	2
5	Балка	845x145x45	4

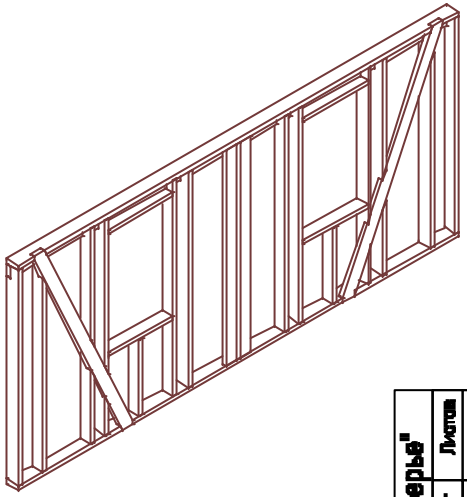

WWW.KARKAS.INFO

Узел оконного / дверного проема.

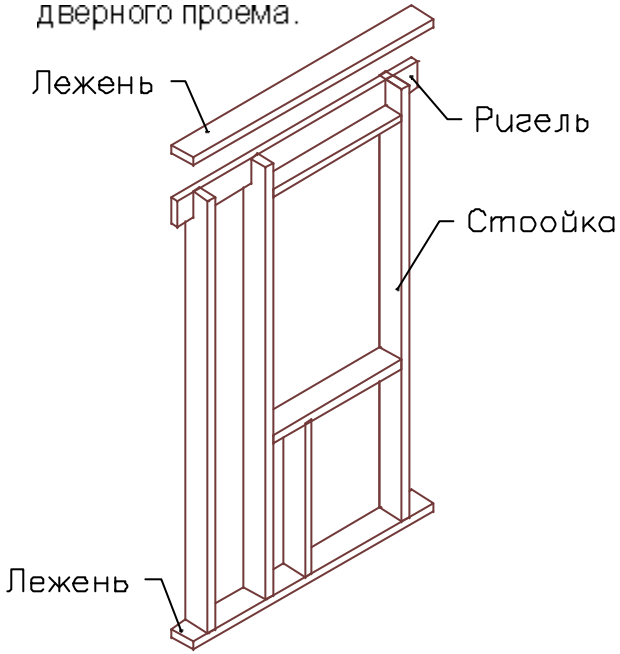

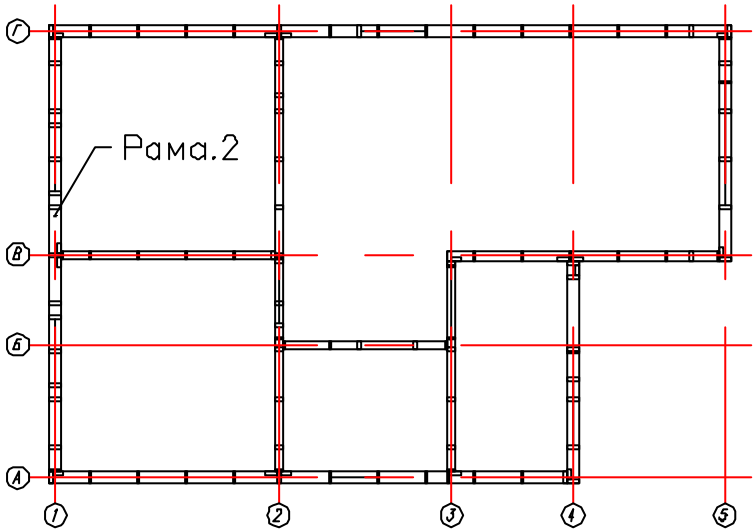

Согласовано

Взам. инв

Подпись и дата

Инв. подл.

Лист	Докум.	Подпись	Дата

Каркасный дом КД-42 "Приозерье"

Внешние стены.

Стадия	Лист	Листов
АС	11.	25

http://www.karkas.info

Рама-2.

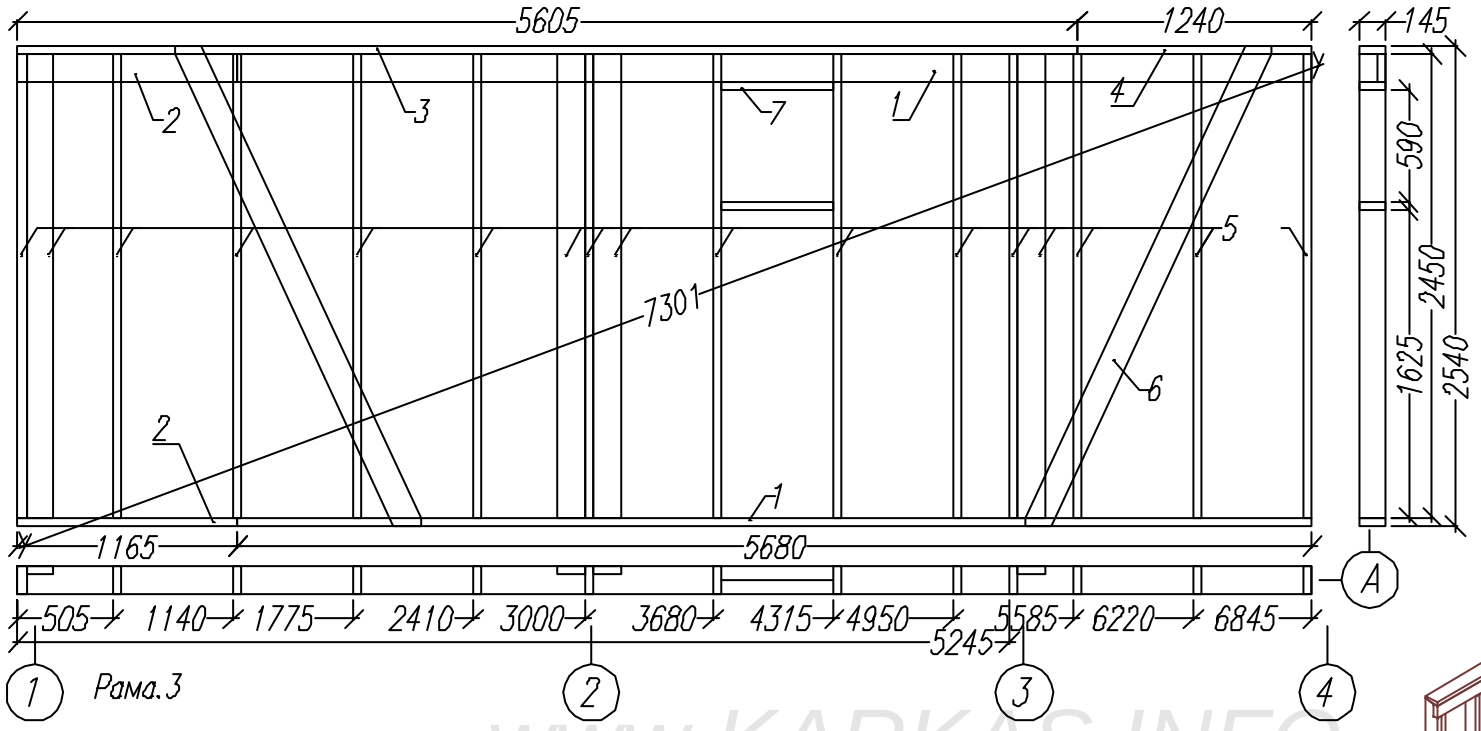

Раскрой. Рама–3.			
Ном.	Наименов.	Размер.	Шт.
1	Лежень	5680x145x45	2
2	Лежень	1165x145x45	2
3	Лежень	5605x145x45	1
4	Лежень	1240x145x45	1
5	Стойка	2450x145x45	17
6	Укос	2830x145x45	2
7	Балка	590x145x45	2

WWW.KARKAS.INFO

Узел врезки укоса.

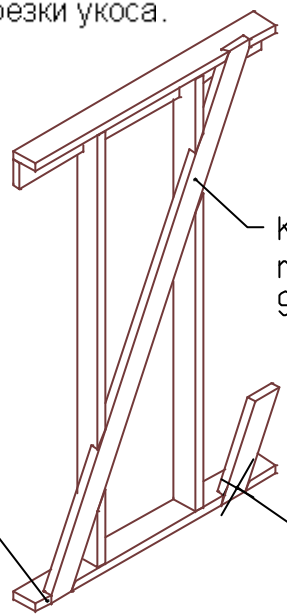

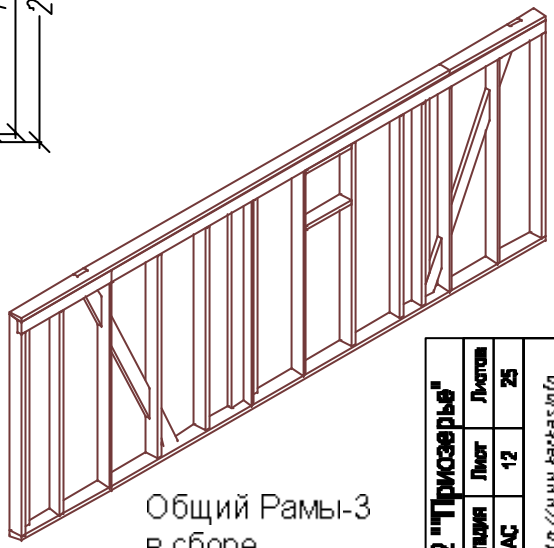

Общий Рамы-3
в сборе.

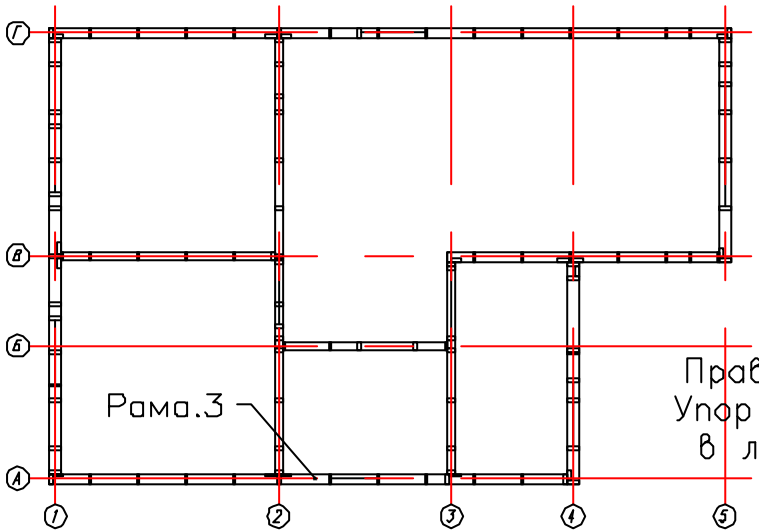

Согласовано					
Взам. инв					
Подпись и дата					
Инв. подл.					

Каркасный дом КД-42 "Приозерье"			Стадия	Лист	Листов
			АС	12	25
Внешние стены.					http://www.karkas.info
			Рама-3		
Лист	Докум.	Подпись	Дата		

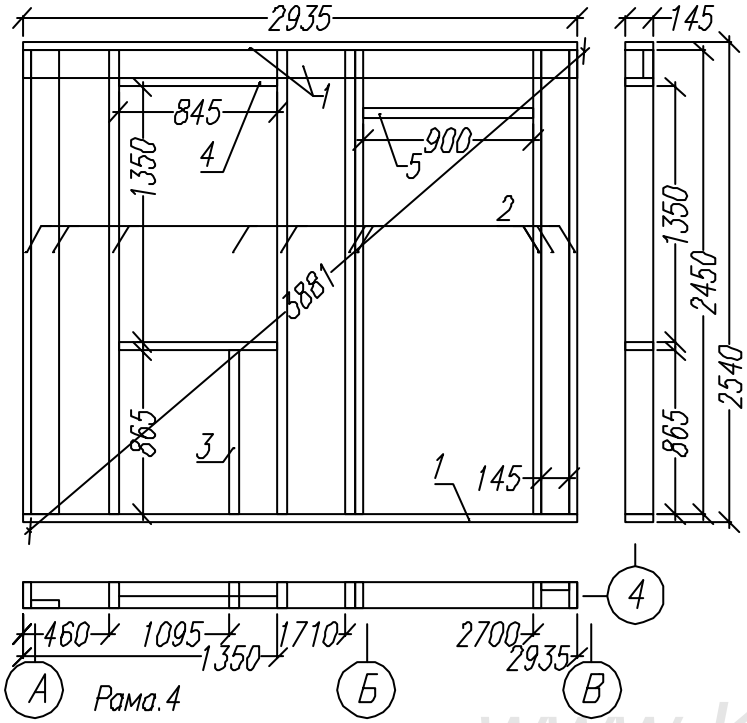

Раскрой. Рама-4.			
Ном.	Наименов.	Размер.	Шт.
1	Лежень	2935x145x45	3
2	Стойка	2450x145x45	9
3	Стойка	865x145x45	1
4	Ригель	845x145x45	1

Раскрой. Рама-5.			
Ном.	Наименов.	Размер.	Шт.
1	Лежень	3590x145x45	3
2	Стойка	2450x145x45	11
3	Лежень	2870x145x45	1

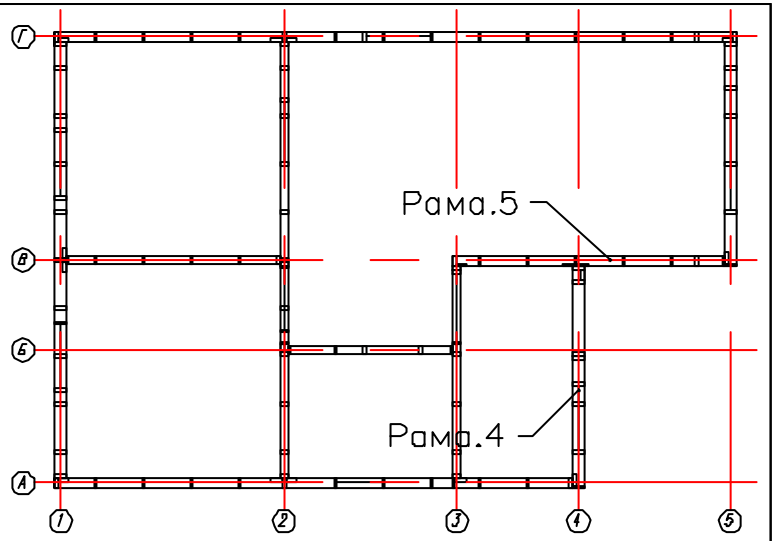

Общий Рамы-5
в сборе.

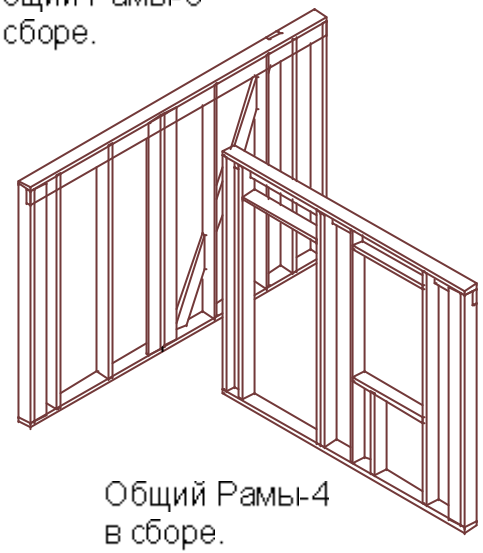

Общий Рамы-4
в сборе.

WWW.KARKAS.INFO

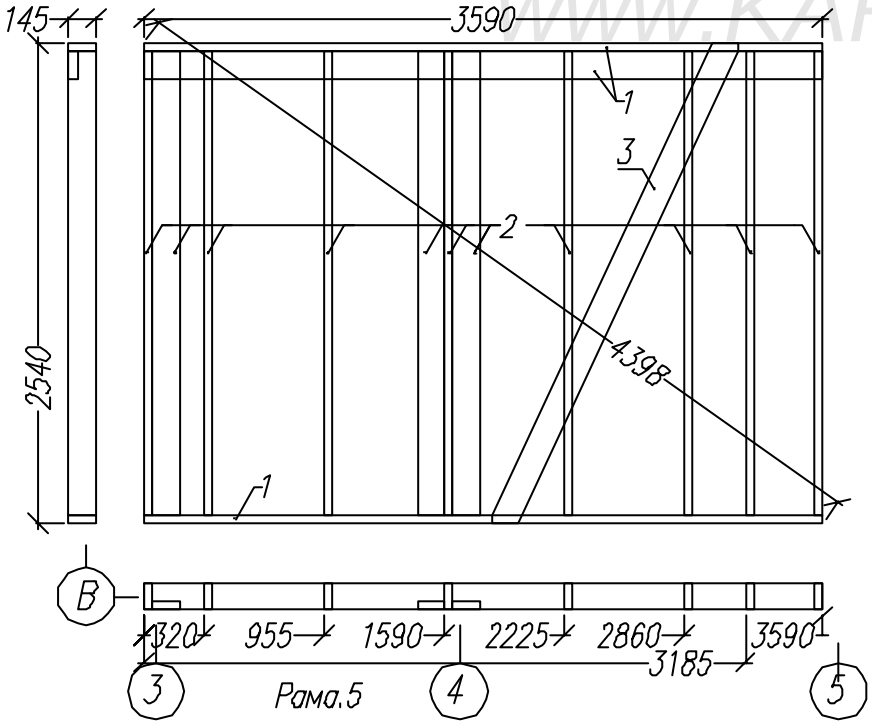

Согласовано

Взам. инв №

Подпись и дата

Инв. подл.

Лист	№док	Подпись	Дата	Каркасный дом КД-42 ""Приозерье"		
				Внешние стены.	Стадия	Лист	Листов
					АС	13	25
				Рамы-4, 5	http://www.karkas.info		

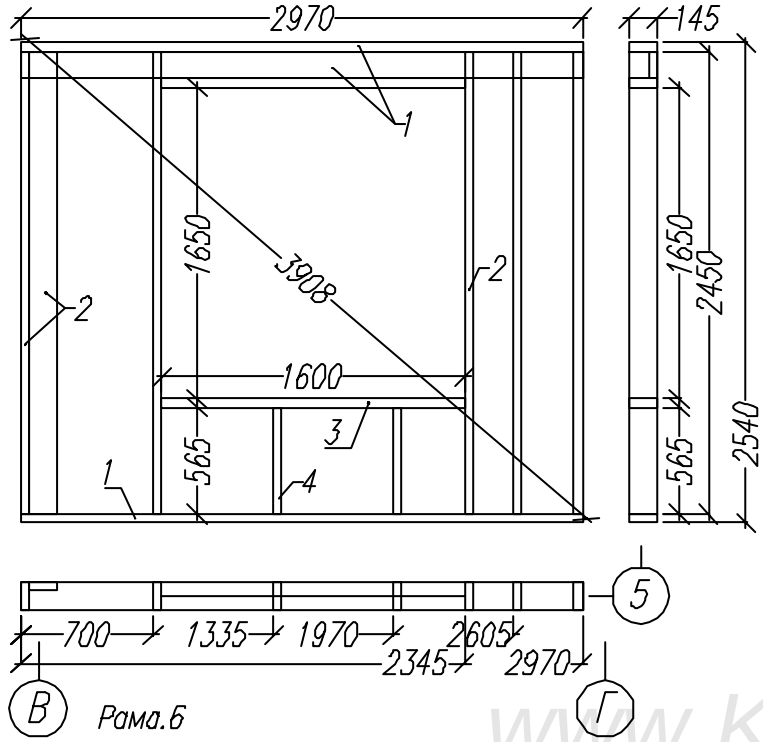

Рама.6

Раскрой. Рама-6.			
Ном.	Наименов.	Размер.	Шт.
1	Лежень	2970x145x45	3
2	Стойка	2450x145x45	6
3	Стойка	565x145x45	1
4	Балка	1600x145x45	2

Общий Рамь-6
в сборе.

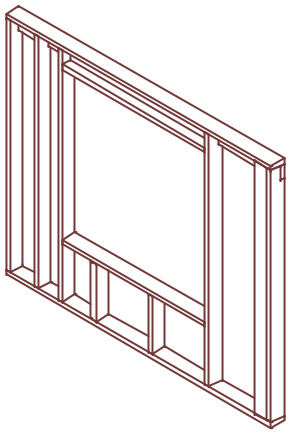

WWW.KARKAS.INFO

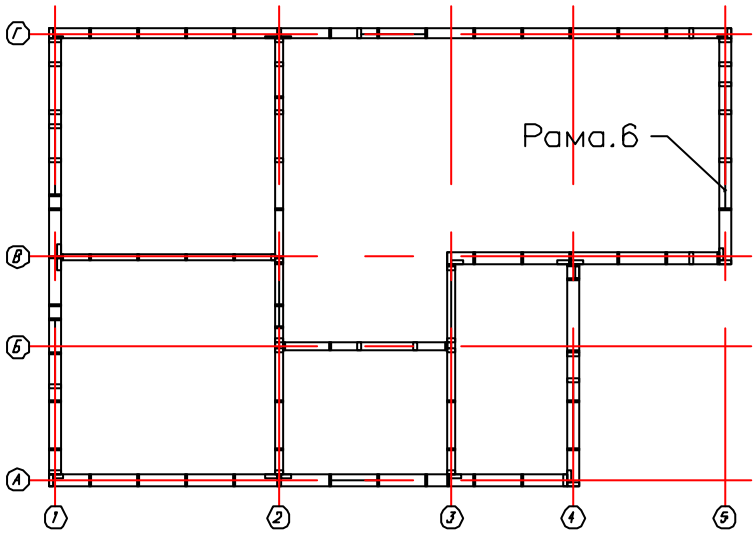

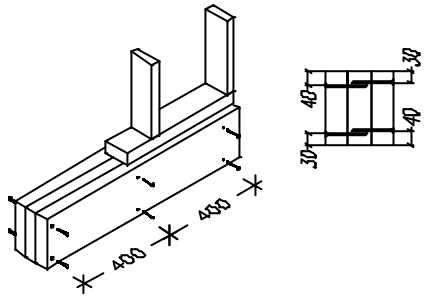

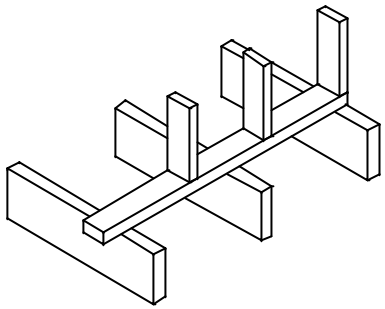

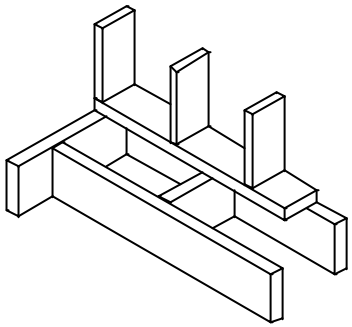

Узлы установки рам
на лаги перекрытия.

Согласовано			
Взам. инв.			
Подпись и дата			
Инв. подл.			

Лист	Масс	Подпись	Дата	Каркасный дом КД-42 "Приозерья"	Стадия	Лист	Листов
				Внешние стены	АС	14	25
				Рама-6	http://www.karkas.info		

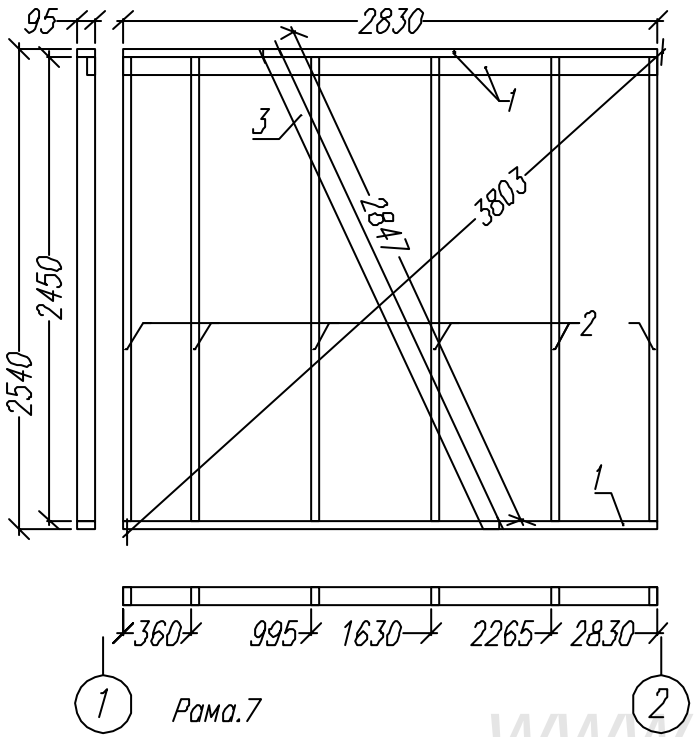

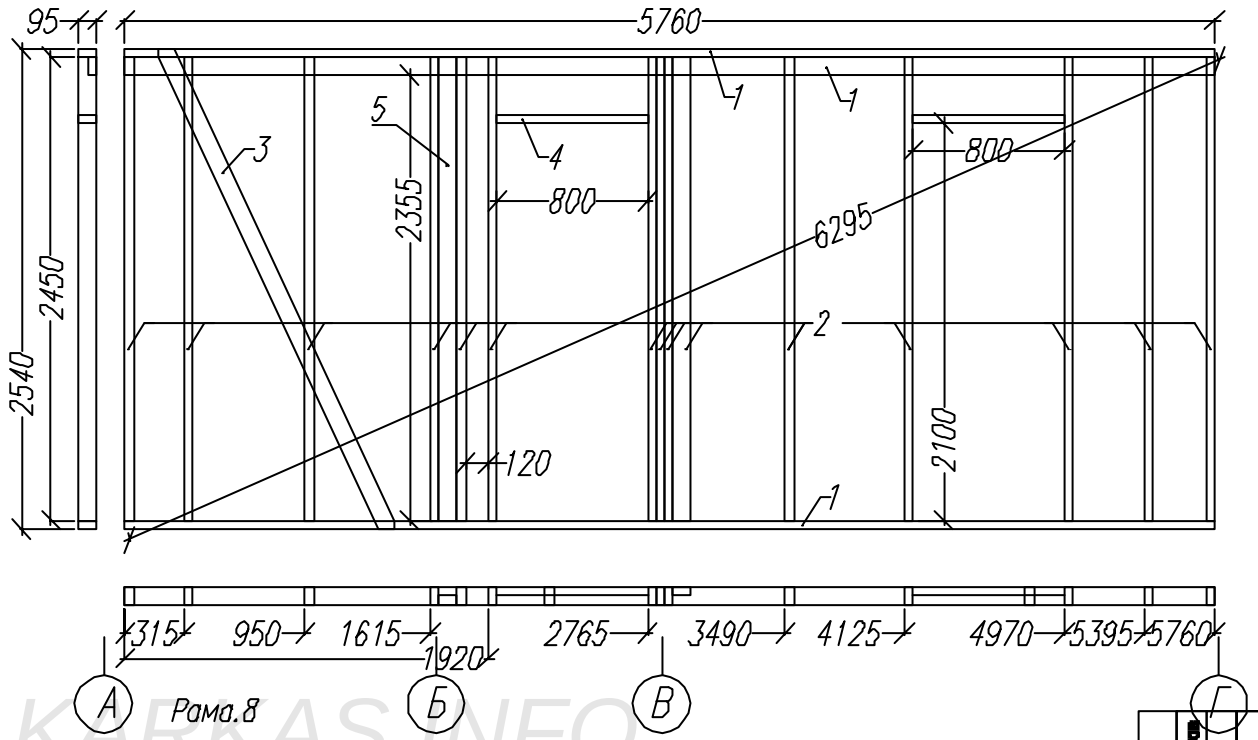

WWW.KARKAS.INFO

Раскрой. Рама–7.			
Ном.	Наименов.	Размер.	Шт.
1	Лежень	2830x95x45	3
2	Стойка	2450x145x45	6
3	Укос	2850x145x45	1

Раскрой. Рама–8.			
Ном.	Наименов.	Размер.	Шт.
1	Лежень	5760x95x45	3
2	Стойка	2450x95x45	15
3	Укос	2850x95x45	1
4	Балка	800x95x45	2
5	Стойка	2355x95x45	1

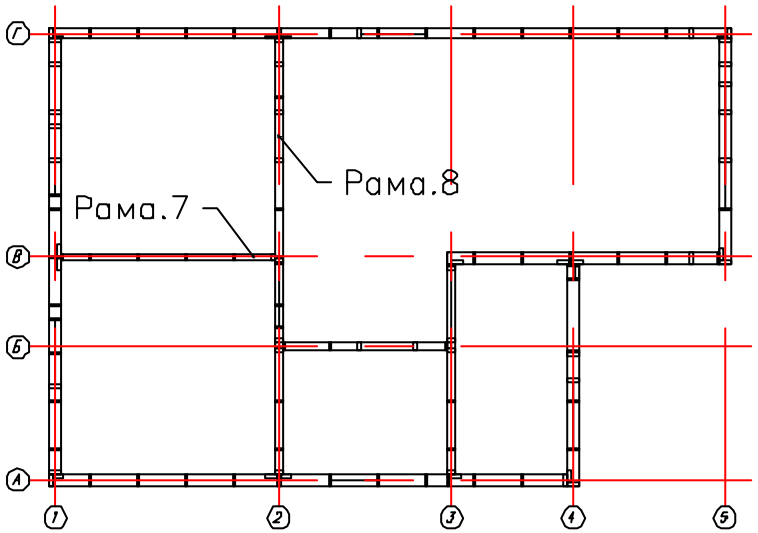

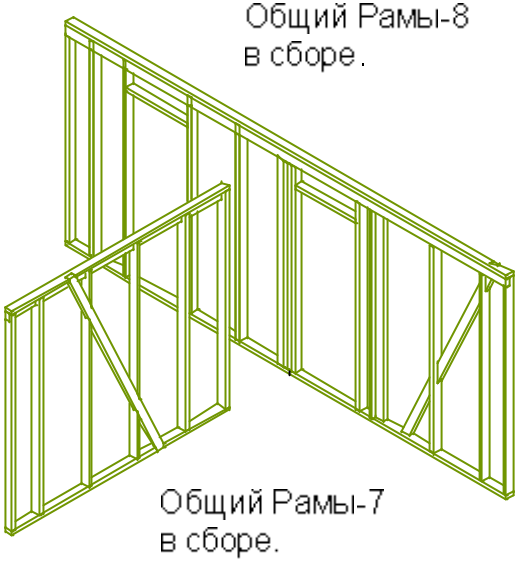

Согласовано

Взам. инв

Подпись и дата

Инв. подл.

Лист	Кол.уч.	Подпись	Дата

Каркасный дом КД-42 "Присозерье"

Внешние стены.

Рама-7, 8.

Стадия	Лист	Листов
АС	15	25

http://www.karkas.info

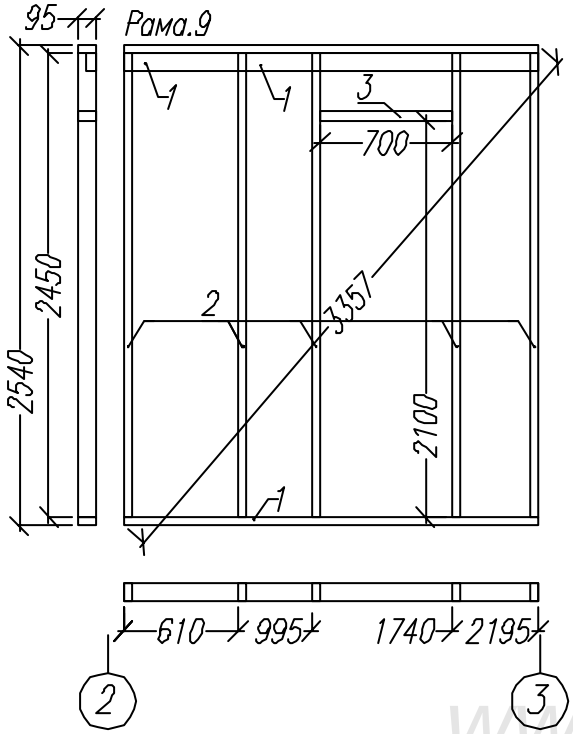

Раскрой. Рама-9.			
Ном.	Наименов.	Размер.	Шт.
1	Лежень	2195x95x45	3
2	Стойка	2450x95x45	5
3	Балка	700x95x45	2

Раскрой. Рама-10.			
Ном.	Наименов.	Размер.	Шт.
1	Лежень	2970x95x45	3
2	Стойка	2450x95x45	8
3	Укос	2850x95x45	1
4	Балка	800x95x45	2

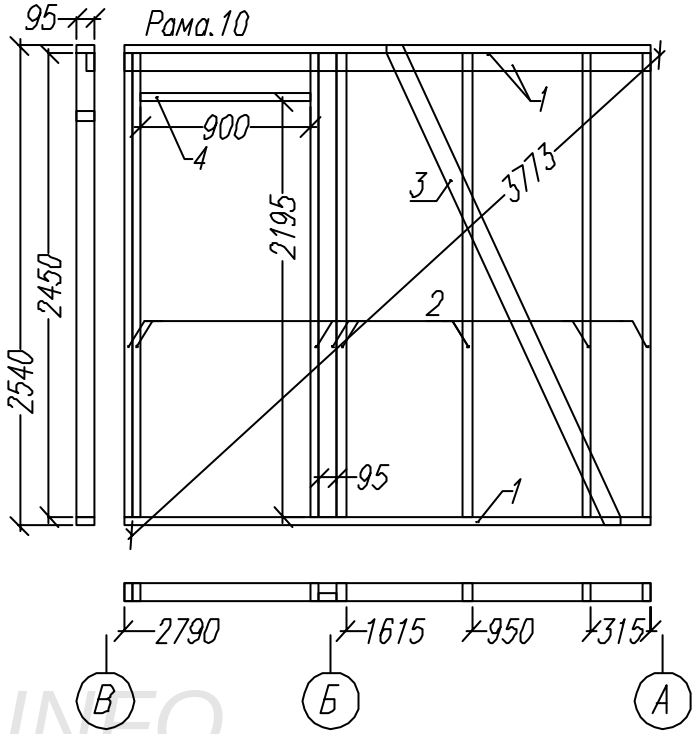

WWW.KARKAS.INFO

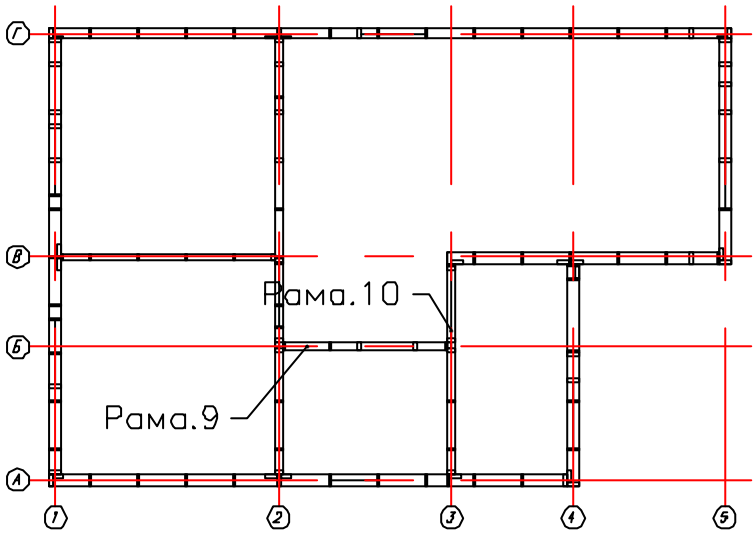

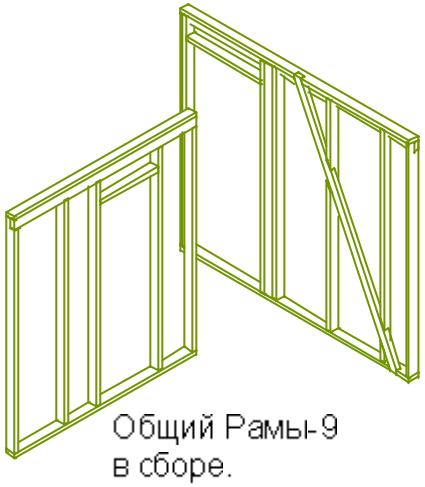

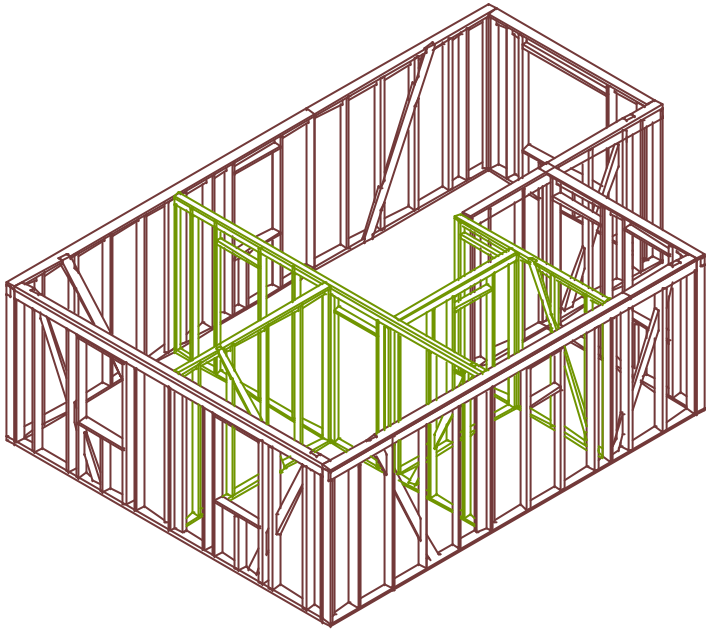

Согласовано	
Взам. инв	
Подпись и дата	
Инв. подл.	

Лист	Масса	Подпись	Дата	Каркасный дом КД-42 "Приозерья"		
				Внешние стены.	Стадия	Лист	Листов
					АС	16	25
				Рама-9, 10	http://www.karkas.info		

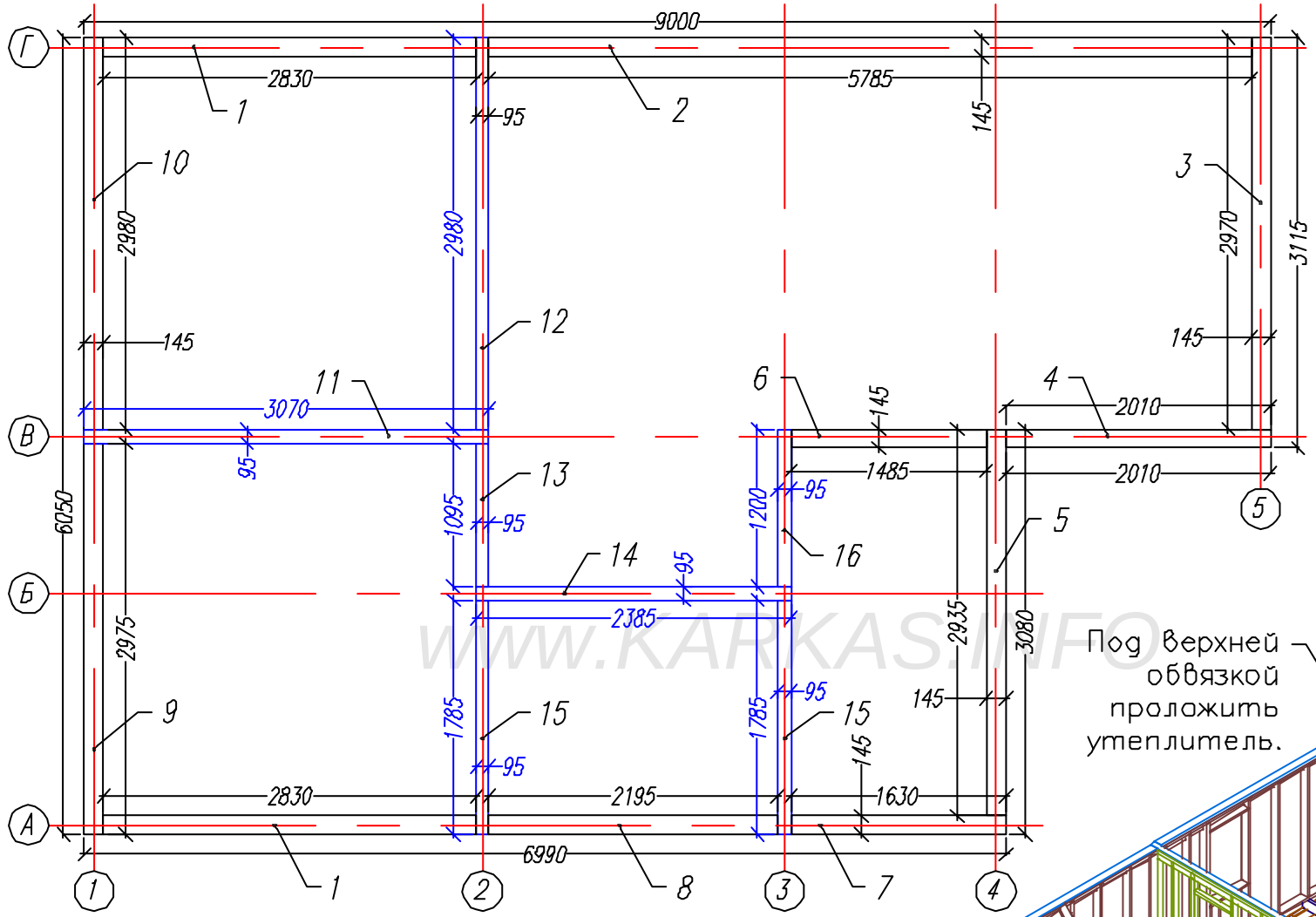

WWW.KARKAS.INFO

Под верхней обвязкой проложить утеплитель.

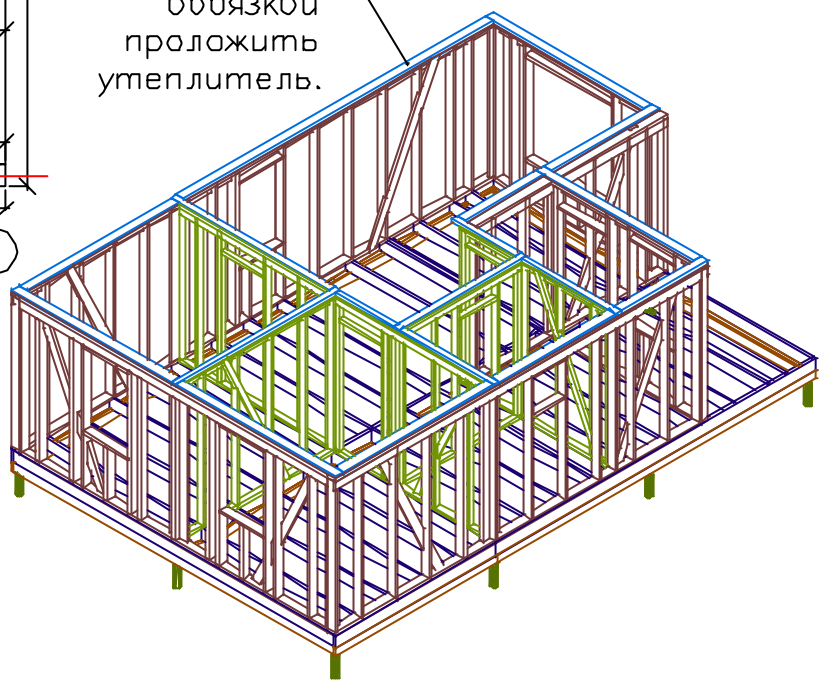

Раскрой Верхняя обвязка.								
Ном.	Наименов.	Размер.	Шт.		Ном.	Наименов.	Размер.	Шт.
1	Лежень	2830x145x45	1		11	Лежень	3070x95x45	1
2	Лежень	5875x145x45	1		12	Лежень	2980x95x45	1
3	Лежень	2970x145x45	1		13	Лежень	1095x95x45	1
4	Лежень	2010x145x45	1		14	Лежень	1785x95x45	1
5	Лежень	2935x145x45	1		15	Лежень	1785x95x45	2
6	Лежень	1485x145x45	1		16	Лежень	1200x95x45	1
7	Лежень	1630x145x45	1					
8	Лежень	2195x145x45	1					
9	Лежень	2975x145x45	1					
10	Лежень	2980x145x45	1					

Согласовано

Взам. инв.

Подпись и дата

Инв. подл.

Каркасный дом КД-42 "Приозерья"

Верхняя обвязка стен.

Стадия АС | Лист 17 | Листов 25

4

http://www.karkas.info

Лист | Масс | Подпись | Дата

Раскрой. Нижнее перекрытие.			
Ном.	Наименов.	Размер.	Шт.
1	Фасад доска	5610x195x45	1
2	Фасад доска	3390x195x45	1
3	Фасад доска	5930x195x45	1
4	Фасад доска	3070x195x45	1
5	Лага	5960x195x45	18
6	Лага	2885x195x45	2
7	Балка проема	1225x195x45	4
8	Балка проема	1200x195x45	2
7	Распорка	по месту	25

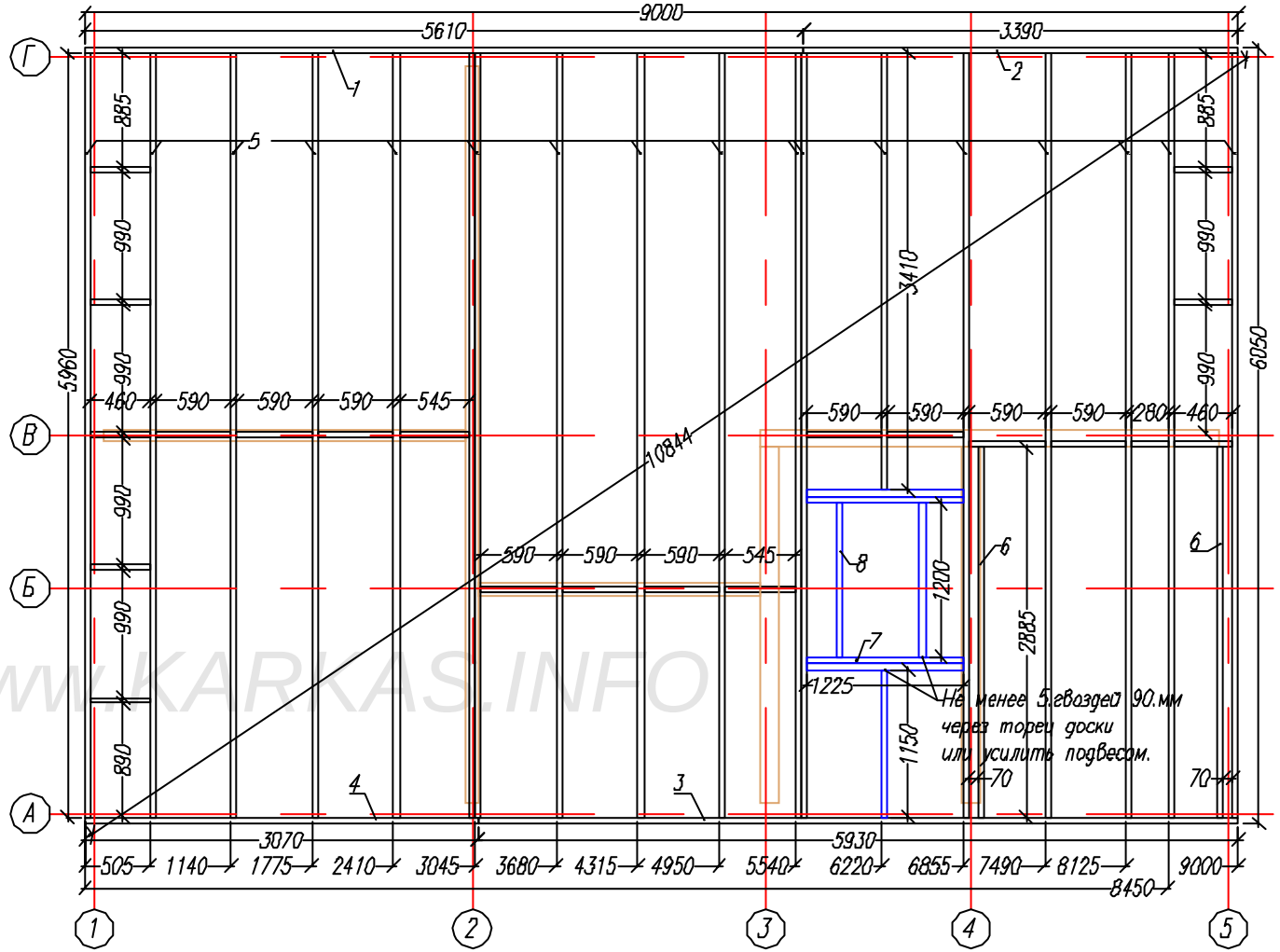

WWW.KARKAS.INFO

Узел Верхнего перекрытия.

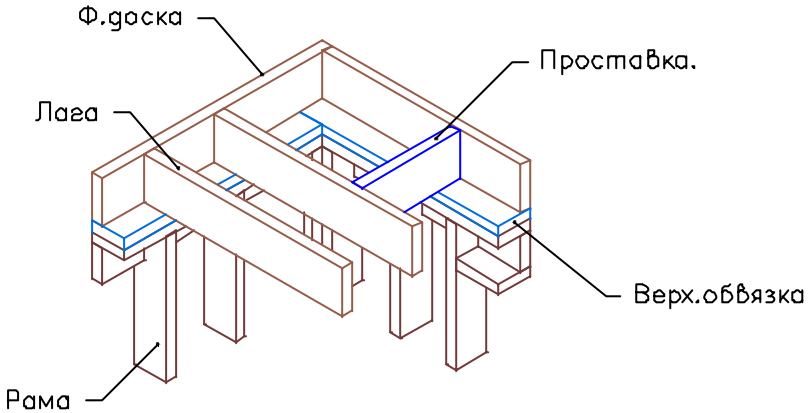

Согласовано

Взам. инв

Подпись и дата

Инв. подл.

Лист	Nдок	Подпись	Дата	Каркасный дом Кд-42 "Приозерье"		
				Верхнее перекрытие	Стадия	Лист	Листов
					АС	18	25
				+	http://www.karkas.info		

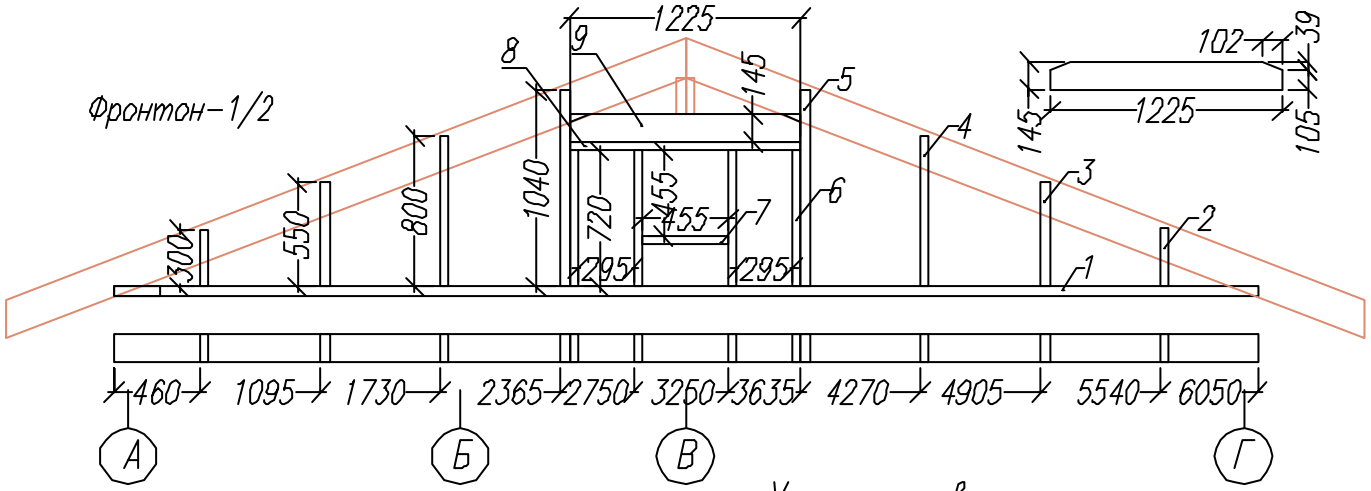

Раскрой. Фронтон-1, 2. (х2)			
Ном.	Наименов.	Размер.	Шт.
1	Лежень	6050х145х45	1
2	Стойка	300х145х45	2
3	Стойка	550х145х45	2
4	Стойка	800х145х45	2
5	Стойка	1040х145х45	2
6	Стойка	720х145х45	4
7	Балка	455х145х45	1
8	Балка	1225х145х45	1
9	Ригель	1225х145х45	3

Узел подшива потолка террасы.

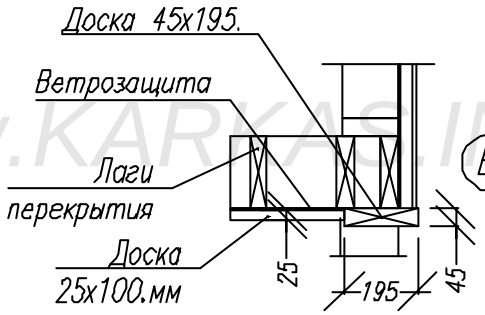

WWW.KARKAS.INFO

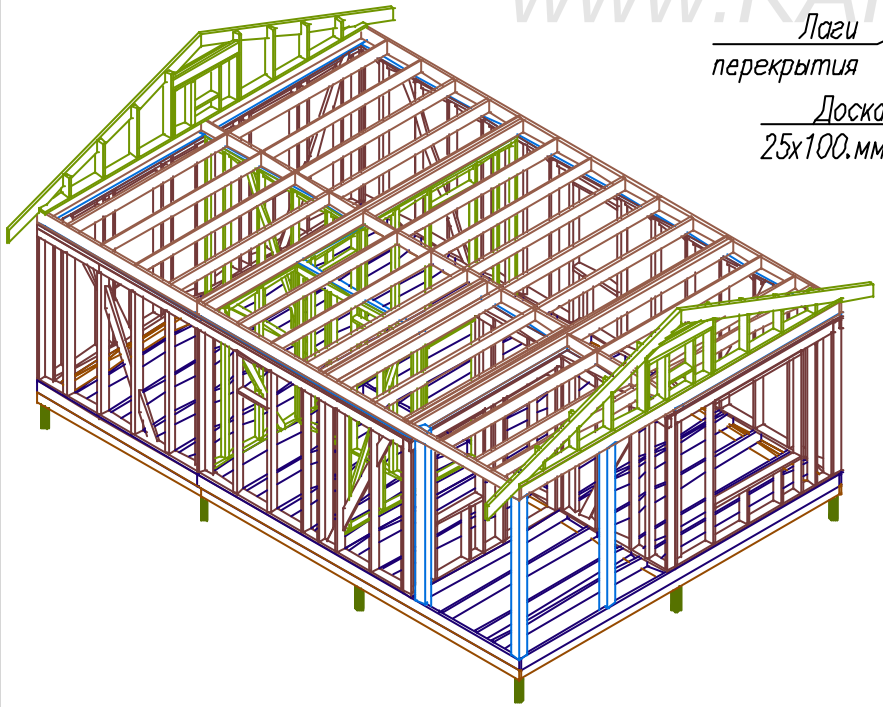

Схема расположения стоек террасы.

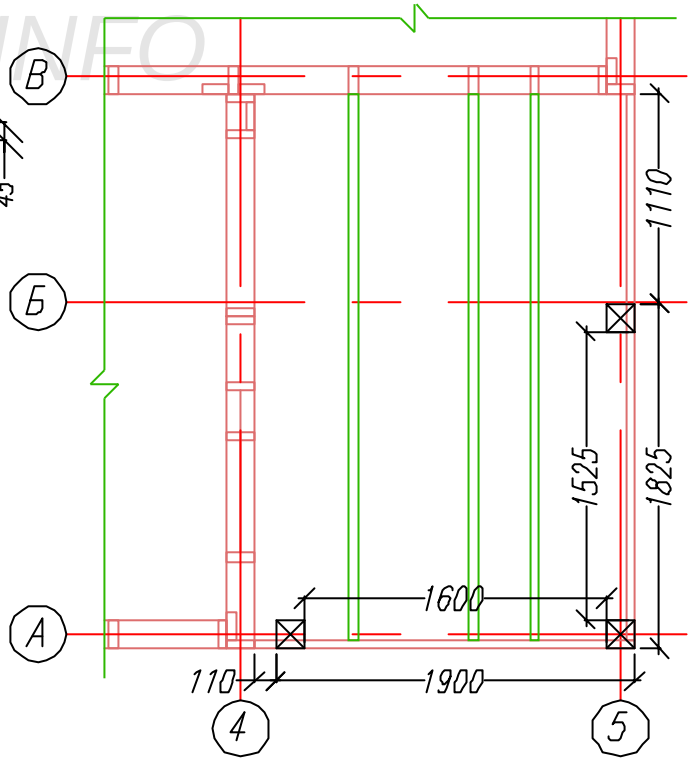

Согласовано

Взам. инв.

Подпись и дата

Инв. подл.

Каркасный дом Кд-42 "Приозерье"			
Фронтоны дома.	Стадия	Лист	Листов
	АС	19	25
Терраса.	http://www.karkas.info		

Лист	Кол.уч.	Подпись	Дата

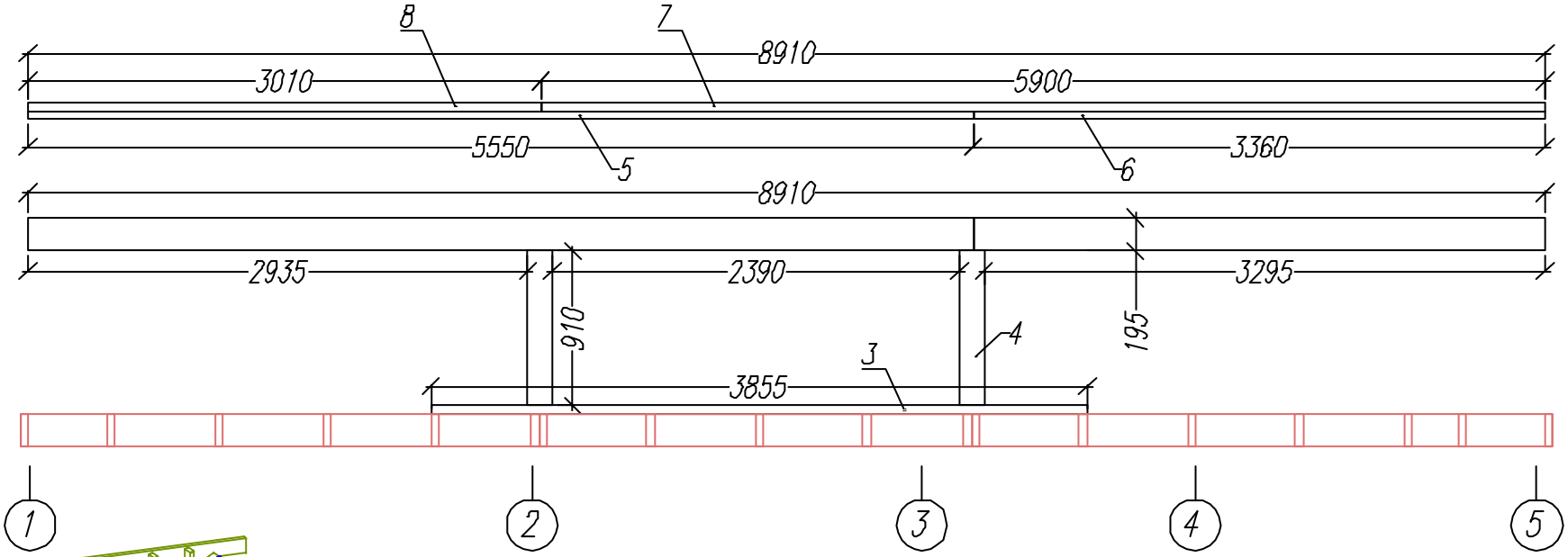

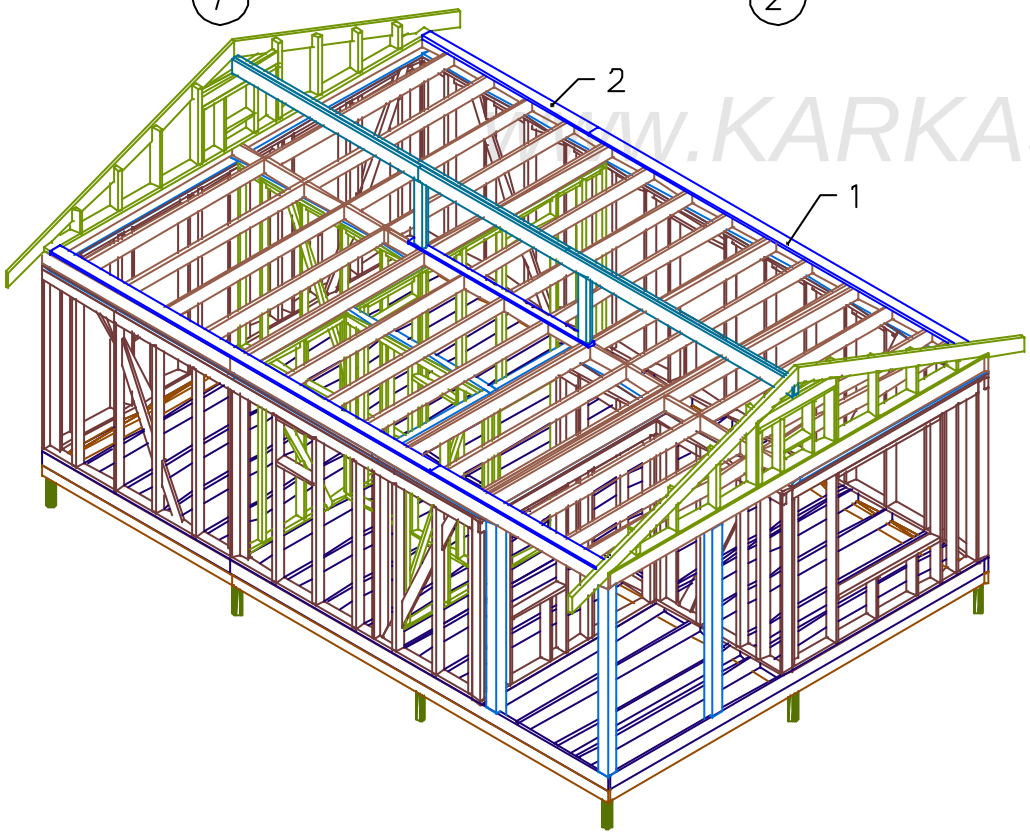

WWW.KARKAS.INFO

Раскрой. Коньковая балка.			
Ном.	Наименов.	Размер.	Шт.
1	Подстроп. лежень	5810x145x45	2
2	Подстроп. лежень	2900x145x45	2
3	Лежень	3855x95x45	1
4	Стойка	910x145x45	4
5	Балка прогона	5550x195x45	1
6	Балка прогона	3360x195x45	1
7	Балка прогона	3010x195x45	1
8	Балка прогона	5900x195x45	1

Согласовано

Взам. инв

Подпись и дата

Инв. подл.

Лист	Nдок	Подпись	Дата	Каркасный дом Кд-42 "Приозерье"			
				Коньковый прогон.	Стадия	Лист	Листов
					АС	20	25
				Подстропильные лежни.	http://www.karkas.info		

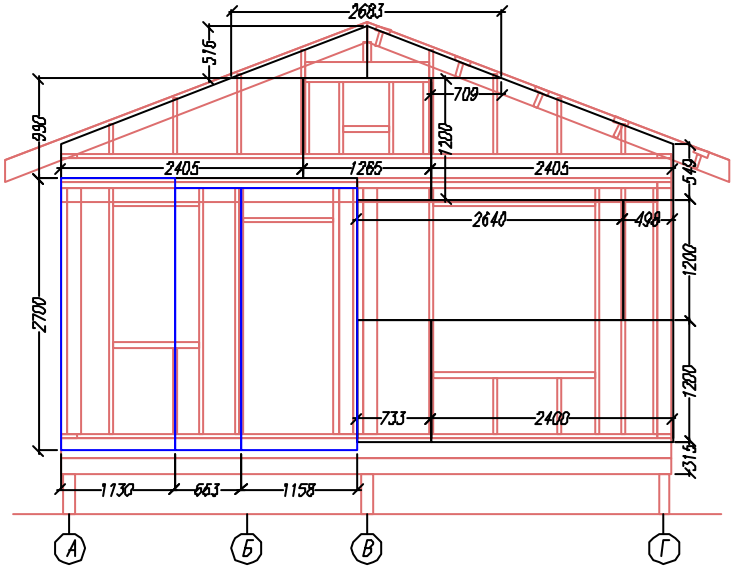

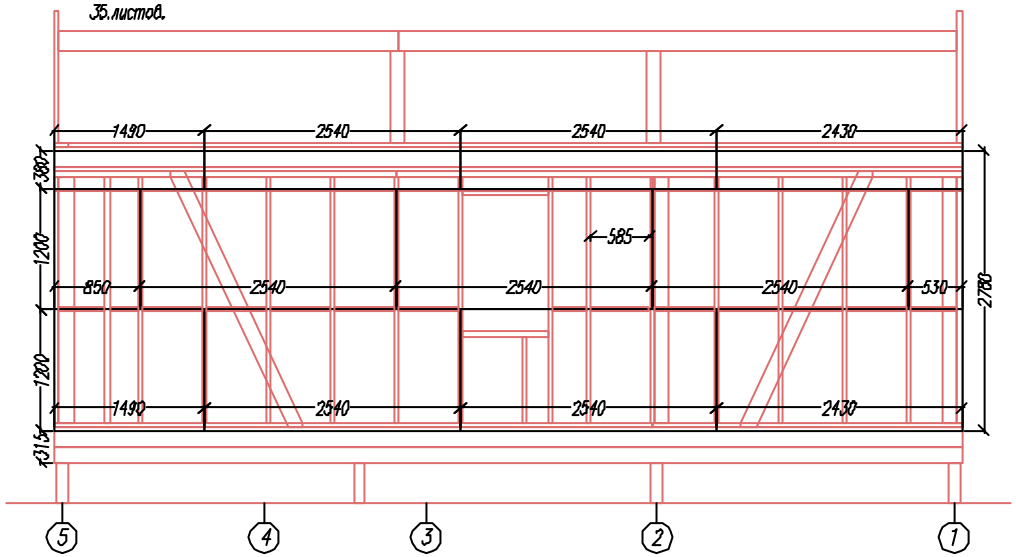

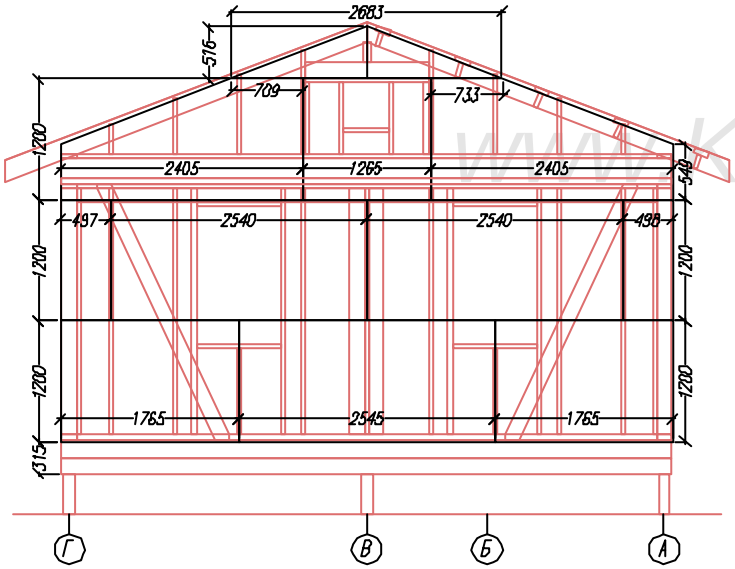

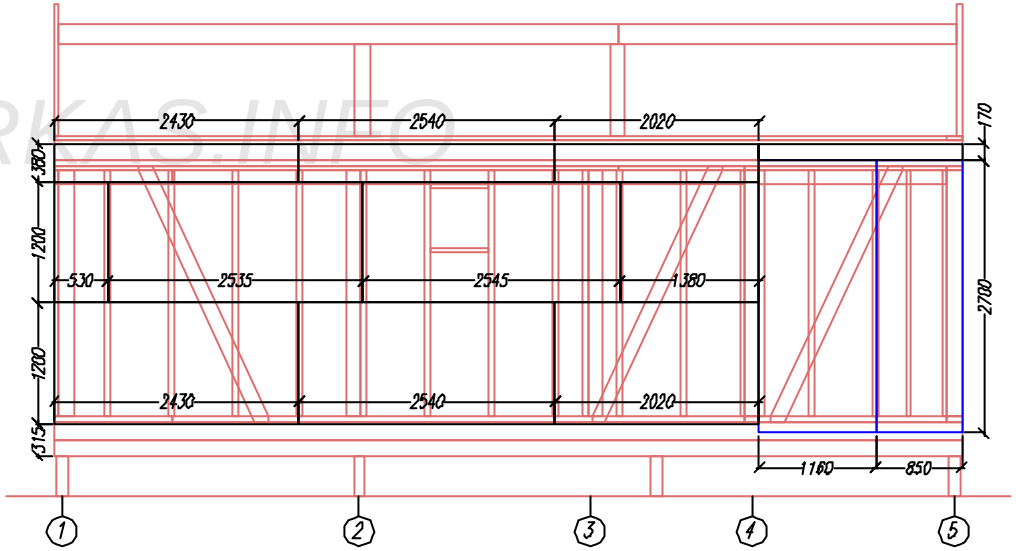

WWW.KARKAS.INFO

Все стыки листов выполнять на доп.проставках!

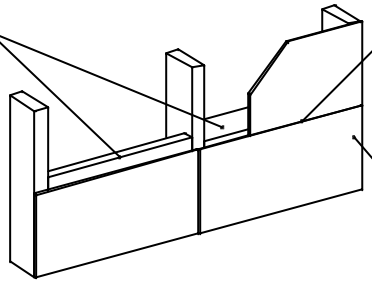

Между листами оставить 3.мм деф.зазор.

Листы крепить гвоздями 50.мм с шагом 15–20.см.

Узел обшивки каркаса.

Согласовано	
Взам. инв.	
Подпись и дата	
Инв. подл.	

Лист	Nдок	Подпись	Дата	Каркасный дом Кд-42 "Приозерье"		
				Схема обшивки каркаса панелями Изоплат 2700x1200	Стадия	Лист	Листов
					АС	21	25
				+	http://www.karkas.info		

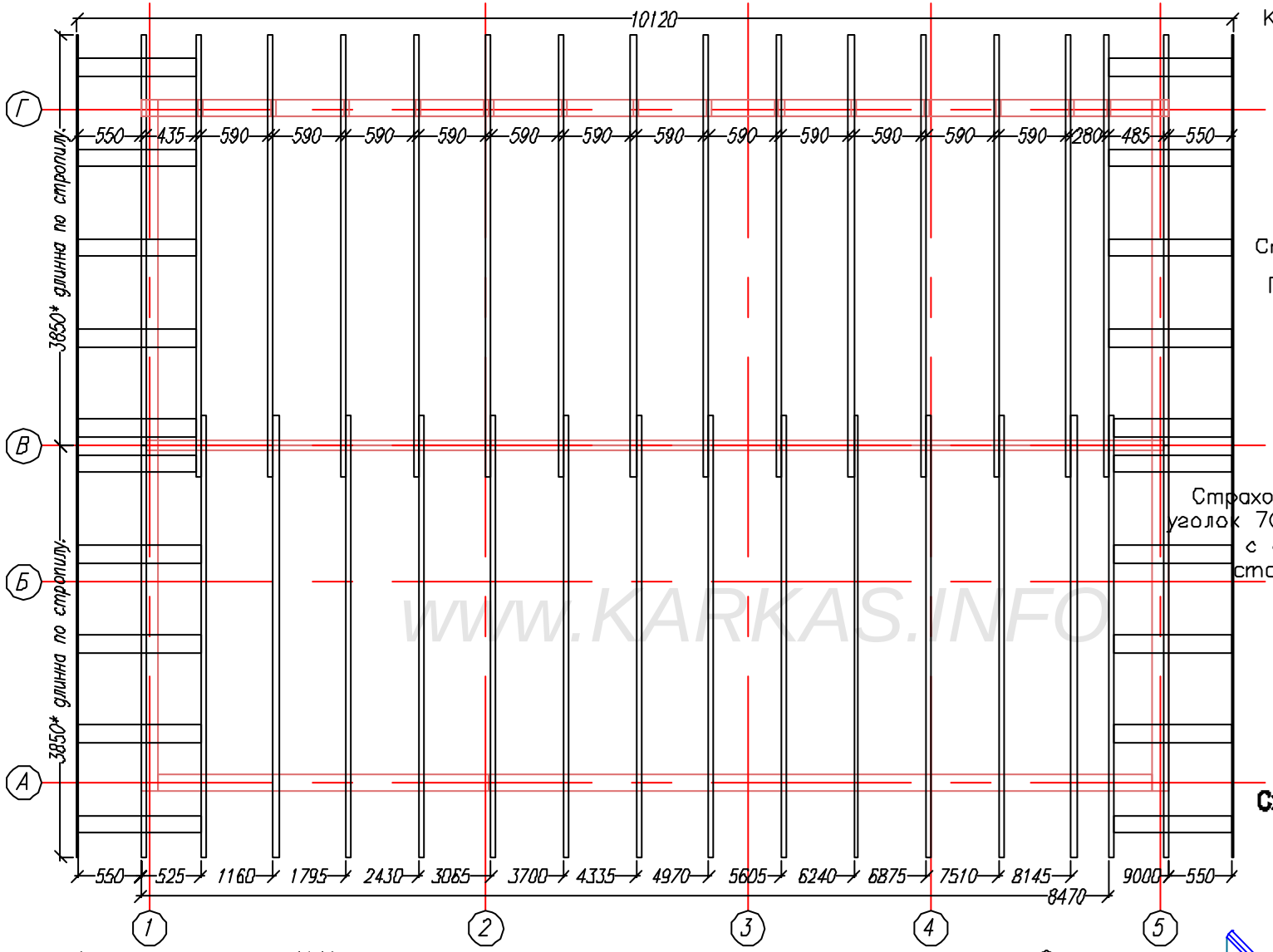

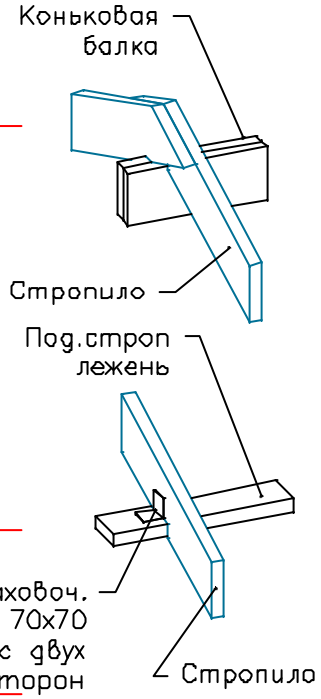

WWW.KARKAS.INFO

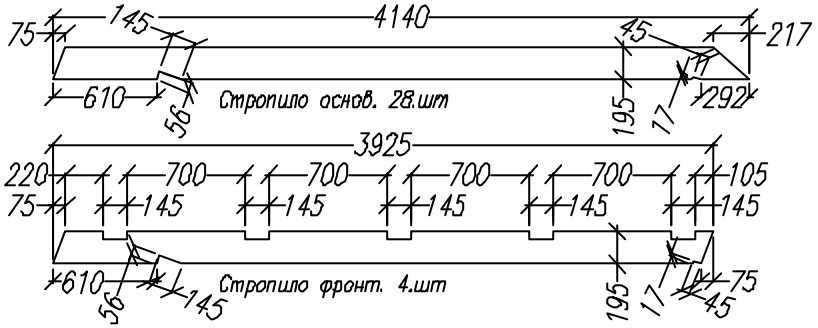

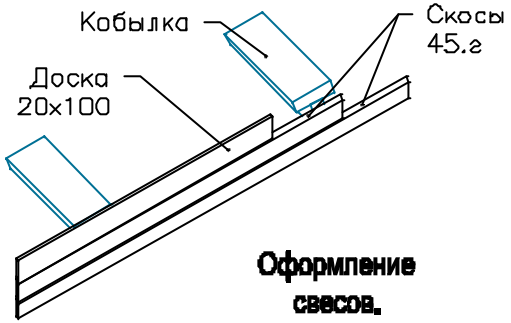

Оформление свесов.

Схема крыши..

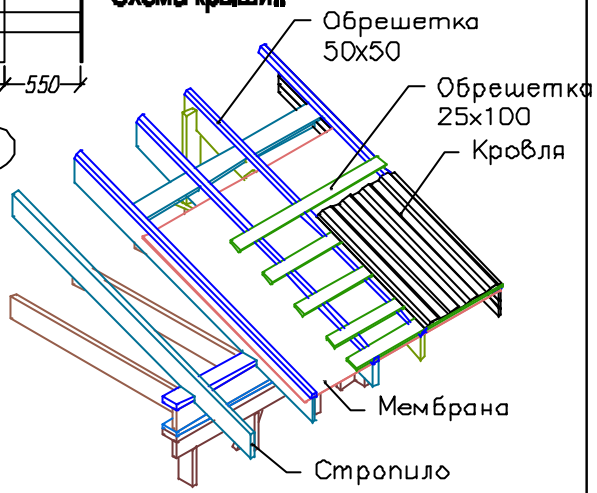

Каркасный дом Кд-42 "Присаярье"					
План стропил.	Стадия	Лист	Листов		
	АС	22	25		
Стропила/Схема кровли.	http://www.karkas.info				
Лист	Nдок	Подпись	Дата		

Согласовано

Взам. инв

Подпись и дата

Инв. подл.

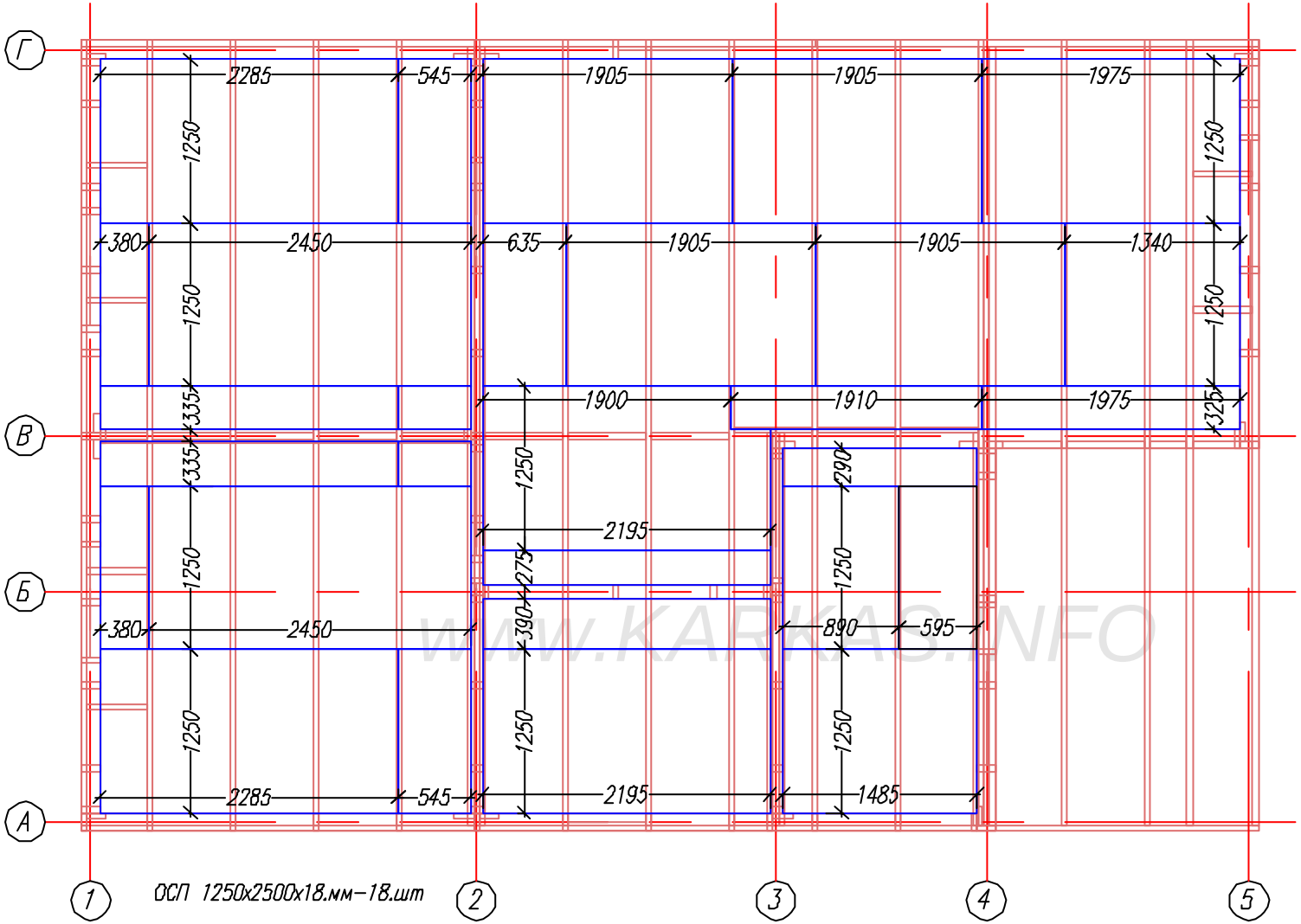

WWW.KARKAS.INFO

Согласовано

Взам. инв

Подпись и дата

Инв. подл.

Лист	Nдок	Подпись	Дата	Каркасный дом Кд-42 "Приозерье"		
				План настила ОСП на пол 1,этж.	Стадия	Лист	Листов
					АС	23	25
				+	http://www.karkas.info		

Лист	Кол.уч	Подпись	Дата	Каркасный дом Кд-42 "Приозерье"		
				Обвязка	Стадия	Лист	Листов
					АС	24	30
				Нижнее перекрытие	http://www.karkas.info		

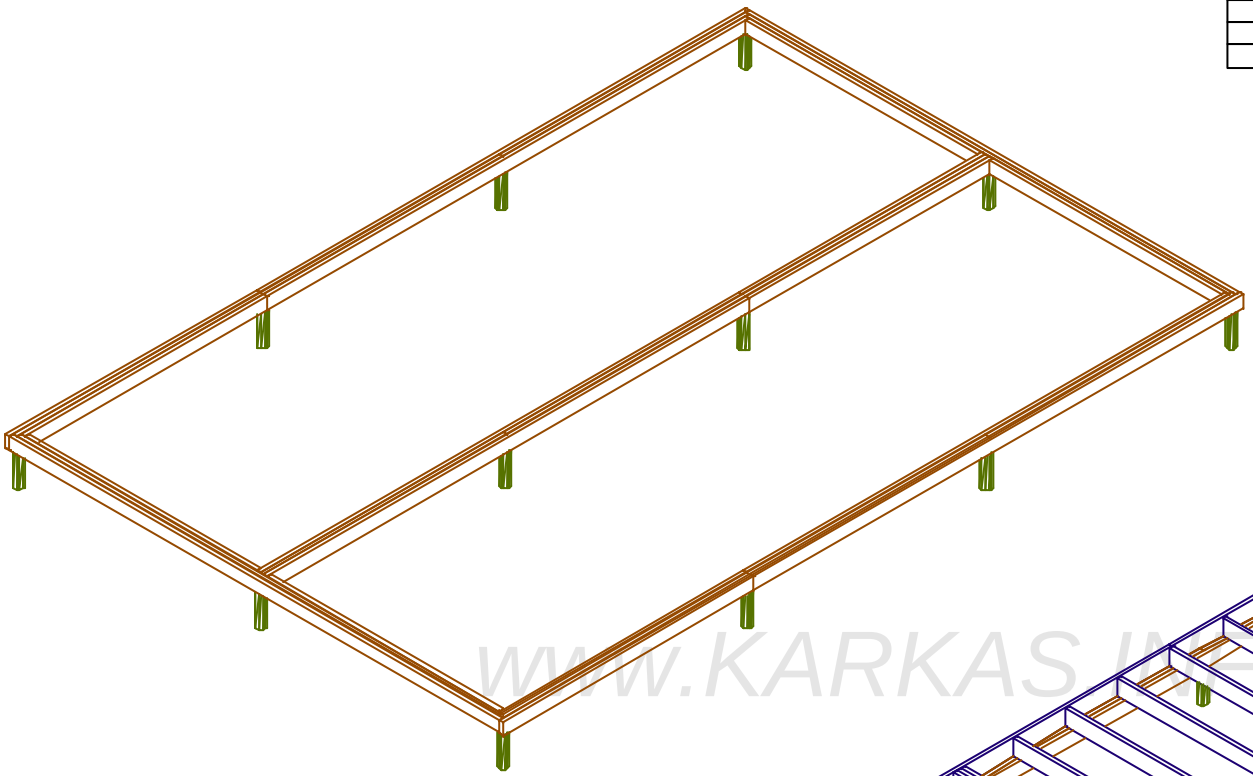

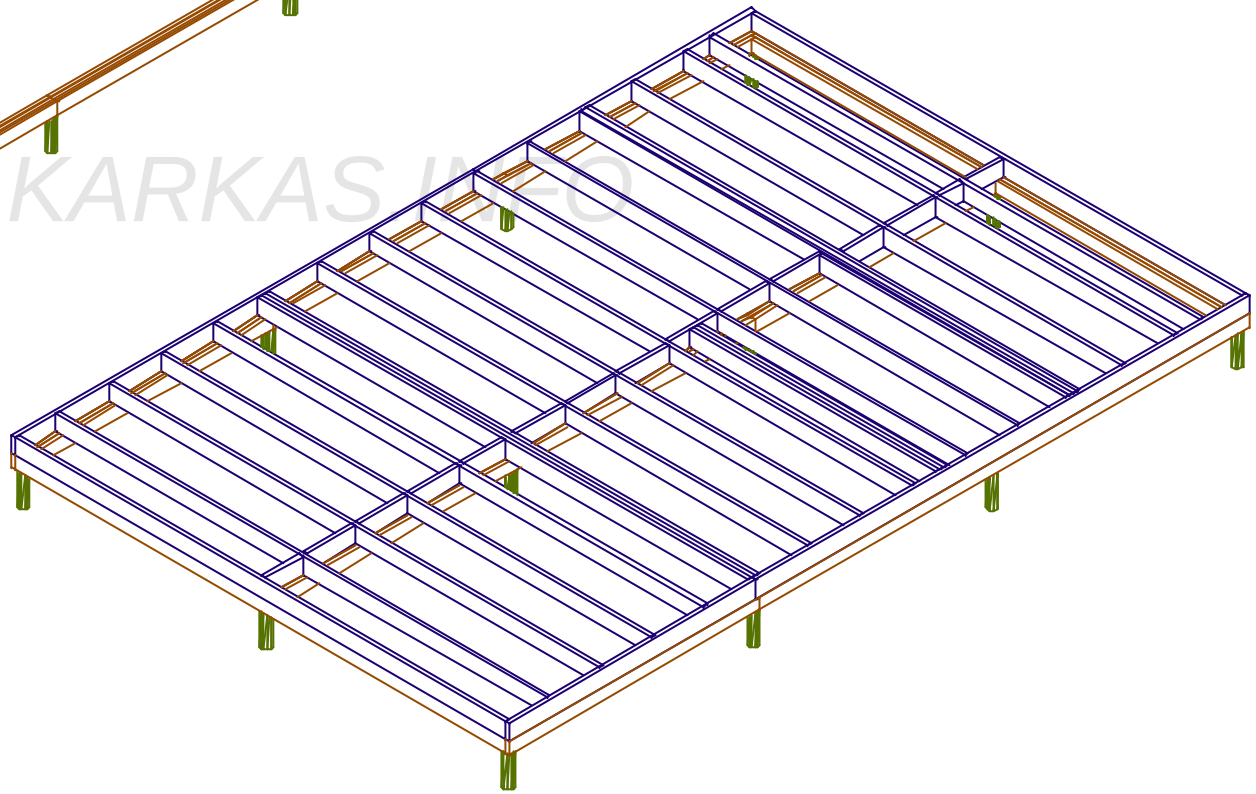

WWW.KARKAS.INFO

Согласовано

Взам. инв

Подпись и дата

Инв. подл.

Лист	Кадрк	Подпись	Дата	Каркасный дом Кд-42 "Приозерье"		
				Внешние стены	Стадия	Лист	Листов
					АС	28	30
				Перегородки	http://www.karkas.info		

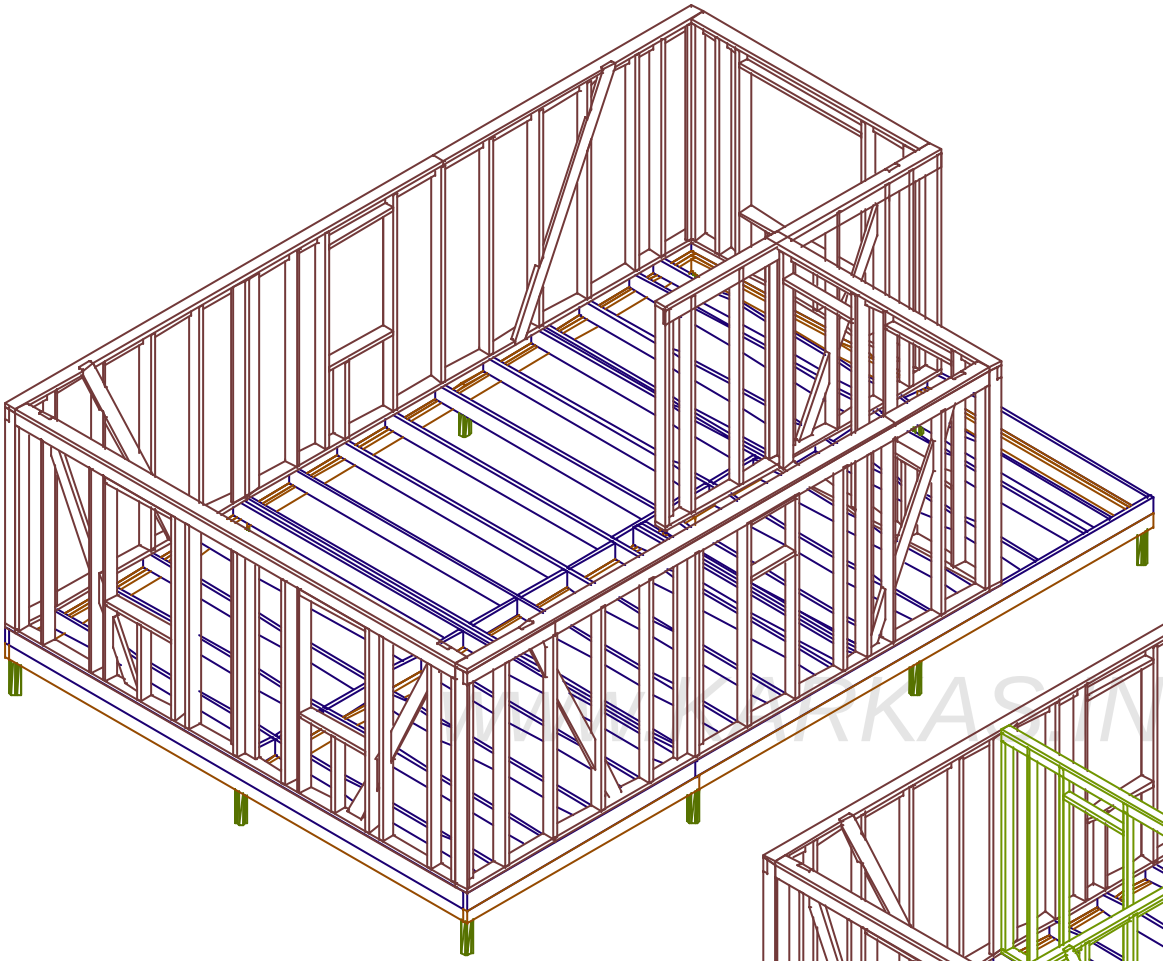

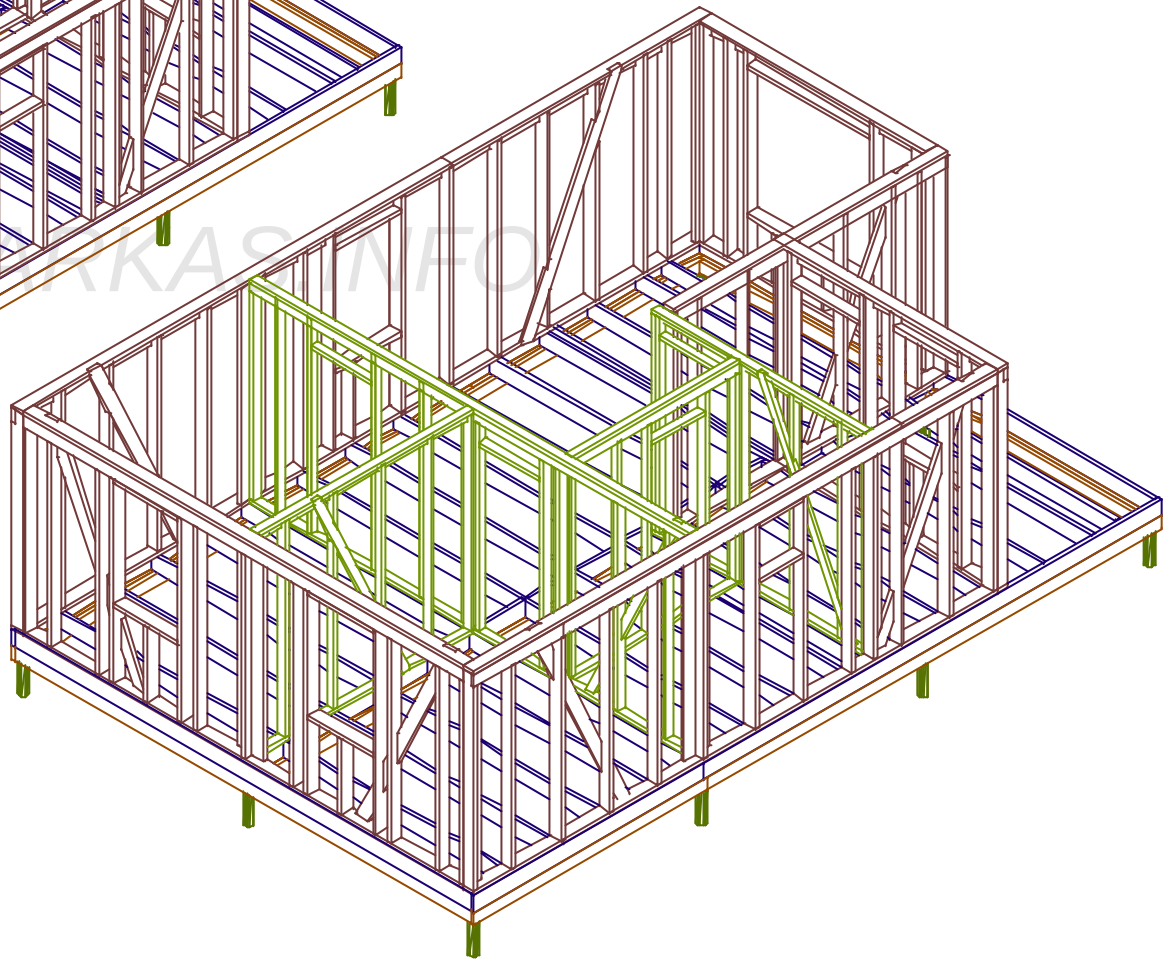

WWW.KARKAS.INFO

Согласовано			

Взам. инв	
Подпись и дата	
Инв. подл.	

Лист	Кадрк	Подпись	Дата	Каркасный дом Кд-42 "Приозерье"		
				Верхняя обвязка	Стадия	Лист	Листов
					АС	26	30
				Стойки террасы.	http://www.karkas.info		

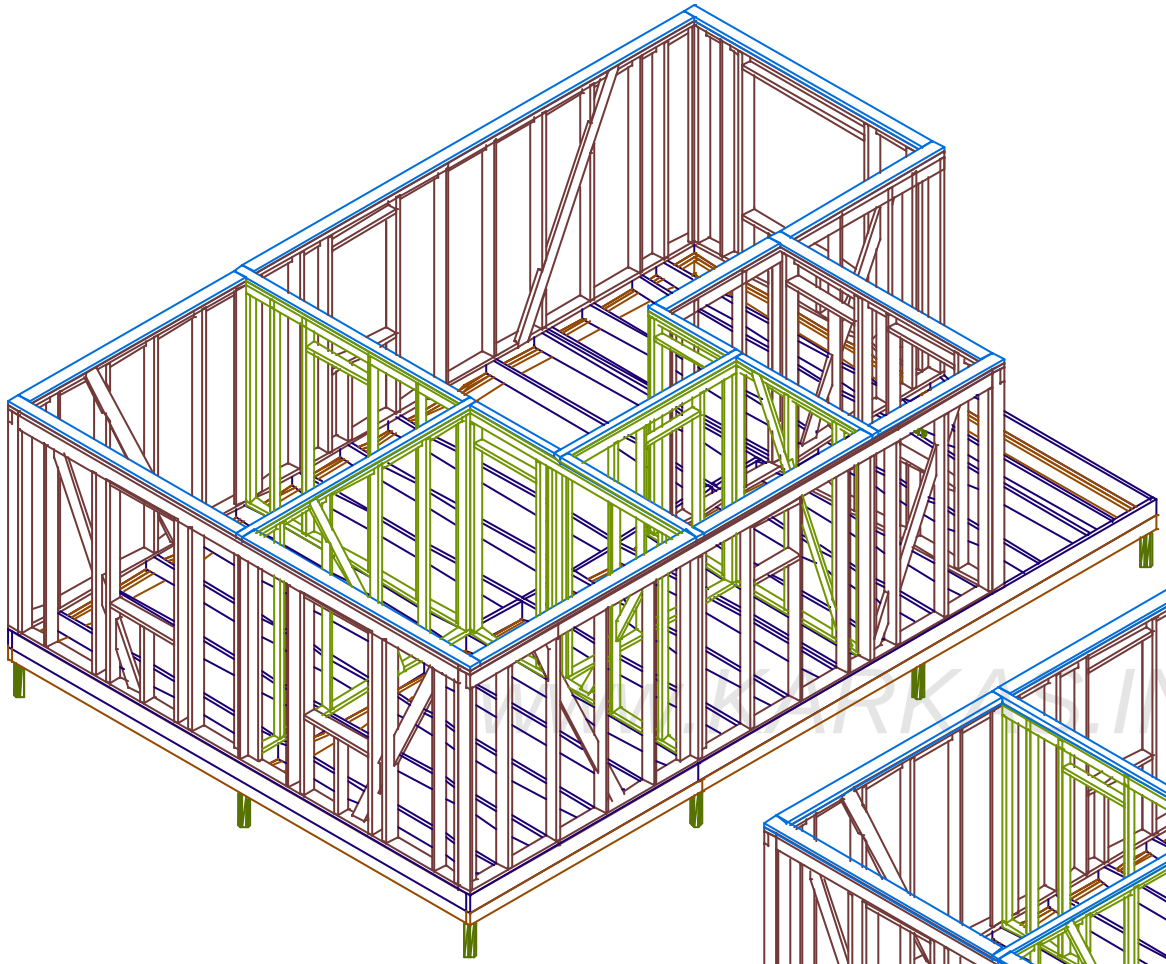

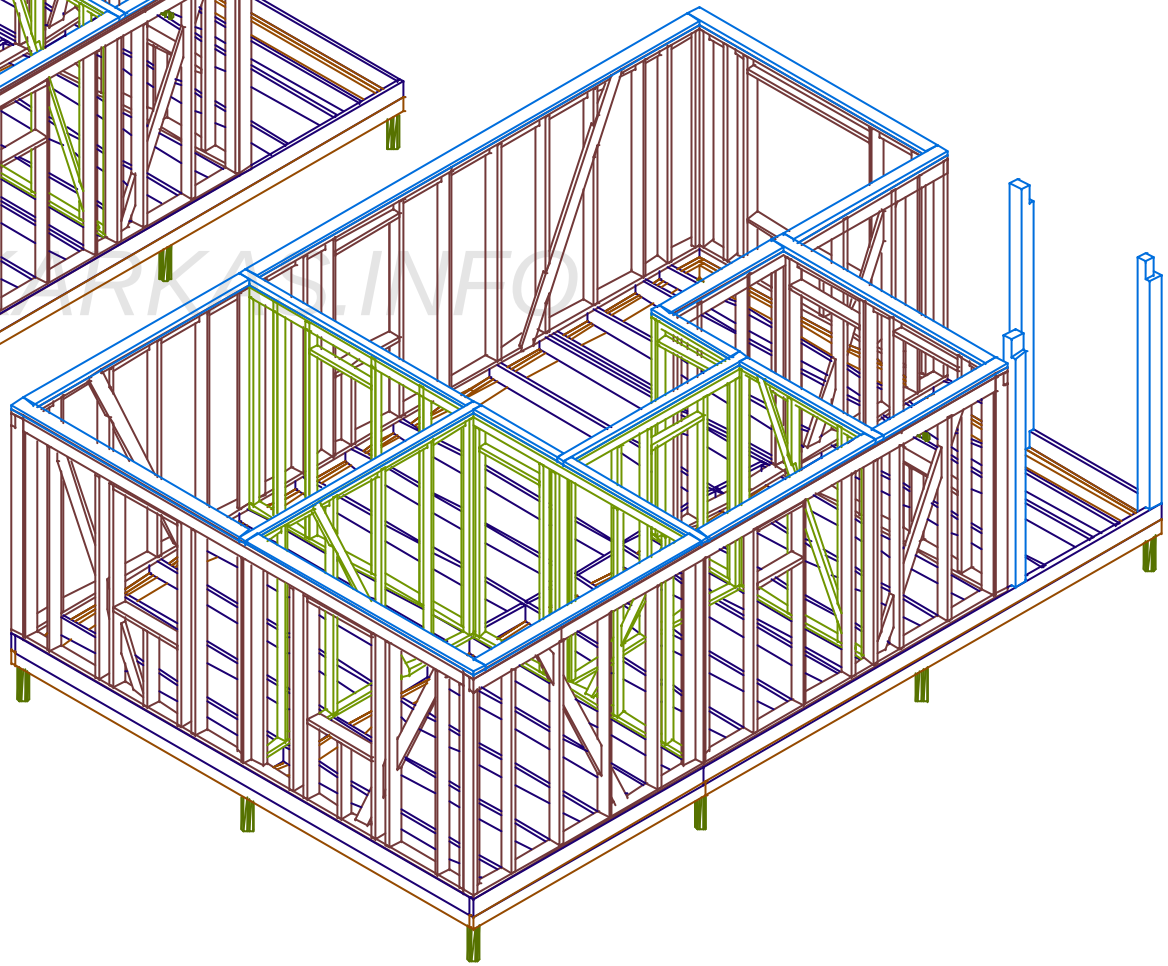

WWW.KARKAS.INFO

Согласовано

Взам. инв

Подпись и дата

Инв. подл.

Лист	Кодрк	Подпись	Дата	Каркасный дом Кд-42 "Приозерье"		
				Верхнее перекрытие.	Стадия	Лист	Листов
					АС	27	30
				Фронтоны.	http://www.karkas.info		

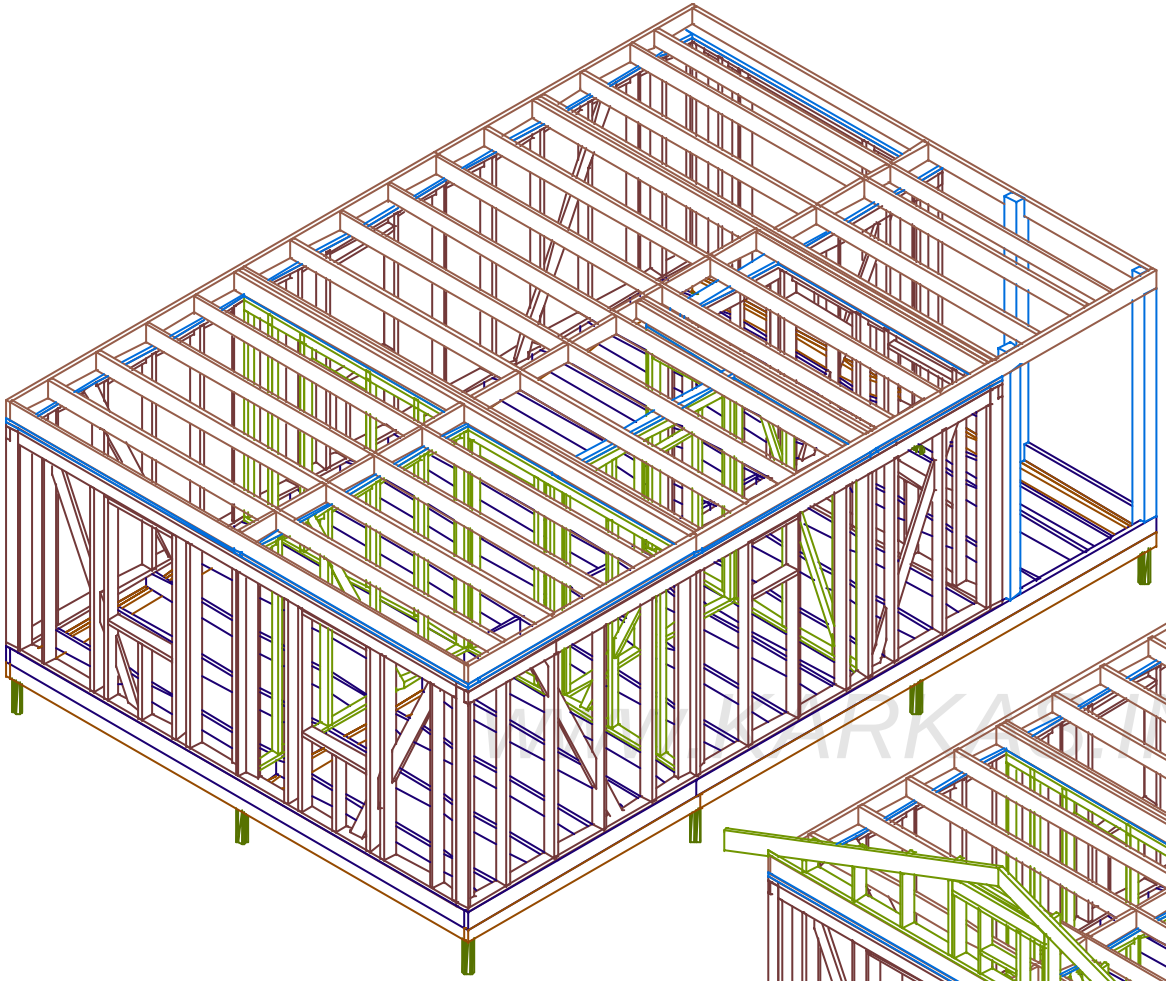

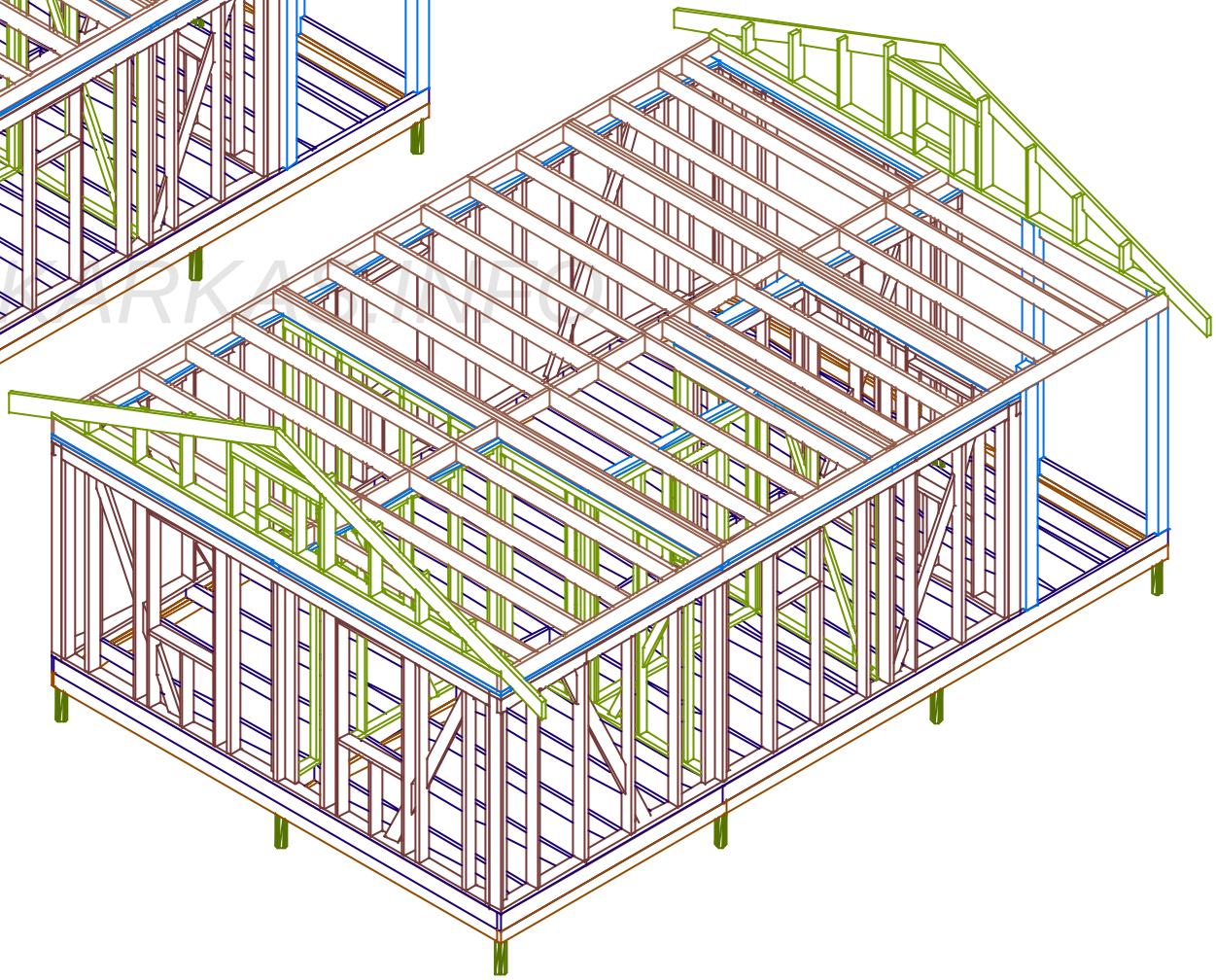

WWW.KARKAS.INFO

Согласовано

Взам. инв

Подпись и дата

Инв. подл.

Лист	Кол.уч	Подпись	Дата	Каркасный дом Кд-42 "Приозерье"		
				Коньковый прогон	Стадия	Лист	Листов
					АС	28	30
				Стропила	http://www.karkas.info		

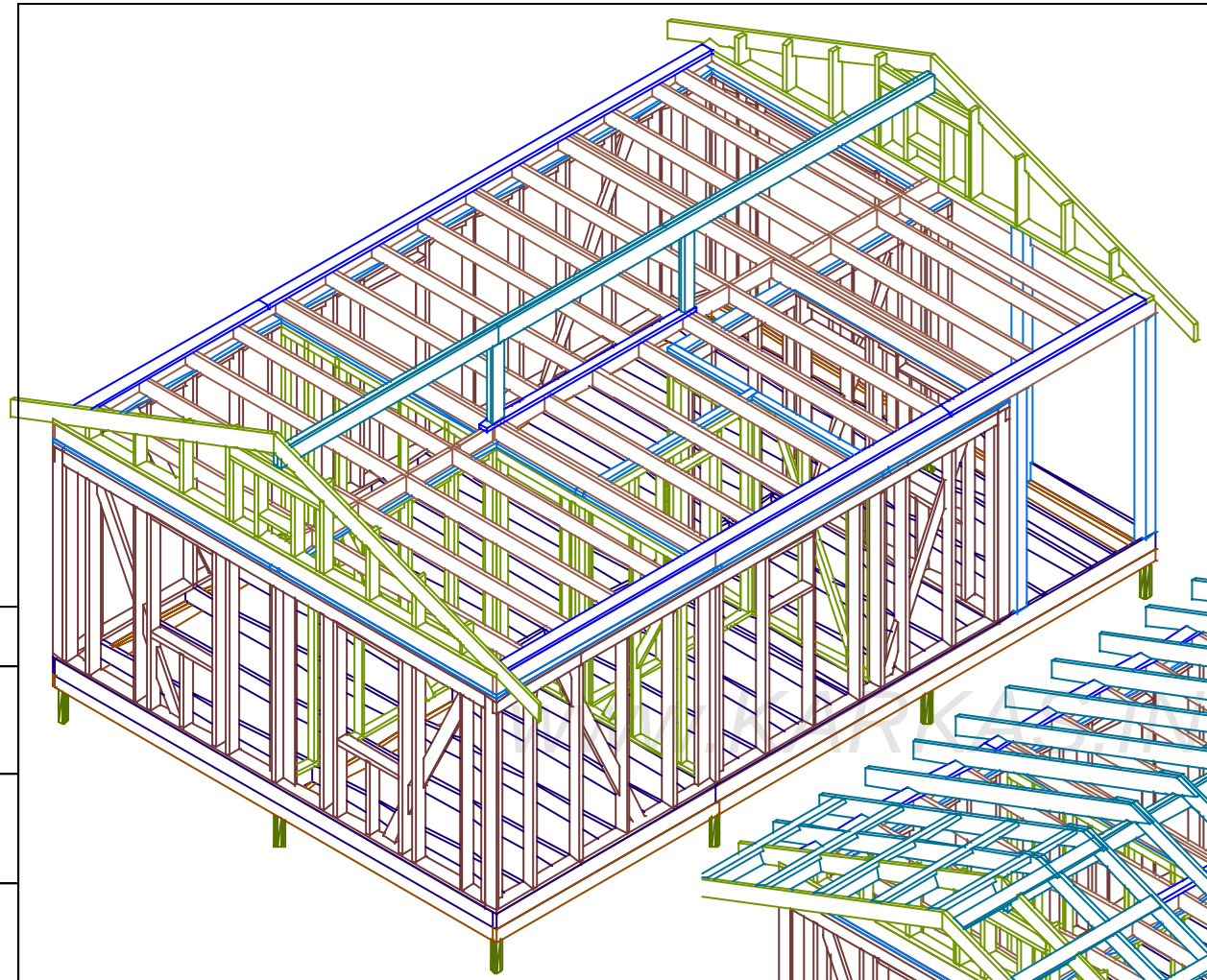

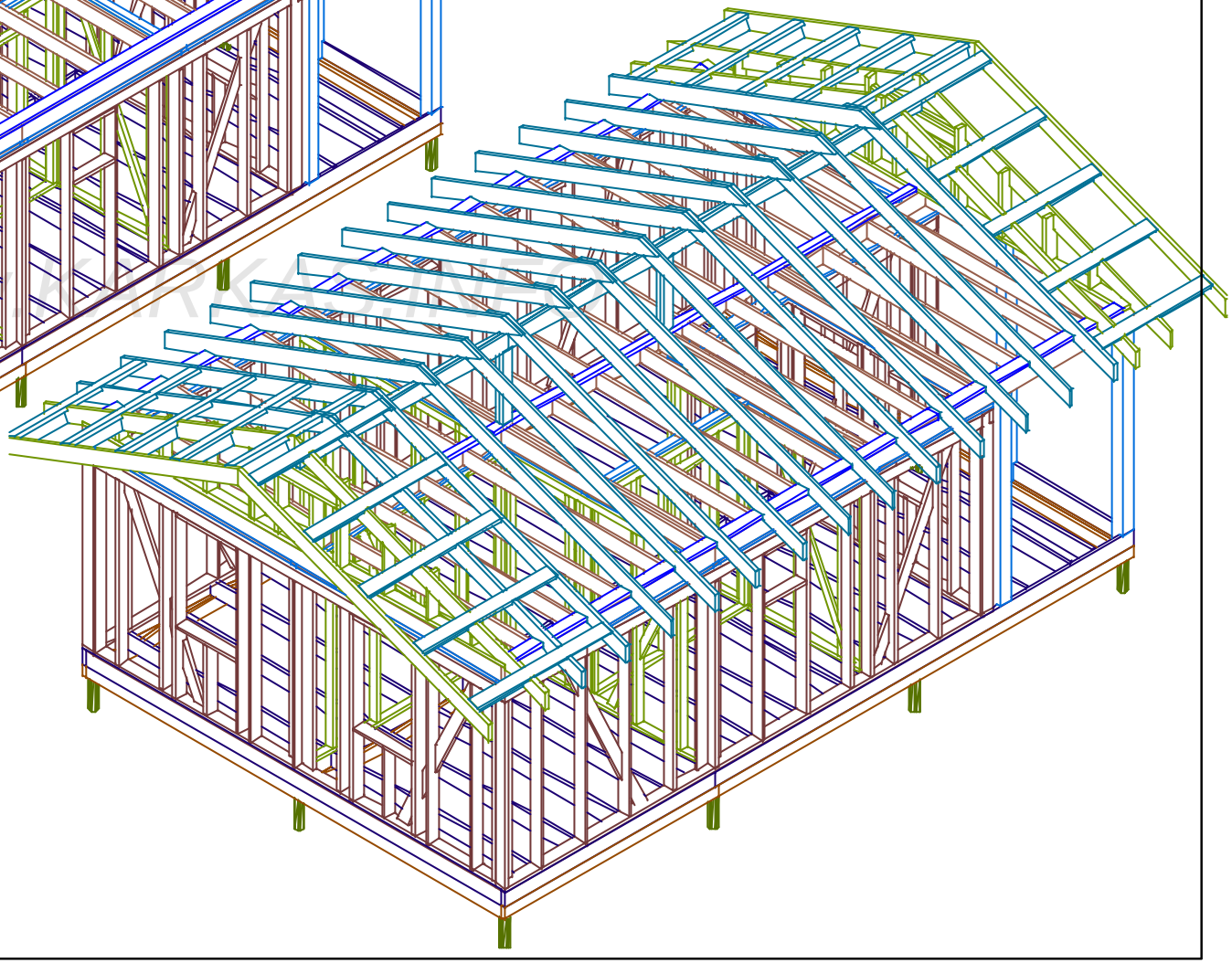

WWW.KARKAS.INFO

Согласовано

Взам. инв

Подпись и дата

Инв. подл.

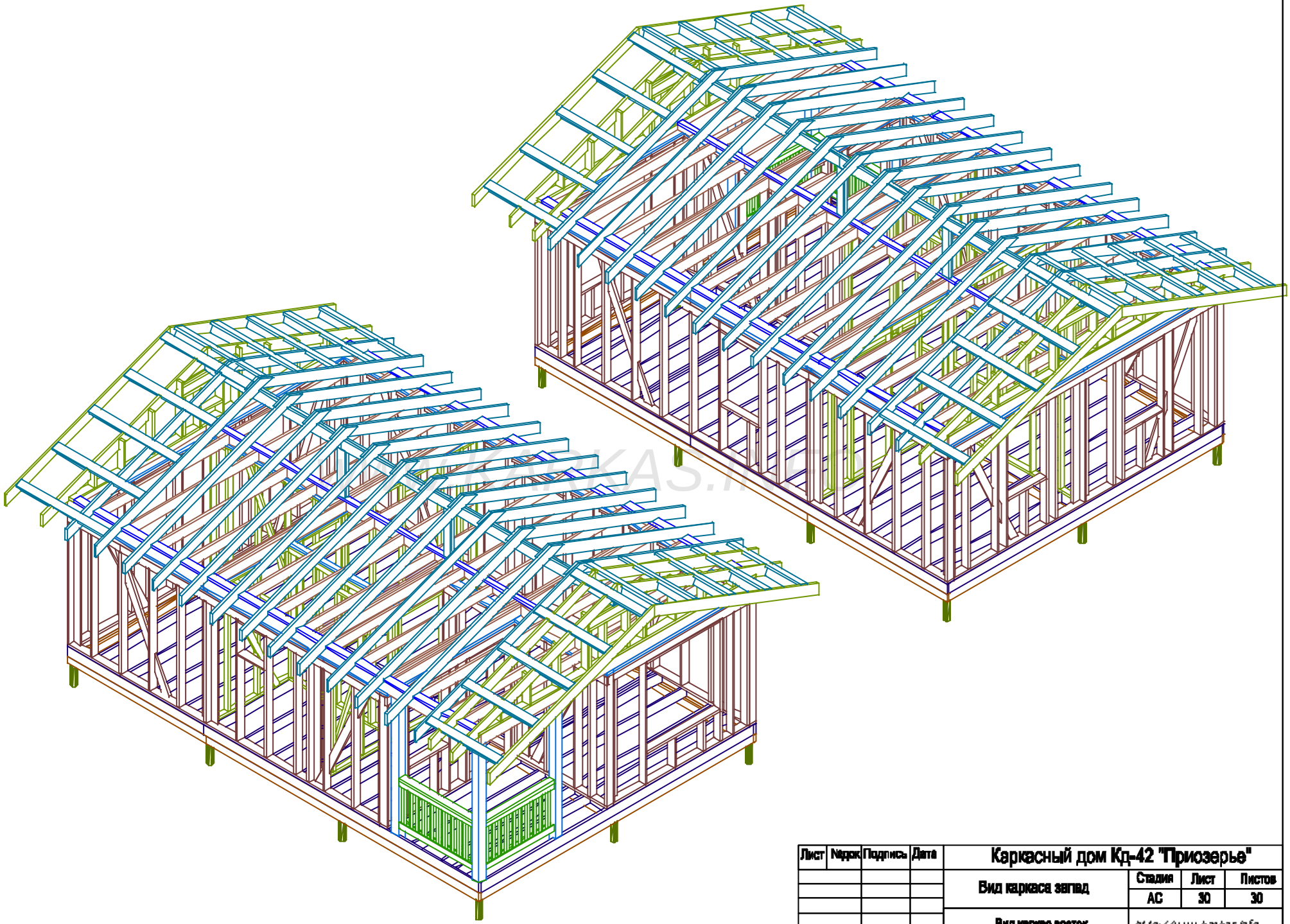

Лист	Nдок	Подпись	Дата	Каркасный дом Кд-42 "Приозерье"		
				Вид каркаса запад	Стадия	Лист	Листов
					АС	30	30
				Вид каркас восток	http://www.karkas.info		

Согласовано

Взам. инв

Подпись и дата

Инв. подл.