Каркасный дом
КД-156

Фундамент – ленточный, с обратной засыпкой и устройством плиты перекрытия.

Наружные стены – каркас доска 195.мм утепление 200.мм.+50.мм

Внутренние стены/перегородки – доска 45х95.мм утепление/звукоизоляция 100.мм

Перекрытия – доска 45х195.мм утепление 200.мм

Настил пола – ОСБ 18.мм,

Высота потолка 1.эт–2.8.м мансарды 1,4–2,7

Внешняя отделка–сайдинг/иимитация бруса. Внутр.отделка гипсокартон/имитация бруса.

Крыша–стропильная конструкция из доски 45х195.мм, кровля металочерепица, по двойной обрешетке.

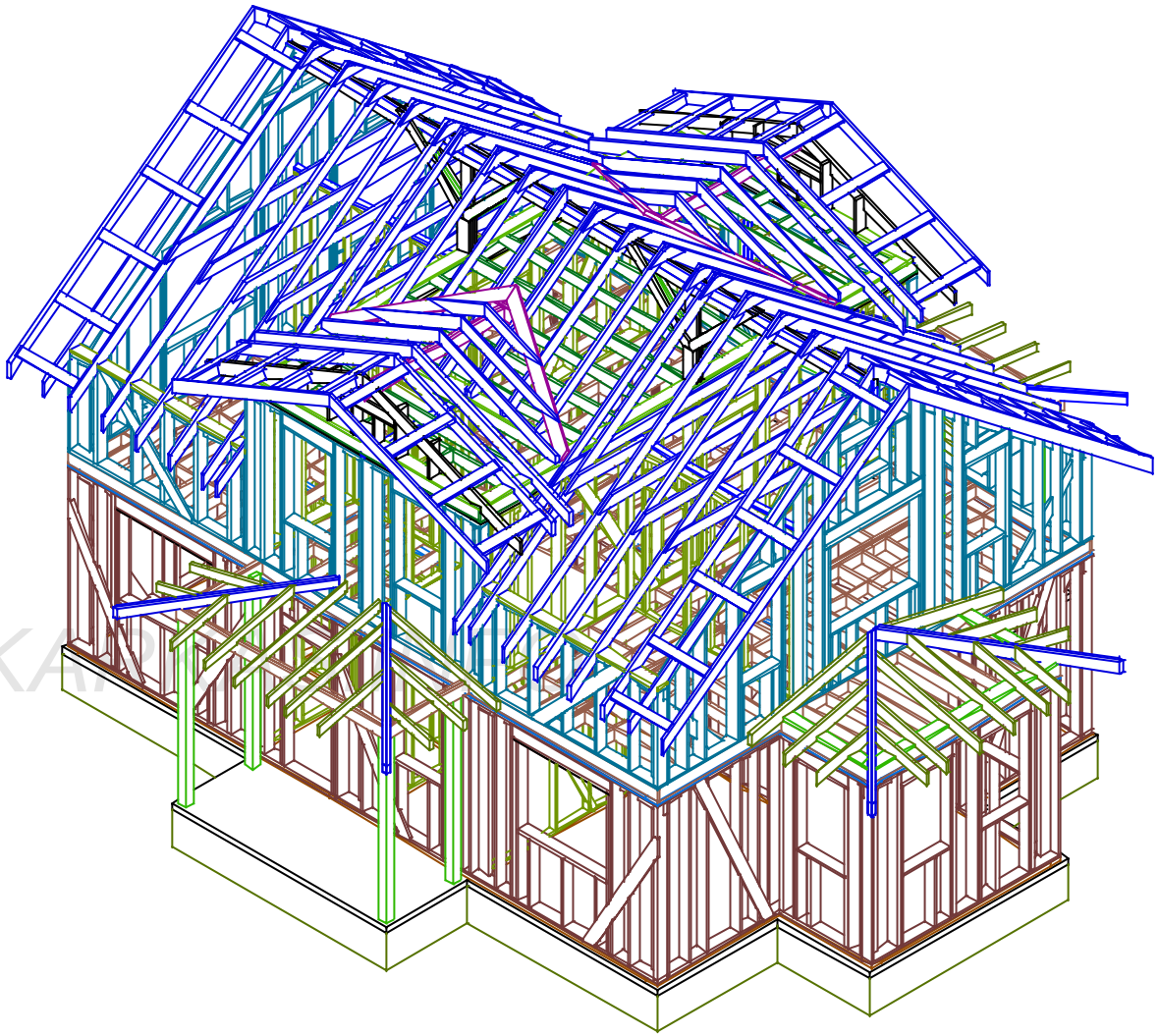

www.KARK

Согласовано

Взам. инв

Подпись и дата

Инв. подл.

Ведомость основного комплекта АС-Р

Лист	Наименование		Лист	Наименов
АС-01	Перечень листов/Общ.данные		АС-24	Верхнее перекрытие
АС-02	План дома		АС-25	Внеш.стены 2.эт Рама-17
АС-03	Разрез дома		АС-26	Внеш.стены 2.эт Рама-18
АС-04	Фасады дома		АС-27	Внеш.стены 2.эт Фронтон-1
АС-05	Размеры фундамента		АС-28	Внеш.стены 2.эт Фронтон-2
АС-06	Порядок работ по фунд.		АС-29	Несущ.перег 2.эт Рама-20
АС-07	Схема армирования		АС30	Несущ.перег 2.эт Рама-21
АС-08	Схема канализации		АС-31	Перегор 2.эт Рамы 22,23,24,25.
АС-09	Нижняя обвязка.		Ас-32	Верх.обвяз стен 2.эт
АС-10	Расклад рам.1 эт		АС-33	Чердачное перекрытие
АС-11	Размеры помещений 1.эт		АС-34	Конь.прогон
АС-12	Расклад рам 2.эт		АС-35	План стропил дома
АС-13	Размеры помещений 2.эт		АС-36	Стропила дома
			АС-37	Коньков.прогон/Фронт люкар.
АС-14	Внеш.стены 1.эт Рама-1		АС-38	Стропила люкарны.
АС-15	Внеш.стены 1.эт Рама-2		АС-39	Схема обшивки изоплат
АС-16	Внеш.стены 1.эт Рама-3		АС-40	Стропила эркера
АС-17	Внеш.стены 1.эт Рама-		АС-41	Крыльцо
АС-18	Внеш.стены 1.эт Рама-5, 6.		АС-42	Терраса.
АС-19	Несущая перегородка 7.		АС-43	План крыши
АС-20	Перегородки 1.эт. Рамы 8,9,10.		АС-44	Схемпа настила ОСБ
АС-21	Перегород. 1.эт. Рамы 11,12,13		АС-45	Ведомость проемов.
Ас-22	Перегород. 1.эт. Рамы 14,15,16		АС-46	Развертка лестницы.
Ас-23	Стены 1.эт Верх.обвязка			

WWW.KARKAS.INFO

Согласовано

Взам. инв

Подпись и дата

Инв. подл

Внимание!

*Перед началом строительства необходимо проконсультироваться с местным архитектором или строительным экспертом , членом СРО, для привязки объекта к местности, и получения консультации что материалы и строительные решения , в конструкции здания, соответствуют строительным нормам и рекомендациям по возведению хозяйственных и жилых строений для вашего района проживания .

1. Общие данные

Основные материалы для постройки каркаса :
Доска 45х195х6000-475.шт. 25,0м.3
45х145х6000-25.шт 1,0м3
45х95х6000-70.шт 2.0 м3 (перегородки)
25х100х6000-200.шт 3.0м3
(обрешетка крыши, накат чердака, опорные лаги)
Брусок 50х50х3000.мм-150.шт обрешетка крыши
Брусок 50х50х3000.мм-150.шт внутр.обрешетка
Брус 150х150х6000.м - 6.шт

Листы Изоплат 1800х600х18.мм шип/паз
для внешней обшивки -250.шт
Плиты ОСБ 1250х2500х18.мм для настила пола -35.шт

Объем закладываемого утеплителя -99.м3
-внешние стены 42,5.м3 слой 25.см
-перегородки 13,5.м3 слой 10.см
-перекрытия 15.м3 слой 20.см
-скаты крыши 28.м3

Площадь кровли -245.м2
Площадь фасадов -240.м2
Площадь пола -156.м2 (1эт-83,5+2.эт73,5)
Площадь потолков -184.м2 (74. м2.эт+110.м2 2.эт)
Площадь внутренних стен -170.м2 (100.м2-1эт+70.м2 2.эт)
Площадь перегородок 250.м2 (130.м2-1.эт+12.м2-2.эт)

Мембрана кровли -300.м2
Ветрозащита -100.м чердак
Пароизоляция -750.м2

Лист	Nдок	Подпись	Дата	Каркасный дом КД-156			
				Ведомость комплекта. Общие данные.	Стадия	Лист	Листо
					АС	01	50
				+	http://k.k.k.karkas.info		

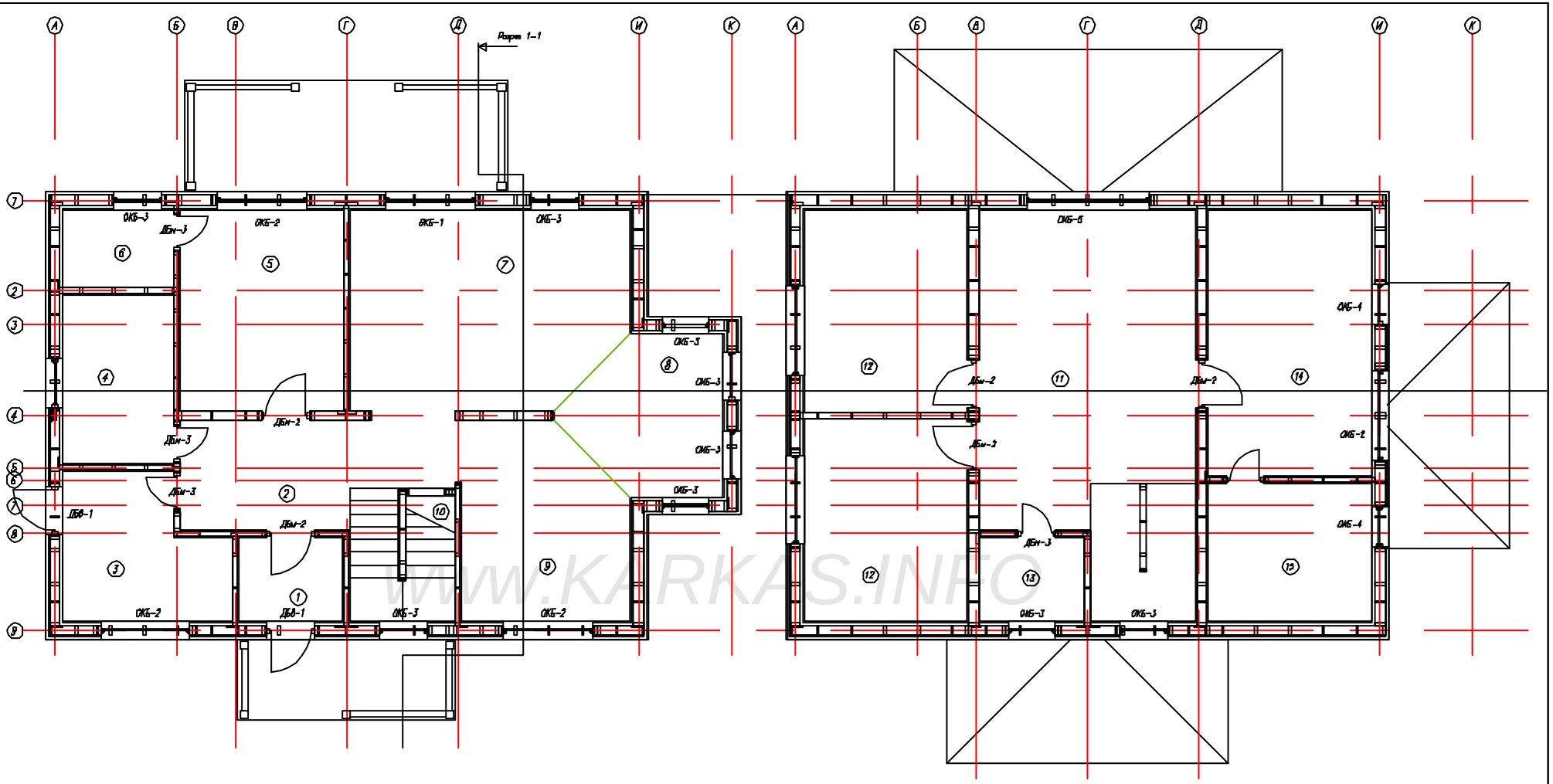

WWW.KARKAS.INFO

Экспликация помещений.

Ном.	Наименов.	S(м²)	Ном.	Наименов.	S(м²)
1	Тамбур	3,1	11	Холл	22,7
2	Прихожая	9,1	12	Детская	11,70
3	Котельная	7,6	13	Сан узел	3,1
4	Ванна	6,5	14	Спальня	15,4
5	Спальня	11,8	15	Гардероб	7,9
6	Гардероб	3,0			
7	Гостинная	18,9		Итого 2эт	72,5
8	Столовая	7,7			
9	Кухня	11,0		Итого Всего	156,0
10	Лестница/Кладовка	5,0			
	Итого 1.эт:	83,5			

Согласовано

Взам. инв

Подпись и дата

Инв подл.

Лист	№док	Подпись	Дата	Каркасный дом Кд-156.		
				План дома	Стадия	Лист	Листов
					АС	02	50
				+	http://www.karkas.info	

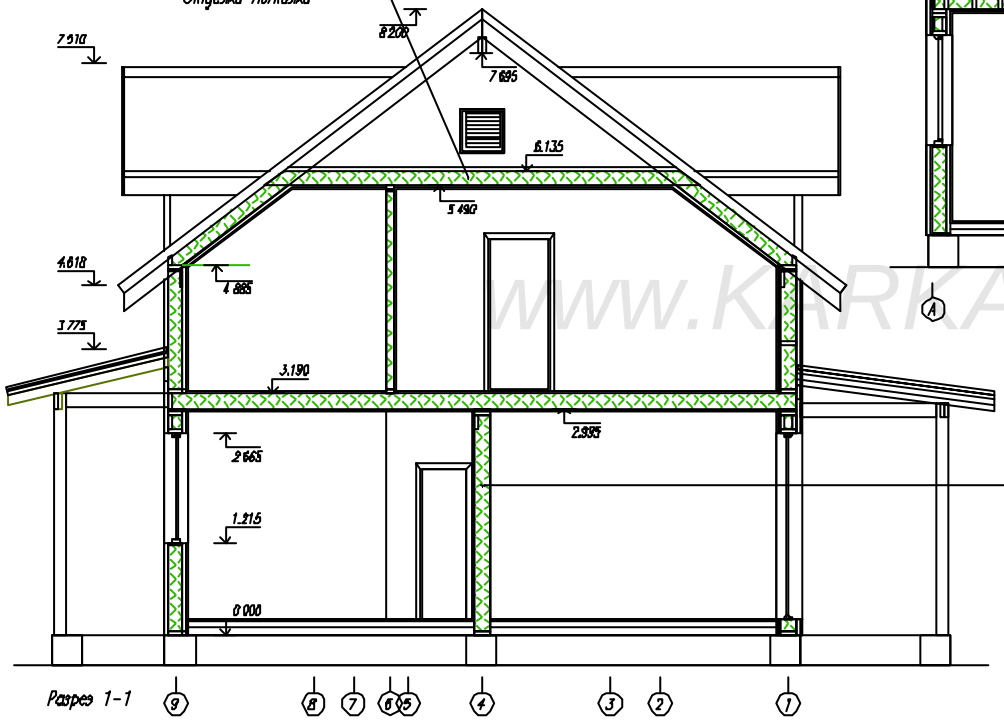

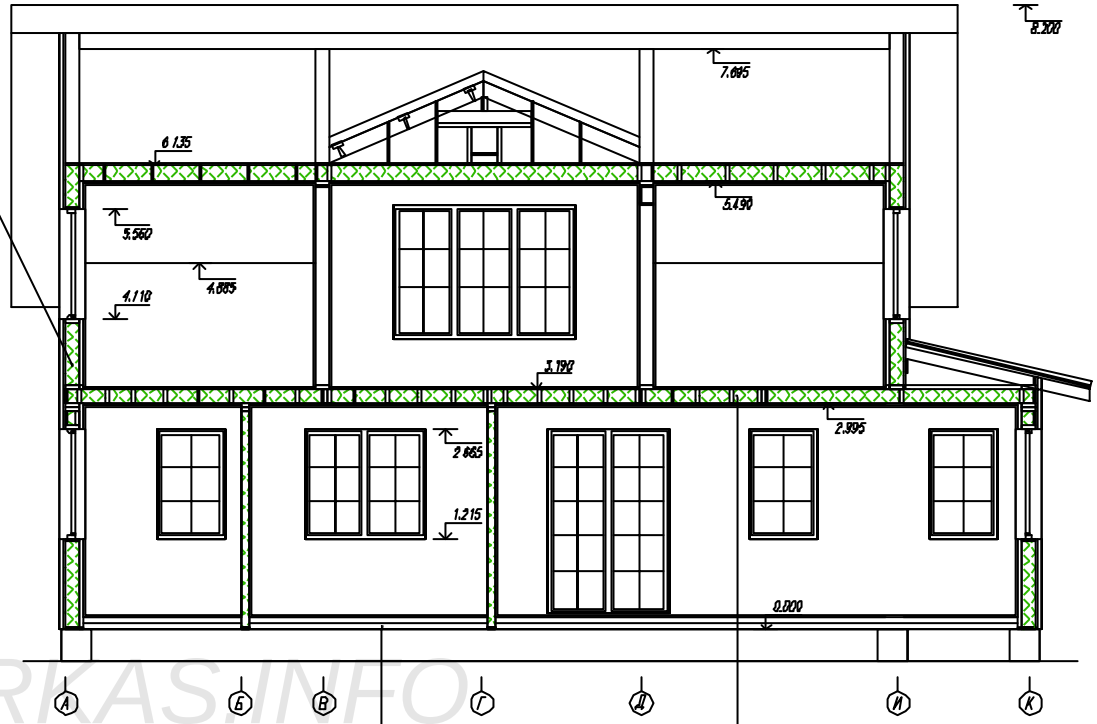

WWW.KARKASINFO

Согласовано

Взам. инв №

Подпись и дата

Инв. подл.

Лист	№док	Подпись	Дата	Каркасный дом КД-156		
				Разрез дома.	Стадия	Лист	Листов
					АС	03.	50
				+	http://www.karkas.info		

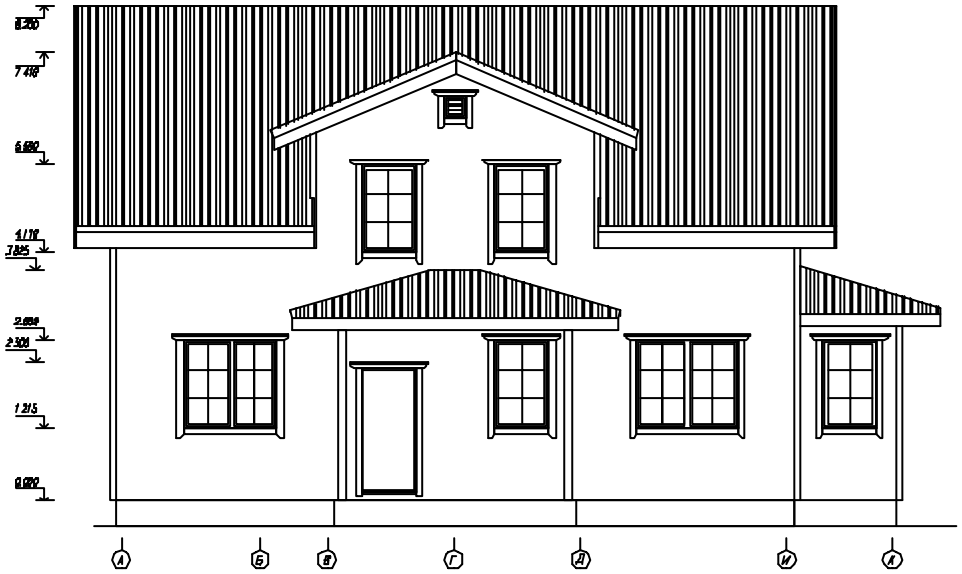

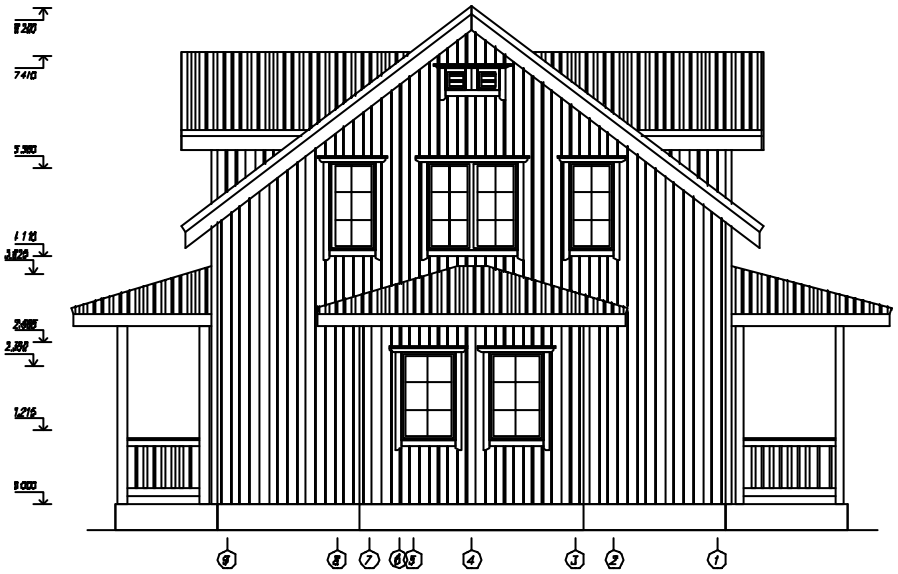

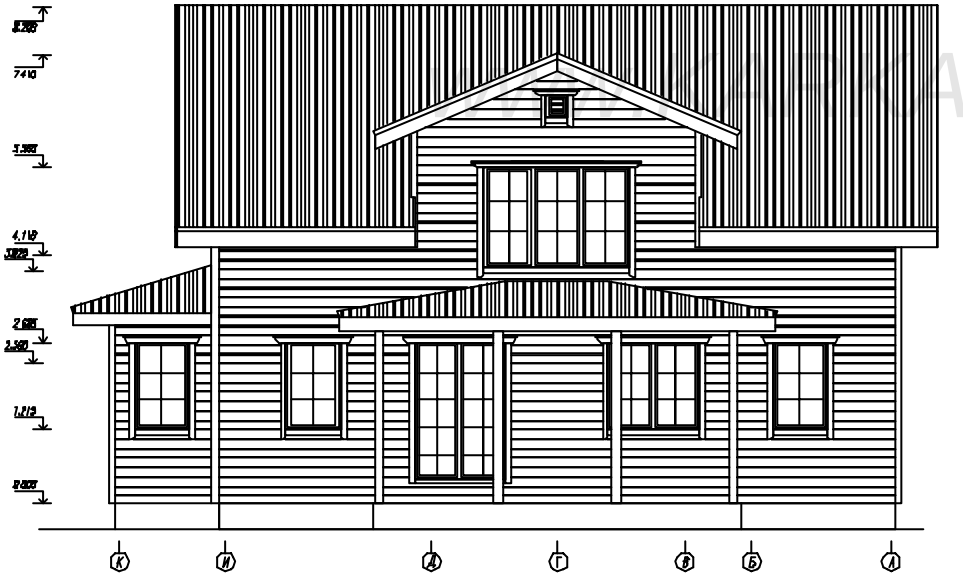

WWW.KARKAS.INFO

Согласовано

Взам. инв №

Подпись и дата

Инв. подл.

Лист	№док	Подпись	Дата	Каркасный дом КД-156		
				Фасады дома.	Стадия	Лист	Листов
					АС	04.	50
				+	http://www.karkas.info		

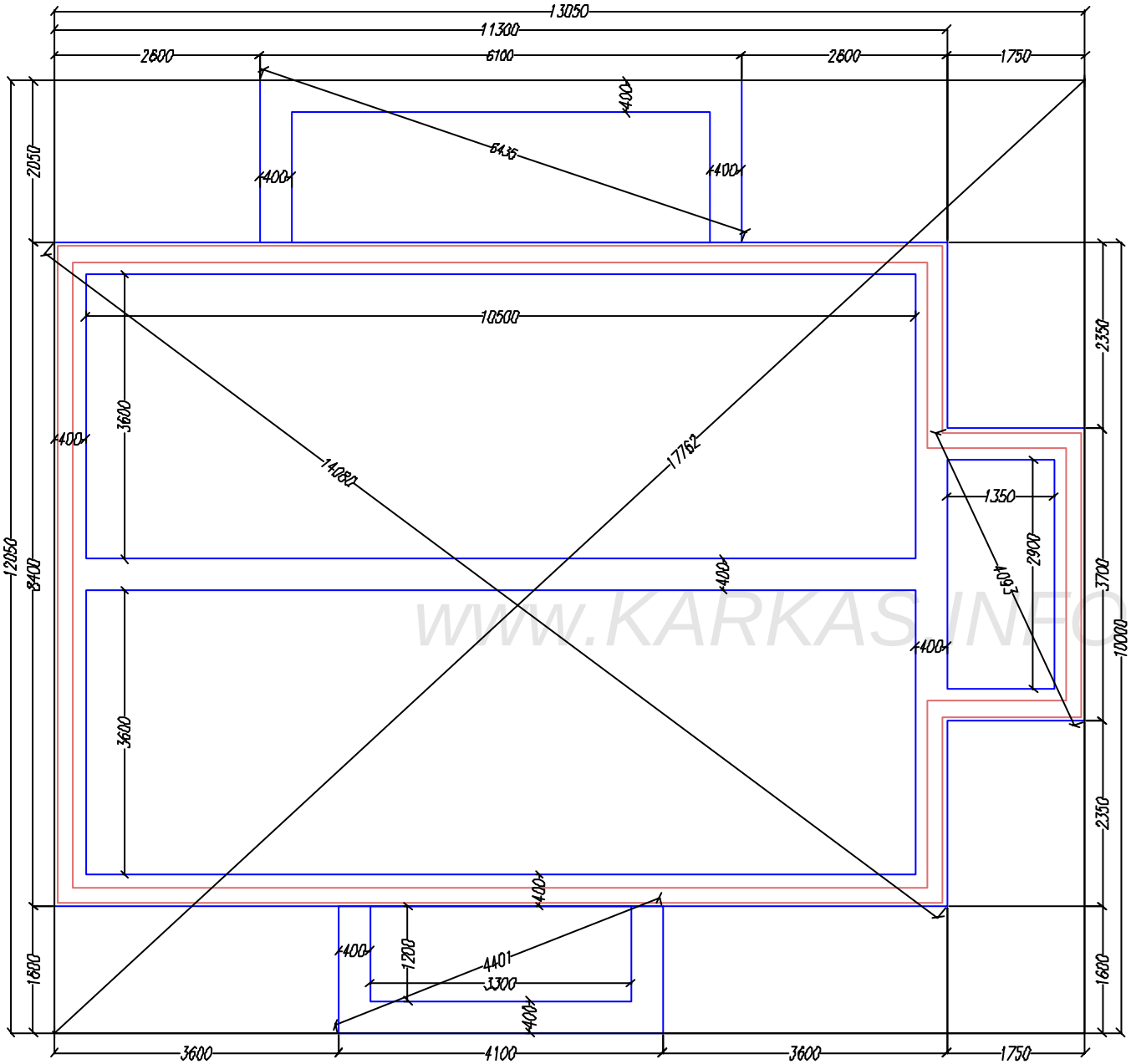

Схема фундамента
с утепленной отмосткой.

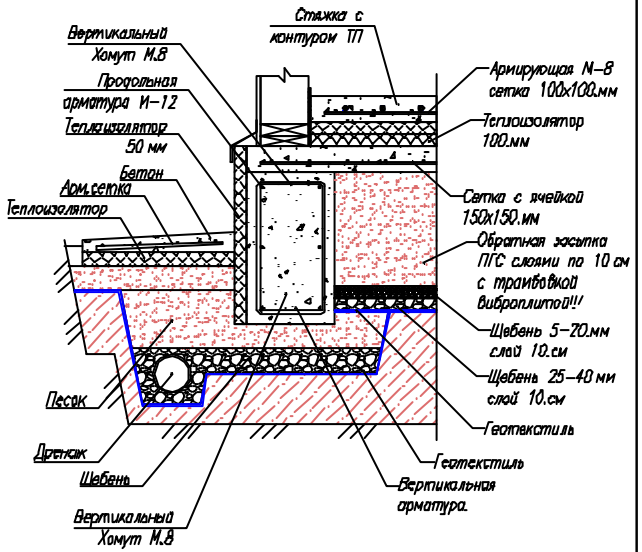

Объем бетона при высоте ленты 80.см -23.м3
Объем бетона при толщине плиты 10.см - 12.м3

Продольная арматура М.12 - м.пог (3 ряда по высоте) 350.м/пог
Усиливающий хомут Г.образ М.12 750х750.мм - 148.шт 210.м*пог

Вертикальный хомут М.8 (2.2.м-1.шт) - 270.шт 600.м/пог
Стека армирующая для плиты М.8 ячейка 150х150.мм 2х2.м -35.шт

WWW.KARKAS.INFO

Согласовано

Взам. инв №

Подпись и дата

Инв. подл.

Лист	Nедок	Подпись	Дата	Каркасный дом КД-156		
				Размеры ленты фундамента.	Стадия	Лист	Листов
					АС	05	50
				+	http://www.karkas.info		

Лента фундамента.

01. Подготовить основание на природном грунте, застелить пятно "котлована" геотекстилем, (снять дерн, уплотнить грунт, застелить, пятно застройки геотекстилем).
02.Выполнить засыпку щебнем фракции 20–30.мм толщиной не менее 150–200 мм с послойным трамбованием.
03. Выполнить засыпку подушки из ПГС/Песка толщиной 150–200 мм с послойным трамбованием.
04. Проложить гидроизоляционную строительную пленку (или в последствии использовать, при заливке фундамента использовать "подбетонку" для предотвращения ухода бетона в подушку).
05. Собрать опалубку по внешнему периметру фундамента. с учетом последующей заливки плиты перекрытия, по верх ленты фундамента.
06. Смонтировать и установить пространственные арматурные каркасы в ребрах жесткости фундаментной плиты.
07. Смонтировать необходимые инженерные комуникации, и закладные которые проходят через плиту (канализация, закладные под вод под воды, электричества).
08. Залить ленту бетоном кл. С20/25 (кл. В–25; F–200; W–8) с тщательным провибрированием при помощи электровибратора методом непрерывного замоноличивания.

Плита по верх ленты фундамента.

09. Разобрать внутр.опалубку ленты.
10 Уложить геотекстиль, и произвести обратную засыпку фундамента ПГС, послойно слоями не более 10.см с трамбовкой виброплито
11. Смонтировать и установить сварную арматурную сетку с ячейками 150х150 мм из ø8.мм
12. Залить плиту бетоном кл. С20/25 (кл. В–25; F–200; W–8) с тщательным провибрированием при помощи электровибратора методом непрерывного замоноличивания.
— — —
Вторая часть работ производиться после сборки каркаса и подведения его под крышу!

13. Уложить утеплитель из жесткого экструдированного пенополистирола ТЕХНОНИКОЛЬ CARBON ECO SP Пенополистирол укладывать с перехлестом.
14. Уложить фольгу алюминиевую теплоизоляционнаяна пенополистирол.
15. Уложить сварную армирующую сетку М.6 с ячейками 100.мх100.мм
16. Смонтировать систему отопления "теплые полы". После испытания ("опресовки" системы отопления залить цементную стяжку толщ. 70 мм.
17. При необходимости залить выравнивающий слой пола.

Схема фундамента с утепленной отмосткой.

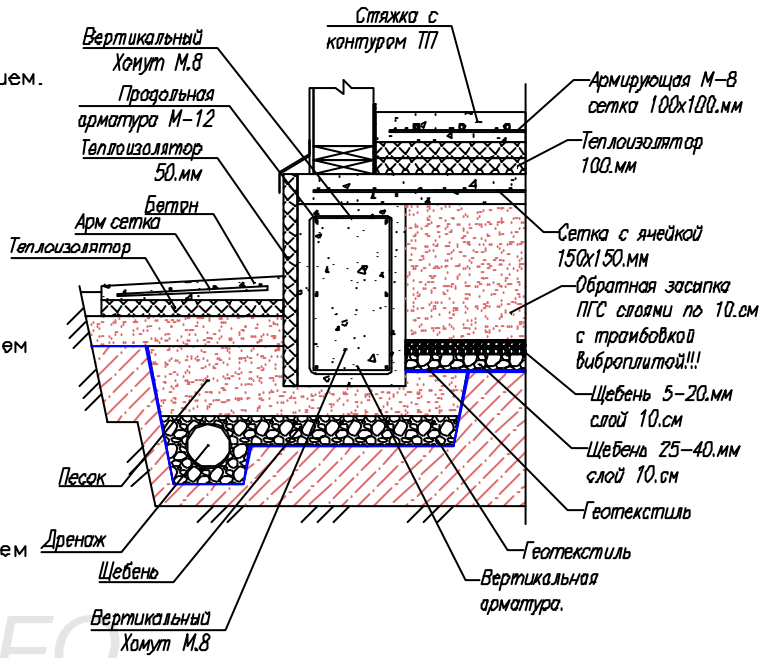

WWW.KARKAS.INFO

Согласовано

Взам. инв

Подпись и дата

Инв. подл.

Лист	№док	Подпись	Дата	Каркасный дом КД- 156			
				Порядок работ.	Стадия	Лист	Листов
					АС	06	50
				Схема фундамента	http://www.karkas.info		

Армирование угла фундамента.

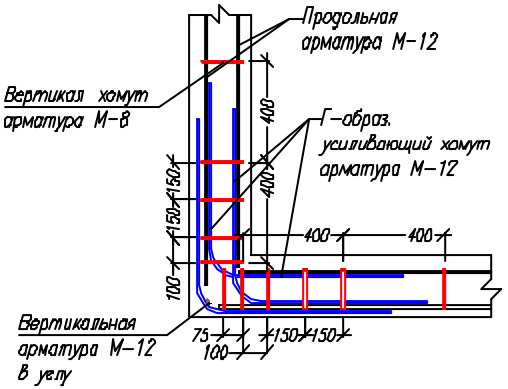

Армирование ленты фундамента.

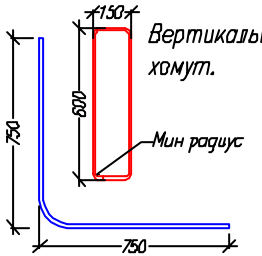

Угловой хомут

Армирование пересечения фундамента.

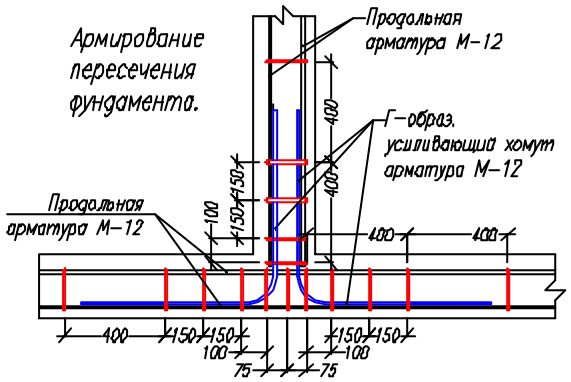

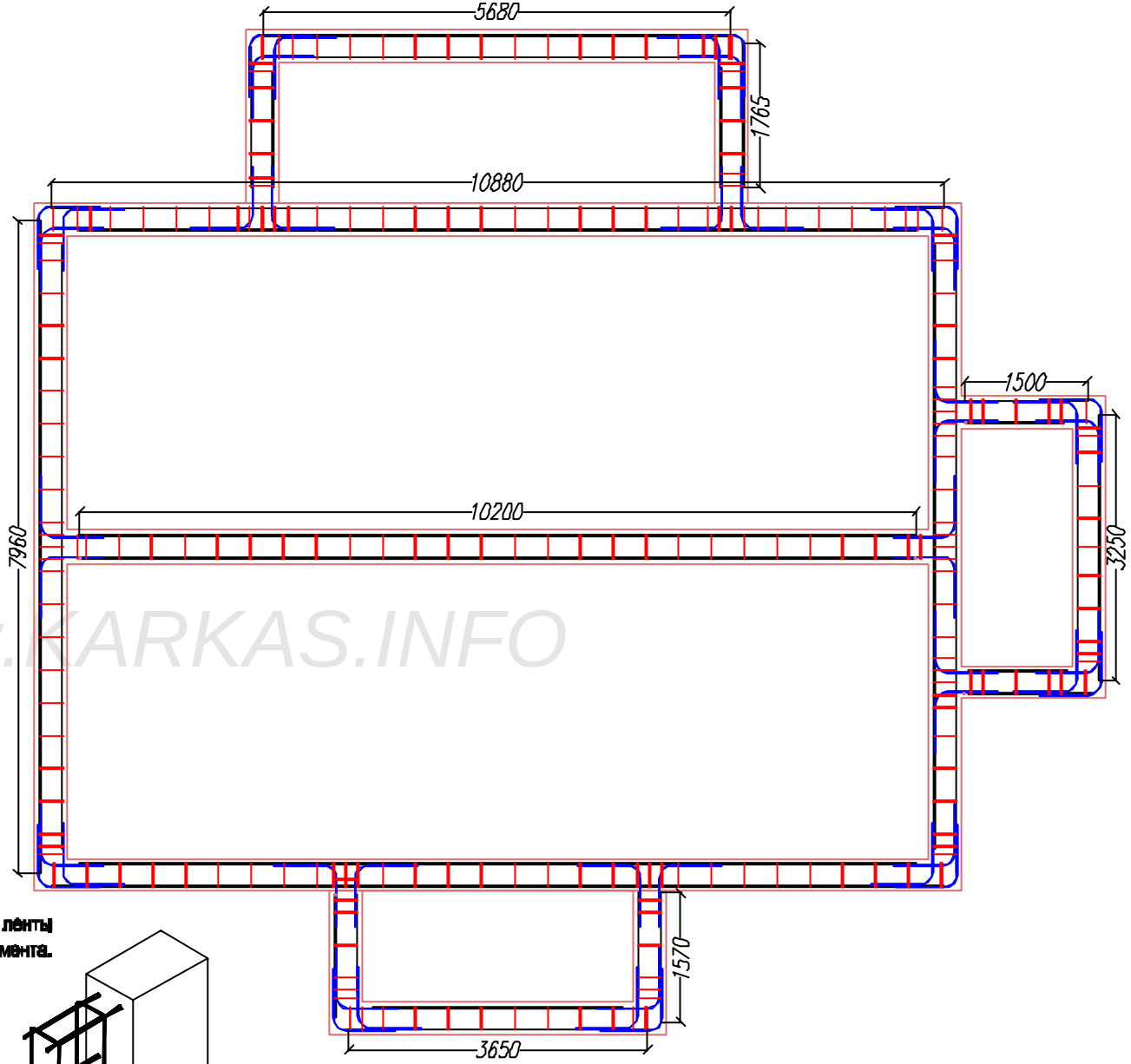

Схема ленты фундамента.

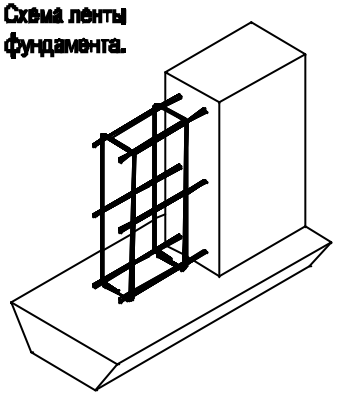

WWW.KARKAS.INFO

Согласовано

Взам. инв

Подпись и дата

Инв. подл.

Лист	Nдок	Подпись	Дата	Каркасный дом КД-156		
				Схема армирования фундаментной ленты.	Стадия	Лист	Листов
					АС	08	50
				+	http://www.karkas.info		

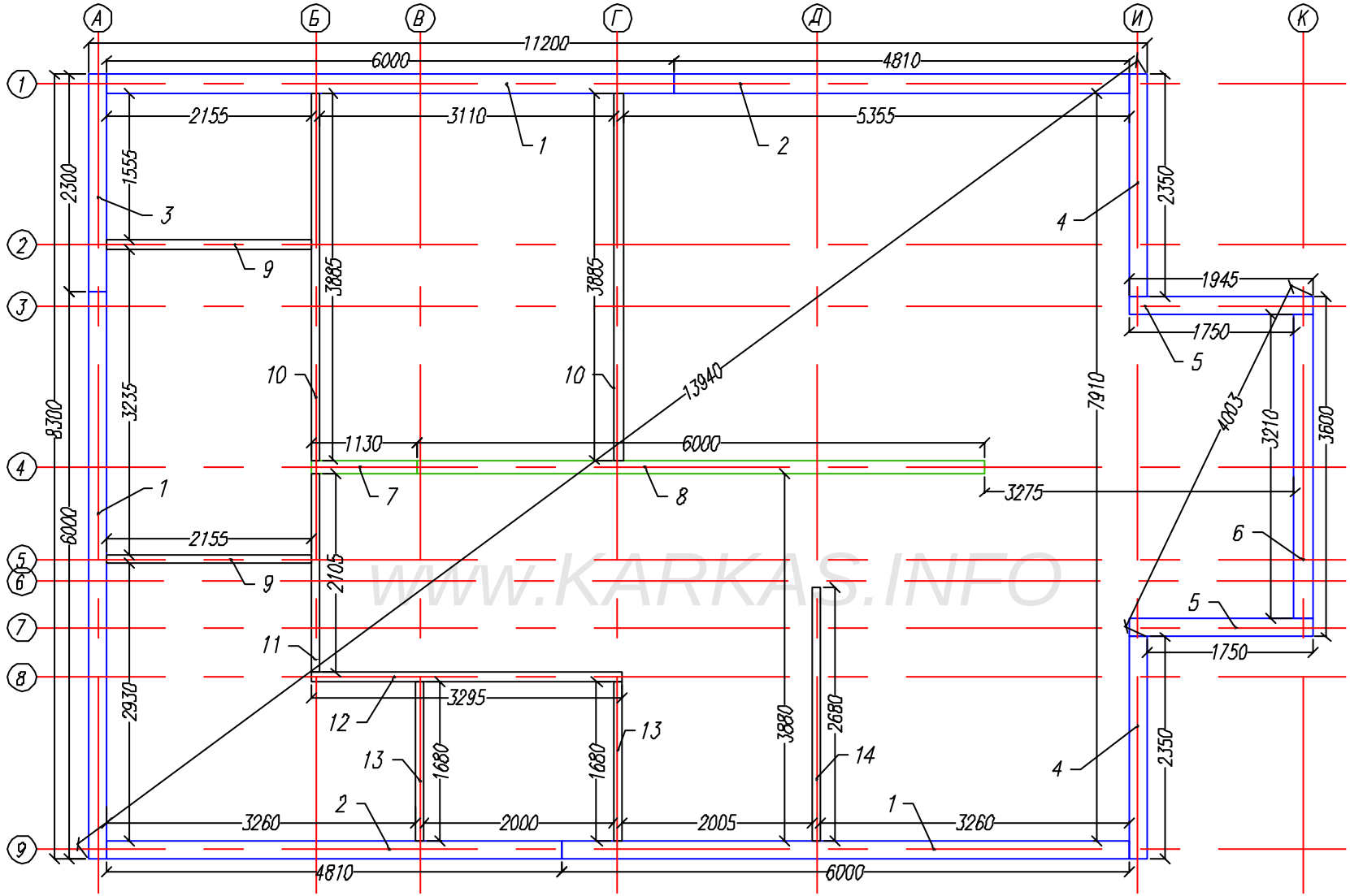

WWW.KARKAS.INFO

Раскрой. Нижняя обвязка.								
Ном.	Наименов.	Размер	Шт.		Ном.	Наименов.	Размер	Шт
1	Лежень обвязки	6000x195x45	3		8	Лежень обвязки	6000x145x45	1
2	Лежень обвязки	4810x195x45	2					
3	Лежень обвязки	2300x195x45	1		9	Лежень обвязки	2155x95x45	2
4	Лежень обвязки	2350x195x45	2		10	Лежень обвязки	3885x95x45	2
5	Лежень обвязки	1945x195x45	2		11	Лежень обвязки	2105x95x45	1
6	Лежень обвязки	3210x195x65	1		12	Лежень обвязки	3295x95x45	1
					13	Лежень обвязки	1680x95x45	2
7	Лежень обвязки	1130x145x45	1		14	Лежень обвязки	2680x95x45	1

Согласовано

Взам. инв

Подпись и дата

Инв. подл.

Лист	Nдок	Подпись	Дата	Каркасный дом КД-156		
				Нижняя обвязка.	Стадия	Лист	Листов
					АС	09	50
				+	http://www.karkas.info		

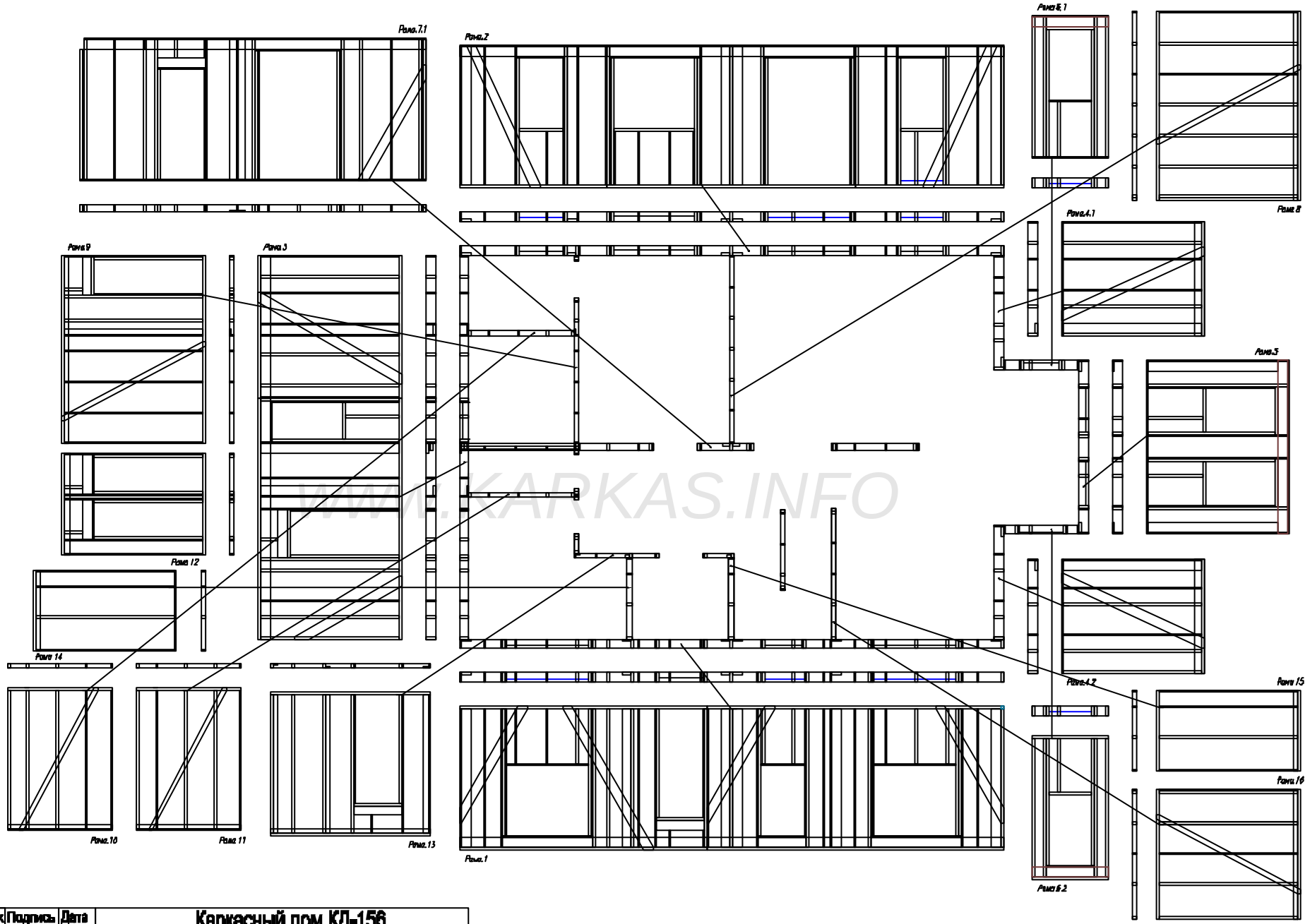

WWW.KARKAS.INFO

Согласовано

Взам. инв №

Подпись и дата

Инв. подл.

Лист	№док	Подпись	Дата	Каркасный дом КД-156		
				Раскладка стеновых рам 1.эт	Стадия	Лист	Листов
					АС	10	50
				+	http://www.karkas.info		

Инв. подл.	Подпись и дата	Взам. инв.

Согласовано			

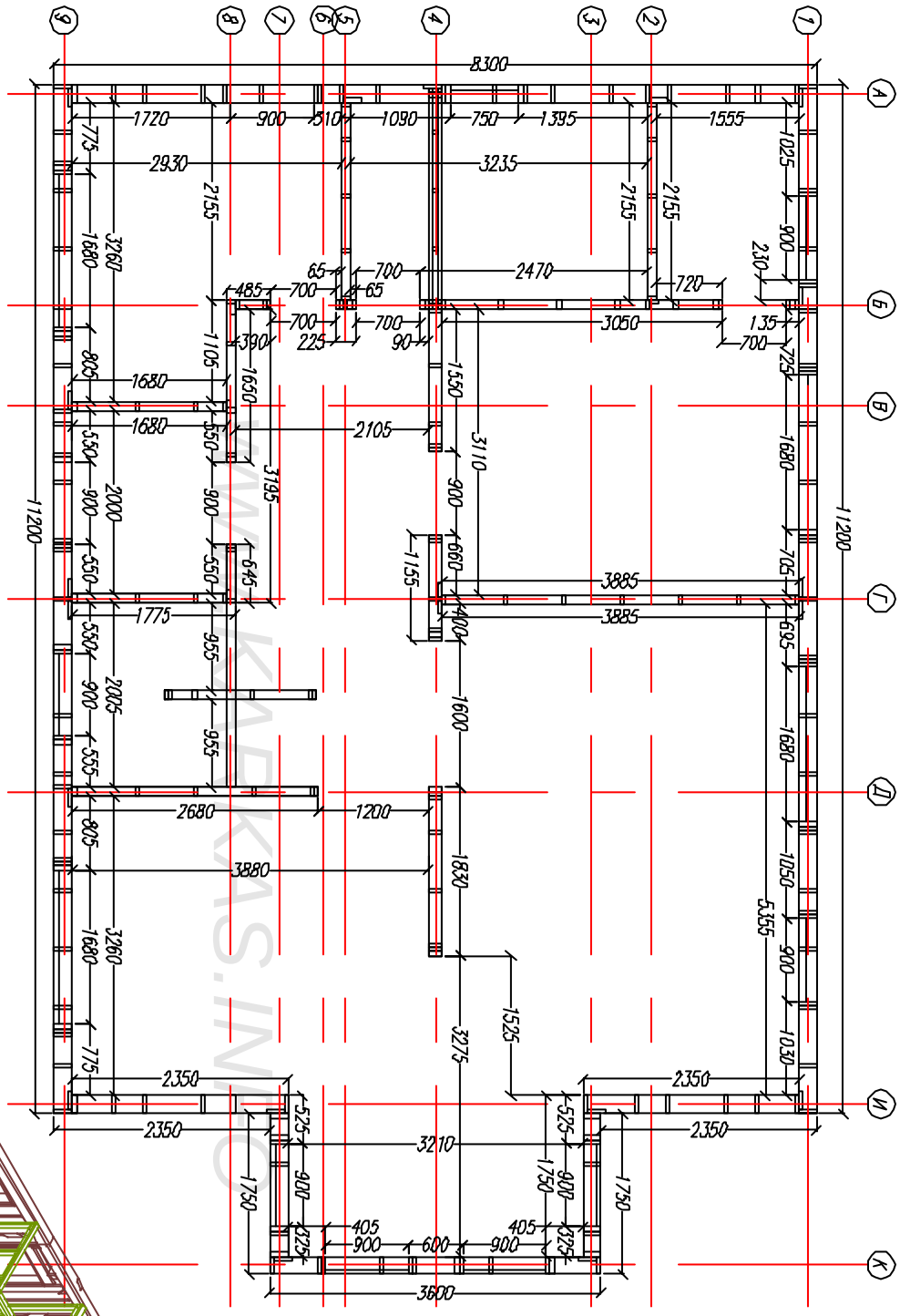

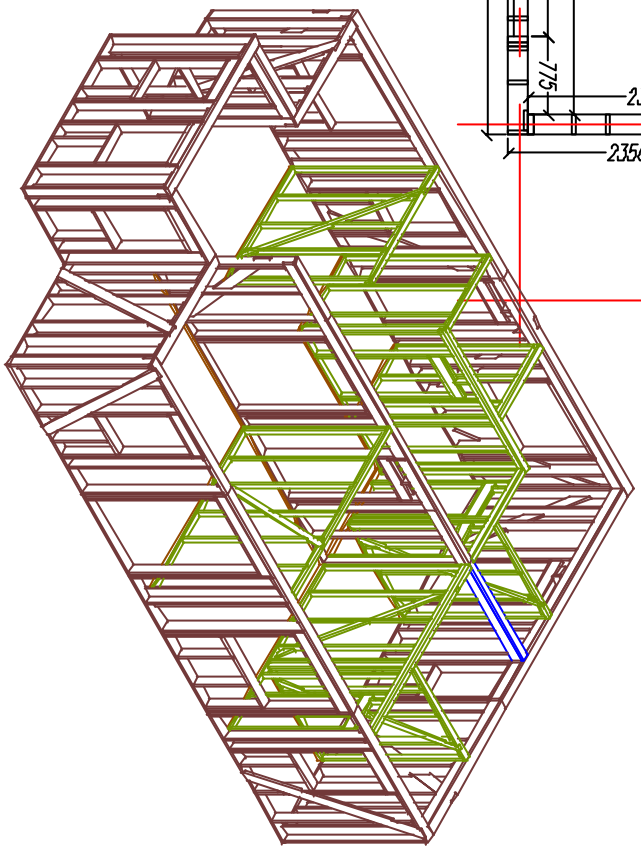

Лист	Nдок.	Подпись	Дата	Каркасный дом КД-156		
				Размеры помещений 1.эт	Стадия	Лист	Листов
					АС	11.	50
				+	http://www.karkas.info		

WWW.KARKAS.INFO

Инв. подл.	Подпись и дата	Взам. инв

Согласовано			

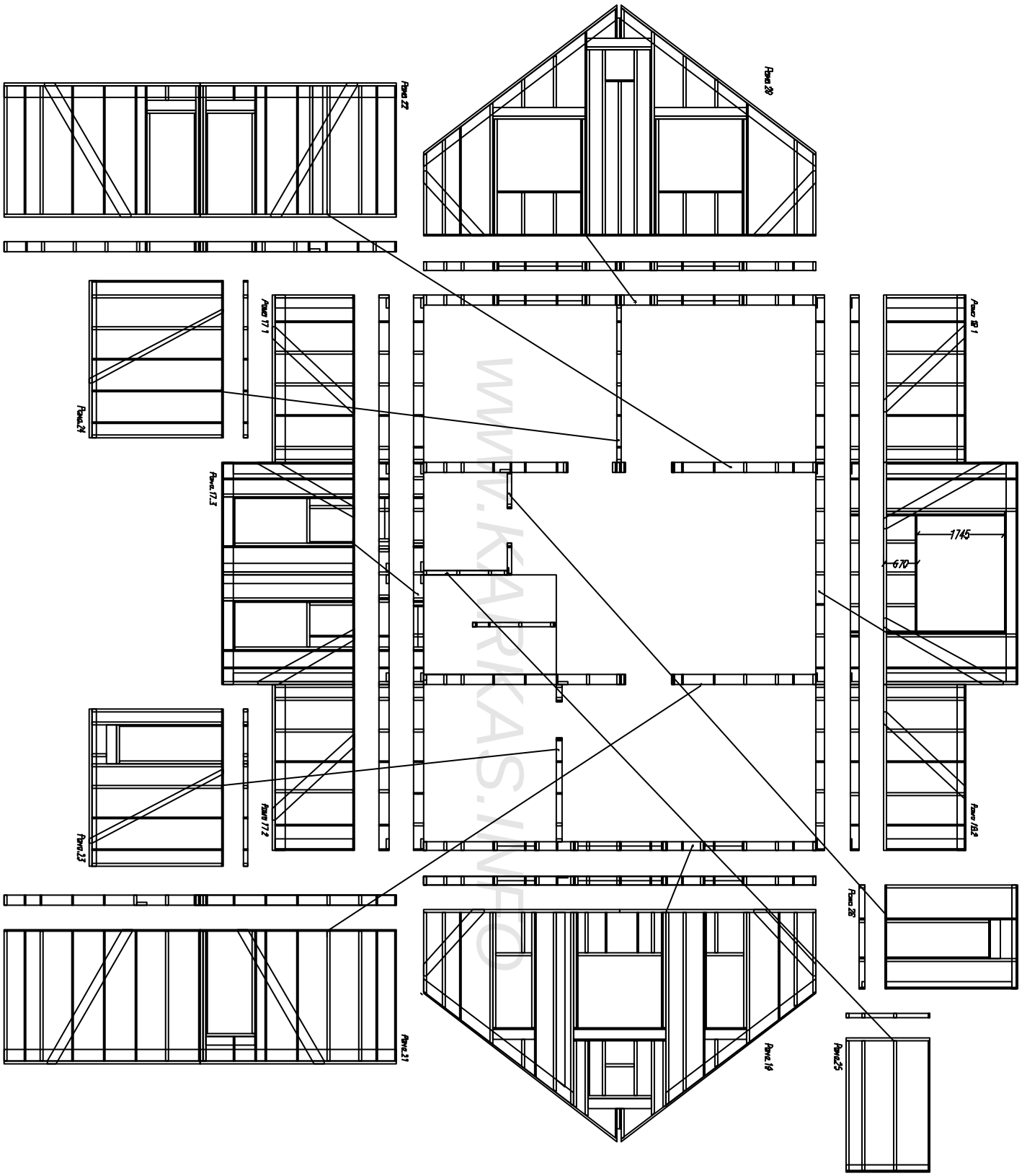

WWW.KARKAS.INFO

Лист	Nадок	Подпись	Дата	Каркасный дом КД-156		
				Раскладка стеновых рам 2.эт	Стадия	Лист	Листов
					АС	12	50
				+	http://www.karkas.info		

Инв. подл.	Подпись и дата	Взам. инв.

Согласовано			

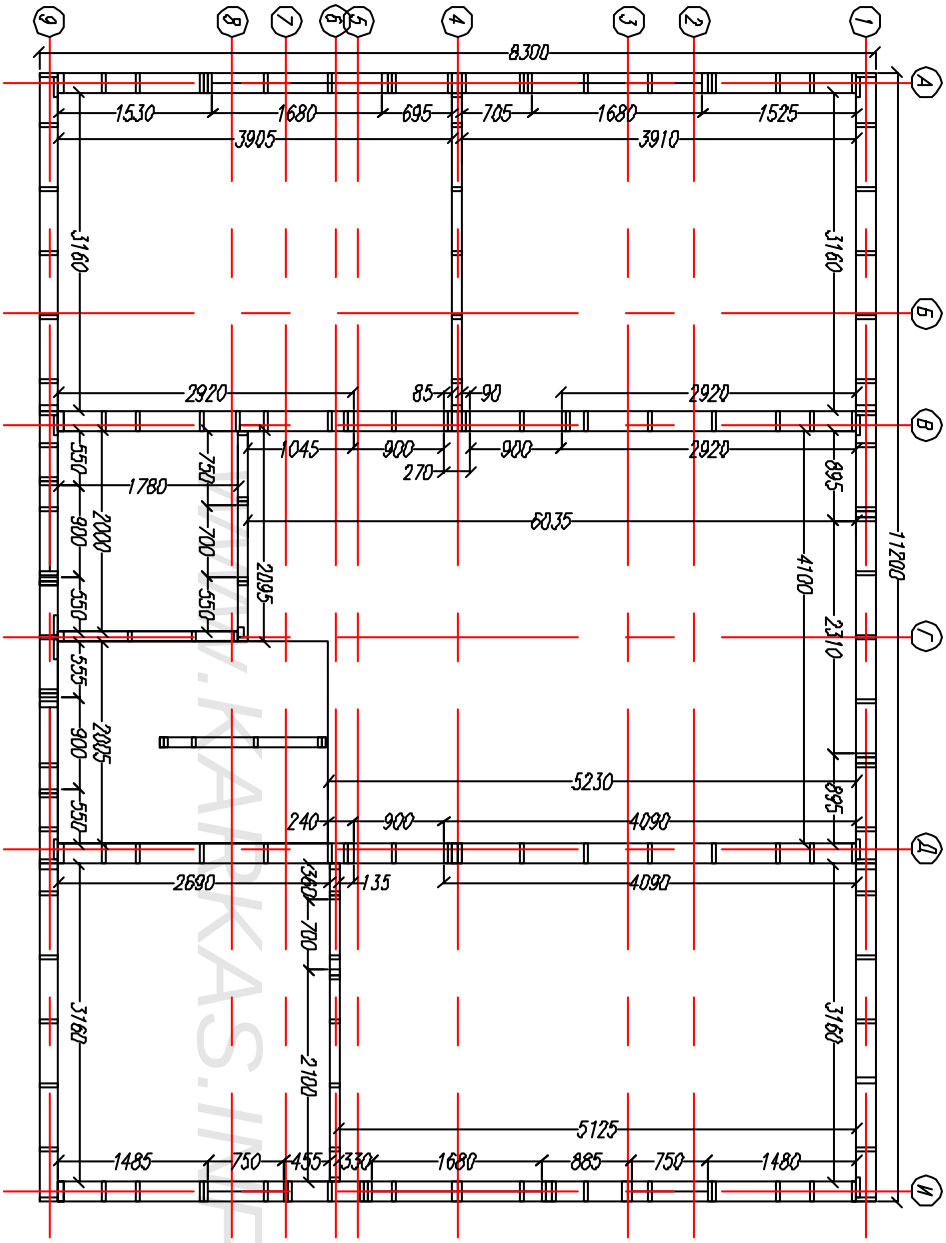

WWW.KARKAS.INFO

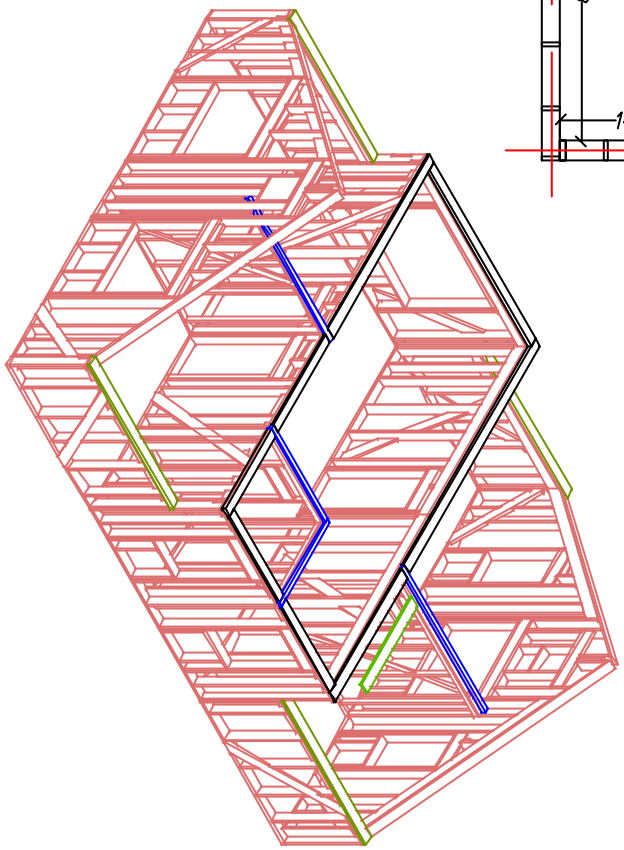

Лист	Надок	Подпись	Дата	Каркасный дом КД-156		
				Размеры помещений 2.эт	Стадия	Лист	Листов
					АС	13	50
				+	http://www.karkas.info		

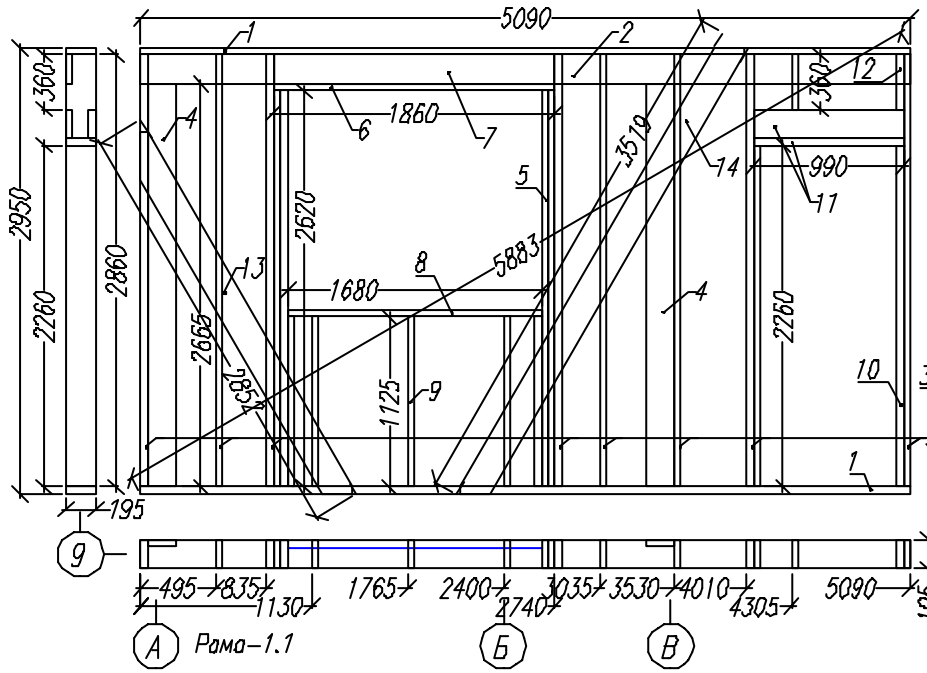

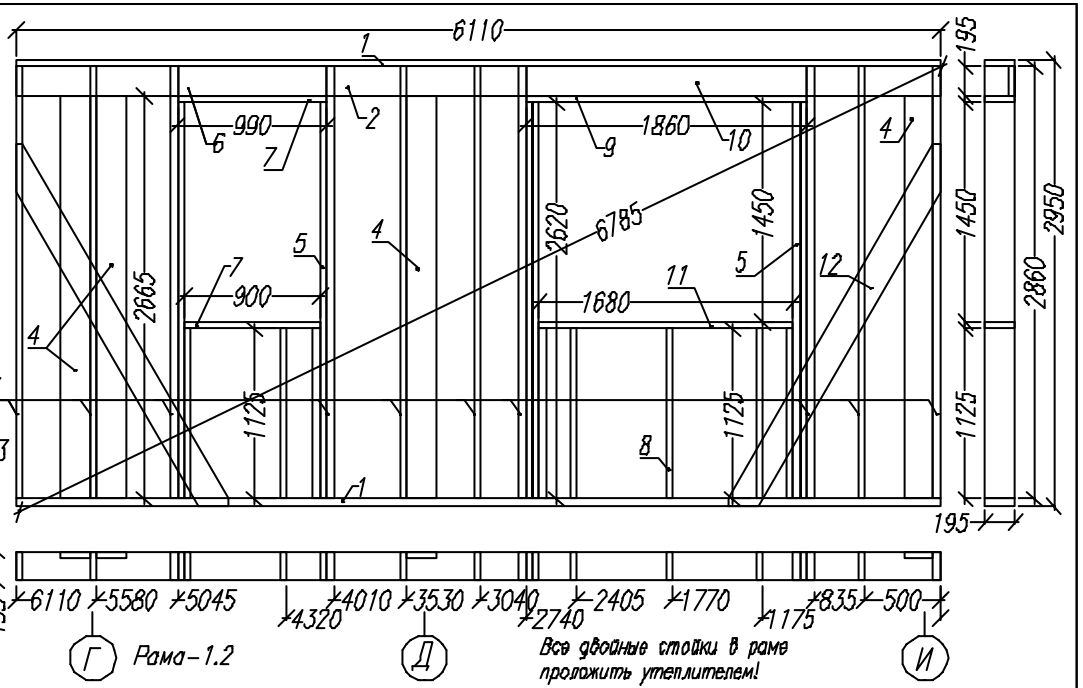

Все двойные стойки в раме прложить утеплителем!

Раскрой. Рама 1.1							
Ном.	Наименов.	Размер.	Шт.	Ном.	Наименов.	Размер.	Шт
1	Лежень обвязки	5090x195x45	2	8	Подоконник	1680x195x45	1
2	Ригель	5090x195x45	1	9	Стойка	1125x195x45	5
3	Стойка основ	2860x195x45	8	10	Стойка опор.	2260x195x45	2
4	Планка примак.	2665x195x45	2	11	Балка/Ригель	990x195x45	3
5	Стойка проема	2620x195x45	4	12	Стойка	360x195x45	2
6	Балка	1860x195x65	1	13	Укос	2850x195x45	1
7	Ригель	1860x195x65	1	14	Укос	3520x195x45	1

Раскрой. Рама 1.2							
Ном.	Наименов.	Размер.	Шт.	Ном.	Наименов.	Размер.	Шт
1	Лежень обвязки	6110x195x45	2	8	Стойка	1125x195x45	8
2	Ригель	6110x195x45	1	9	Балка	1860x195x45	1
3	Стойка основ	2860x195x45	10	10	Ригель	1860x195x45	1
4	Планка примак.	2665x195x45	4	11	Подоконик	1680x195x45	1
5	Стойка проема	2620x195x45	6	12	Укос	2850x195x45	2
6	Балка/Ригель	990x195x65	2				
7	Подоконник	990x195x65	1				

WWW.KARKAS.INFO

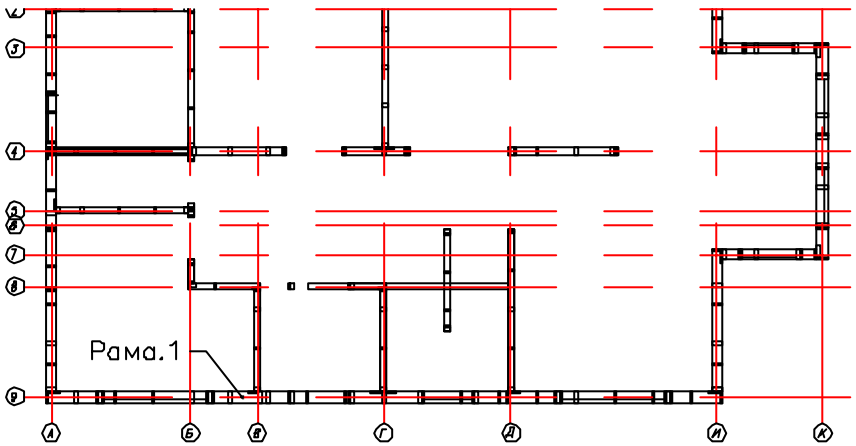

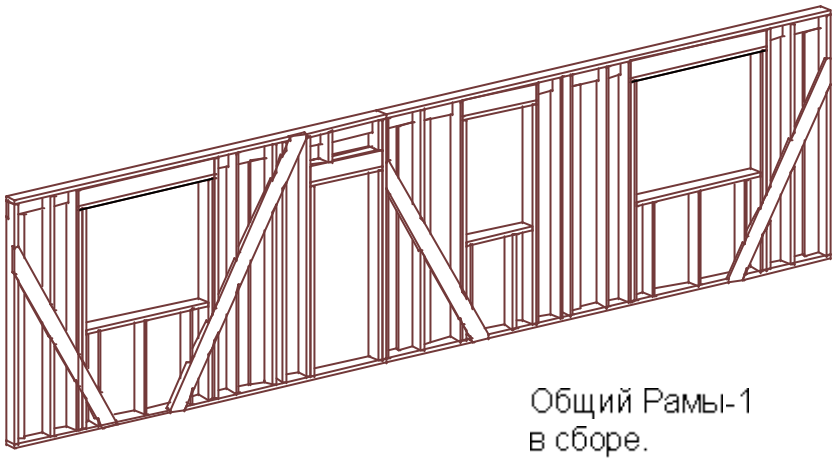

Общий Рамы-1 в сборе.

Согласовано

Взам. инв

Подпись и дата

Инв. подл.

Каркасный дом КД-156			
Внешние стены 1.эт.	Стадия	Лист	Листов
	АС	14	50
Рама-1	http://www.karkas.info		

Лист | Кол.уч. | Подпись | Дата

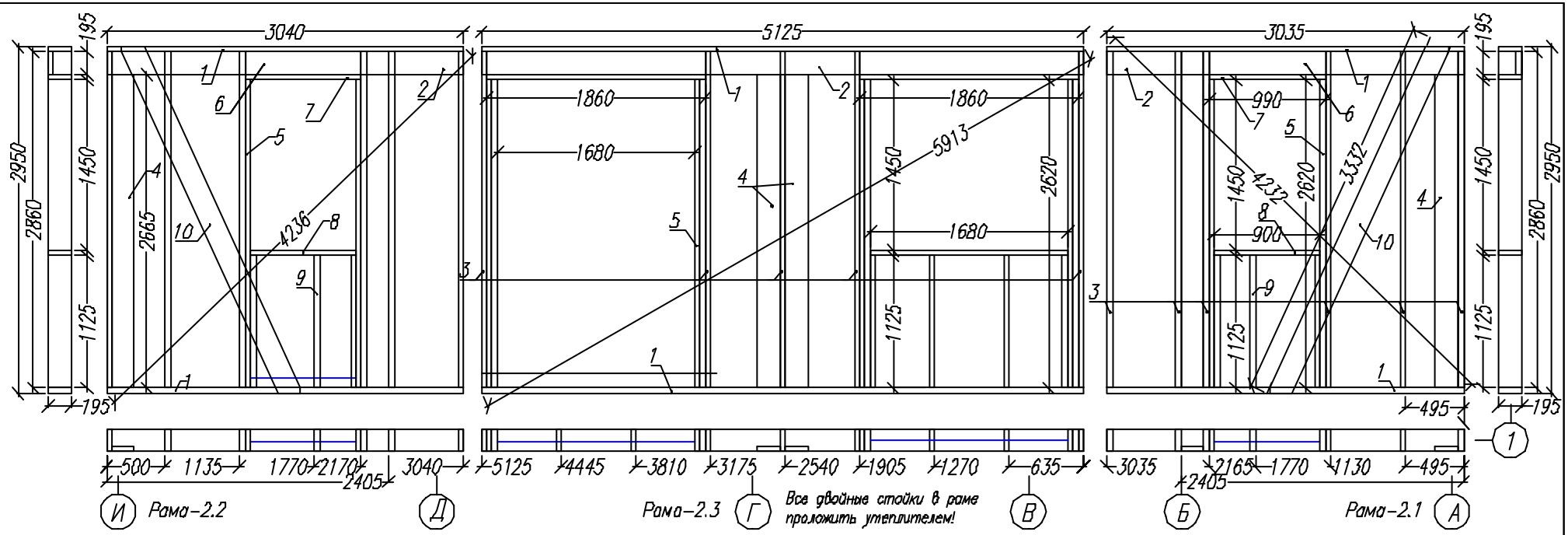

Раскрой. Рама 2.2			
Ном.	Наименов.	Размер.	Шт.
1	Лежень обвязки	3040x195x45	2
2	Ригель	3040x195x45	1
3	Стойка основ.	2860x195x45	6
4	Планка прим.	2665x195x45	1
5	Стойка проема	2620x195x45	2
6	Балка	990x195x65	1
7	Ригель	990x195x65	1
8	Подоконник	900x195x45	1
9	Стойка укор.	1125x195x45	3
10	Укос	3330x195x45	1

Раскрой. Рама 2.3			
Ном.	Наименов.	Размер.	Шт.
1	Лежень обвязки	5090x195x45	2
2	Ригель	5090x195x45	1
3	Стойка основ	2860x195x45	5
4	Планка примыкан.	2665x195x45	2
5	Стойка проема	2620x195x45	6
6	Балка	1860x195x65	2
7	Ригель	1860x195x65	2
8	Подоконник	1660x195x45	1
9	Стойка	1125x195x45	5

Раскрой. Рама 2.1			
Ном.	Наименов.	Размер.	Шт.
1	Лежень обвязки	3035x195x45	2
2	Ригель	3035x195x45	1
3	Стойка основ	2860x195x45	6
4	Планка примык.	2665x195x45	1
5	Стойка проема	2620x195x45	2
6	Балка	990x195x65	1
7	Ригель	990x195x65	1
8	Подоконник	900x195x45	1
9	Стойка укор.	1125x195x45	3
10	Укос	3330x195x45	1

WWW.KARKAS.INFO

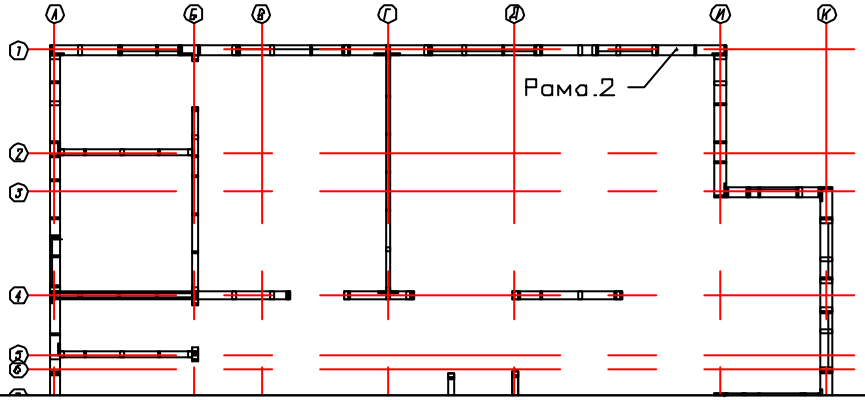

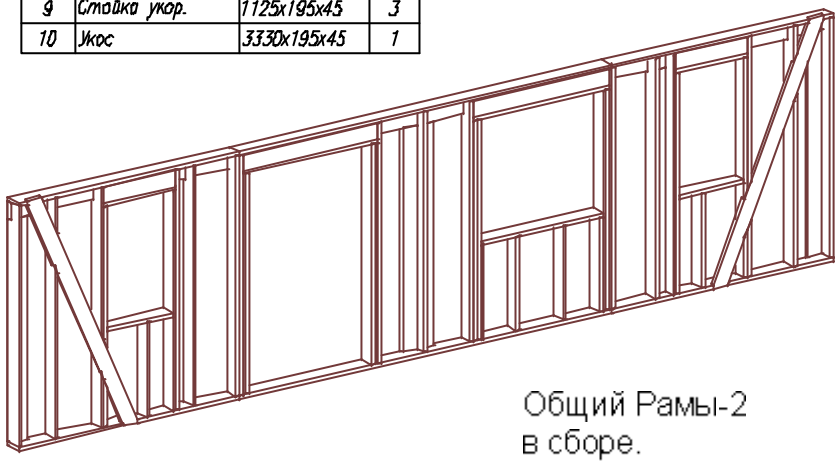

Общий Рамы-2
в сборе.

Согласовано

Взам. инв №

Подпись и дата

Инв. подл.

Строительная конструкция	Стадия	Лист	Листов
Внешняя стена 1 эт.	АС	15	50
Рама-2	http://www.karkas.info		

Дата | Подпись | Кол.уч. | Лист

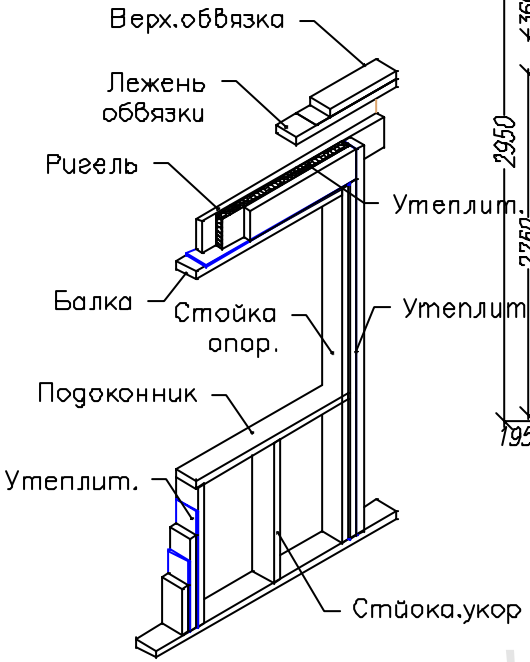

Узел оконного дверного проема.

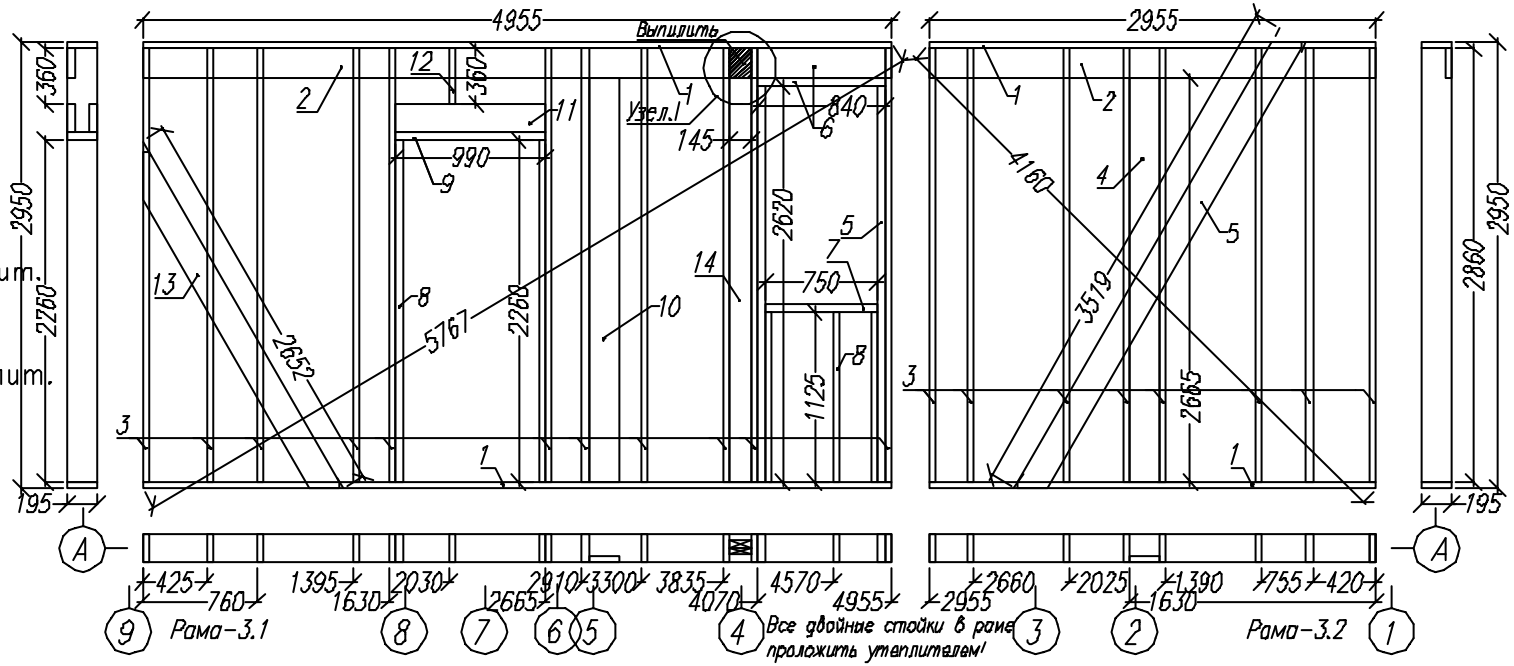

Раскрой. Рама 3.1							
Ном.	Наименов.	Размер.	Шт.	Ном.	Наименов.	Размер.	Шт
1	Лежень обвязки	4955x195x45	2	8	Подоконник	750x195x45	1
2	Ригель	4955x195x45	1	9	Стойка	1125x195x45	3
3	Стойка основ.	2860x195x45	11	10	Планка прим.	2260x195x45	2
4	Стойка опор.	2665x195x45	1	11	Балка/Ригель	990x195x45	3
5	Стойка проема	2620x195x45	2	12	Стойка	360x195x45	1
6	Балка	990x195x45	1	13	Укос	2850x195x45	1
7	Ригель	990x195x45	1	14	Стойка опор	2665x145x45	2

Раскрой. Рама 3.2			
Ном.	Наименов.	Размер.	Шт.
1	Лежень обвязки	2955x195x45	2
2	Ригель	2955x195x45	1
3	Стойка основ.	2860x195x45	8
4	Стойка опор.	2665x195x45	1
5	Укос	3530x195x45	1

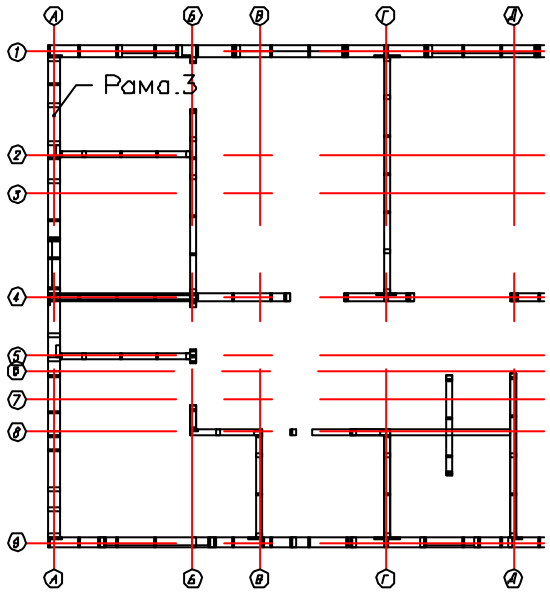

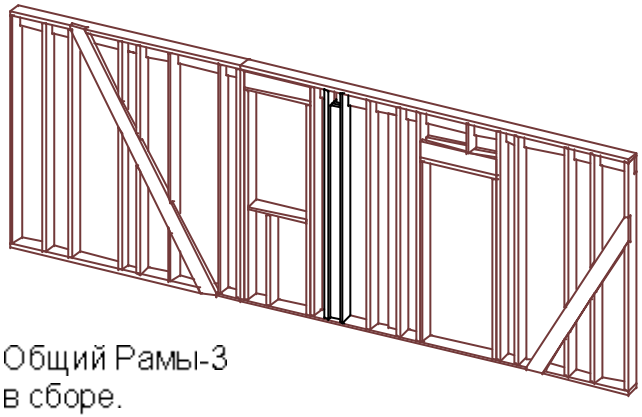

Общий Рамы-3 в сборе.

Узел I. увел.

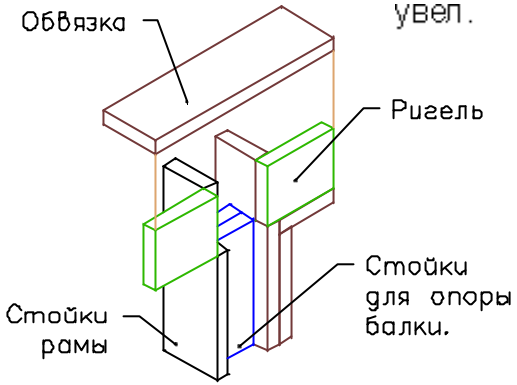

Согласовано

Взам. инв

Подпись и дата

Инв. подл.

Каркасный дом КД-156

Внешние стены 1,5т

Рама-3

Стадия АС | Лист 18 | Листов 50

http://www.karkas.info

Лист | Кол.уч. | Подпись | Дата

www.KARKAS.INFO

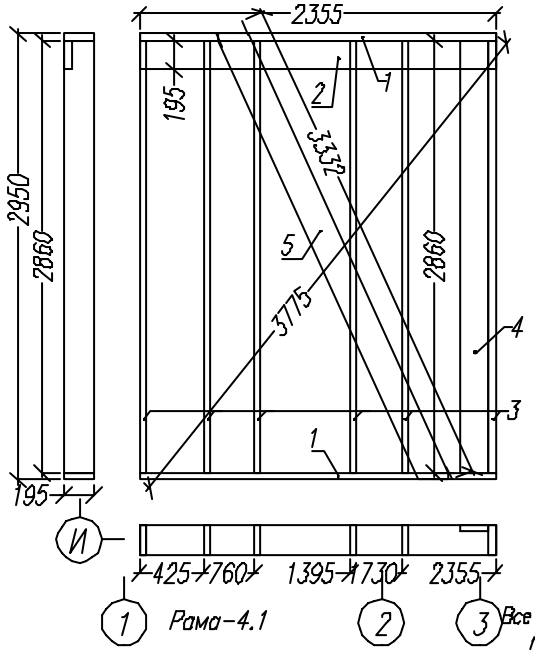

Раскрой. Рама 4.1 / 4.2			
Ном.	Наименов.	Размер.	Шт.
1	Лежень обвязки	2355x195x45	4
2	Ригель	2955x195x45	2
3	Стойка основ.	2860x195x45	12
4	Стойка опор	2860x195x45	2
5	Укос	3330x195x45	2

Все двойные стойки в раме проложить утеплителем!

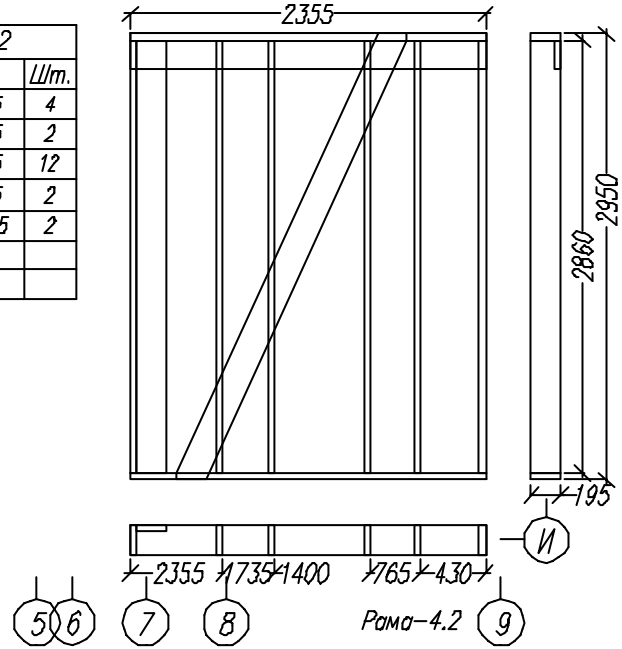

Узел врезки укоса в раму.

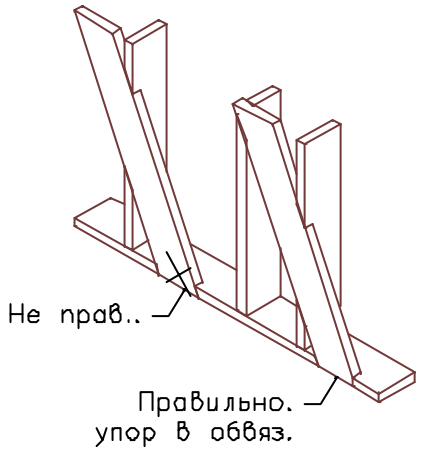

www.KARKAS.INFO

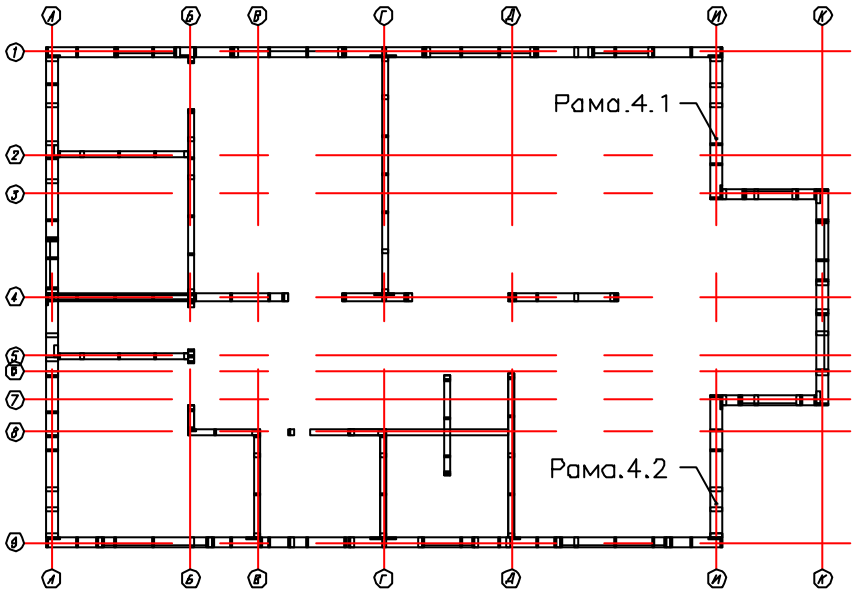

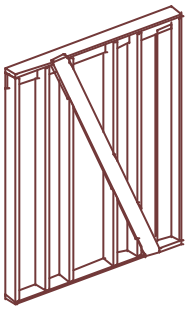

Общий Рамы-4 в сборе.

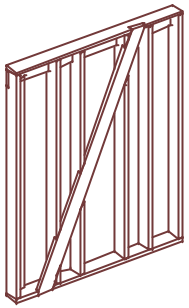

Согласовано

Взам. инв №

Подпись и дата

Инв. подл.

Лист	Nдок	Подпись	Дата	Каркасный дом КД-156		
				Внешние стены 1.эт.	Стадия	Лист	Листов
					АС	17	50
				Рама-4	http://www.karkas.info		

Раскрой. Рама 6.1 / 6.2			
Ном.	Наименов.	Размер.	Шт.
1	Лежень обвязки	1555x195x45	4
2	Ригель	1555x195x45	2
3	Стойка основ.	2860x195x45	8
4	Стойка опор.	2620x195x45	4
5	Балка	990x195x45	2
6	Ригель	990x195x45	2
7	Подоконник	900x195x45	2
8	Стойка укор	1125x195x45	6

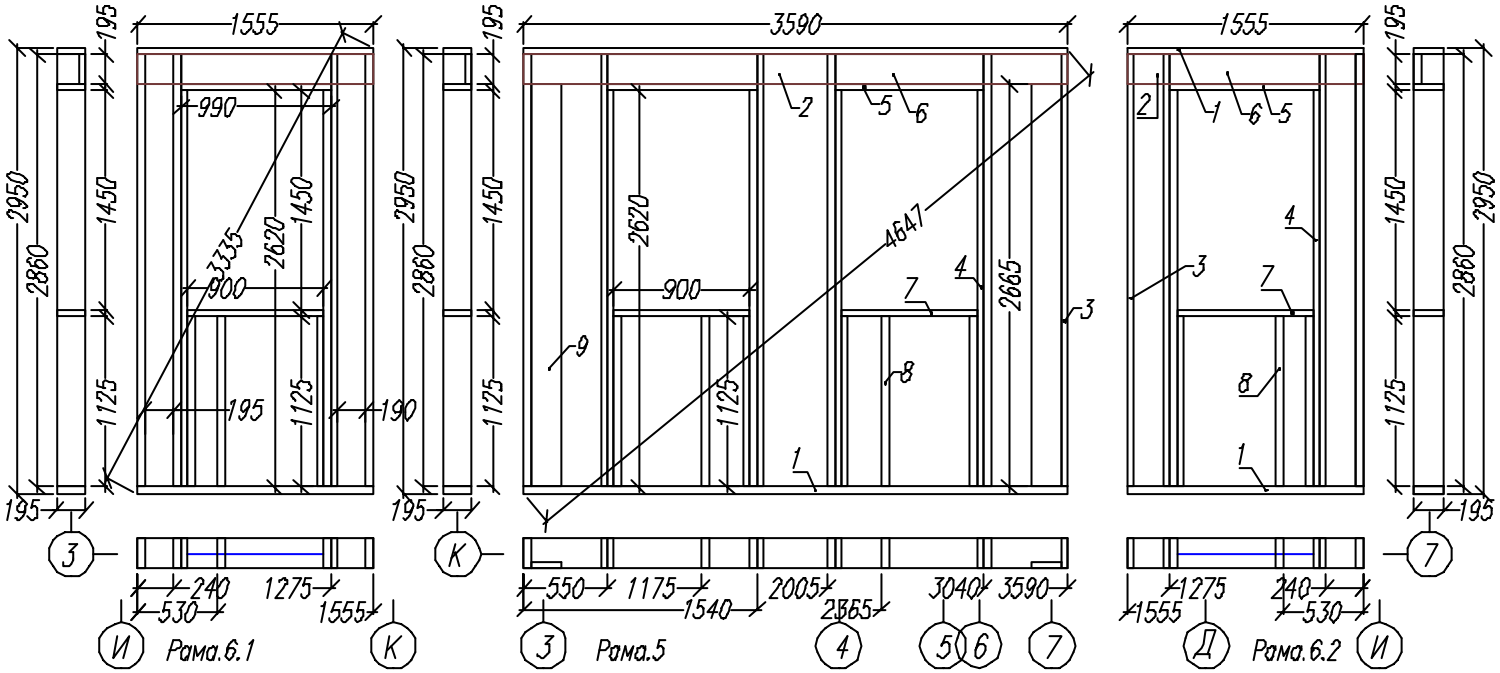

WWW.KARKAS.INFO

Раскрой. Рама 5			
Ном.	Наименов.	Размер.	Шт.
1	Лежень обвязки	3590x195x45	2
2	Ригель	3590x195x45	1
3	Стойка основ.	2860x195x45	6
4	Стойка опор.	2620x195x45	4
5	Балка	990x195x45	2
6	Ригель	990x195x45	2
7	Подоконник	900x195x45	2
8	Стойка укор.	1125x195x45	6
9	Планка примак.	2665x195x45	2

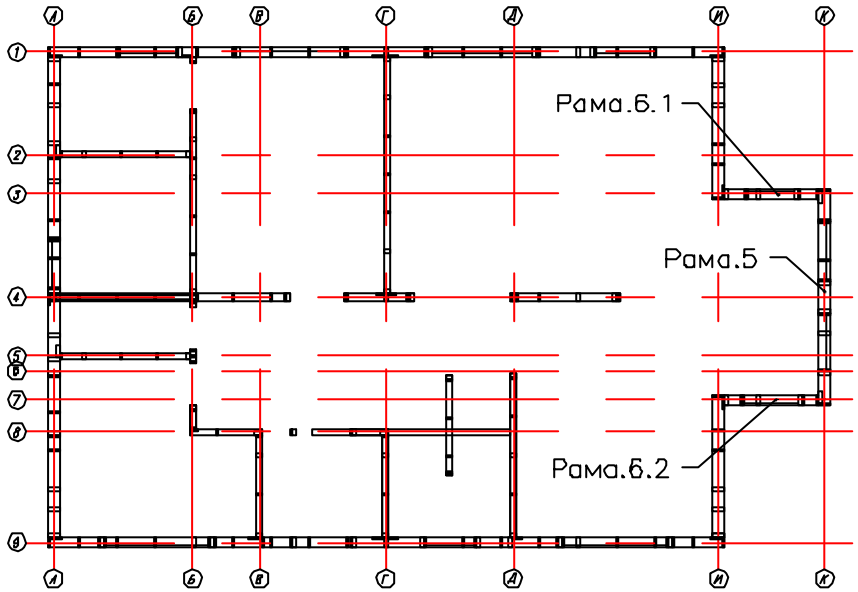

Общий Рамы-5, 6 в сборе.

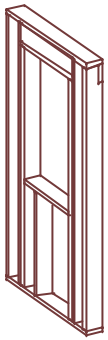

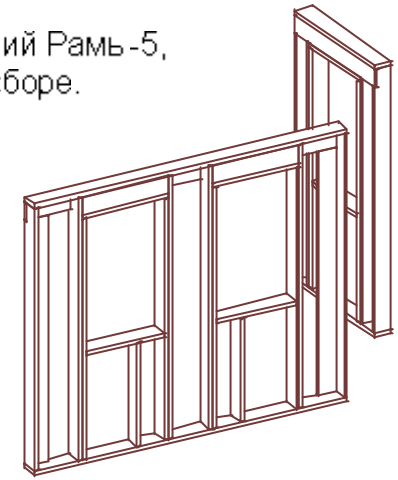

Согласовано

Взам. инв №

Подпись и дата

Инв. подл.

Каркасный дом КД-156			
Внешние стены 1.эт.	Стадия	Лист	Листов
	АС	18	50
Рама-5,6.	http://www.karkas.info		

Лист | Кол.уч. | Подпись | Дата

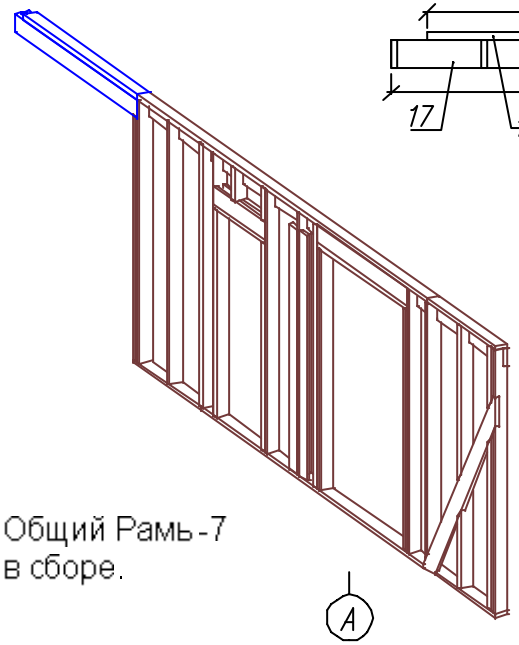

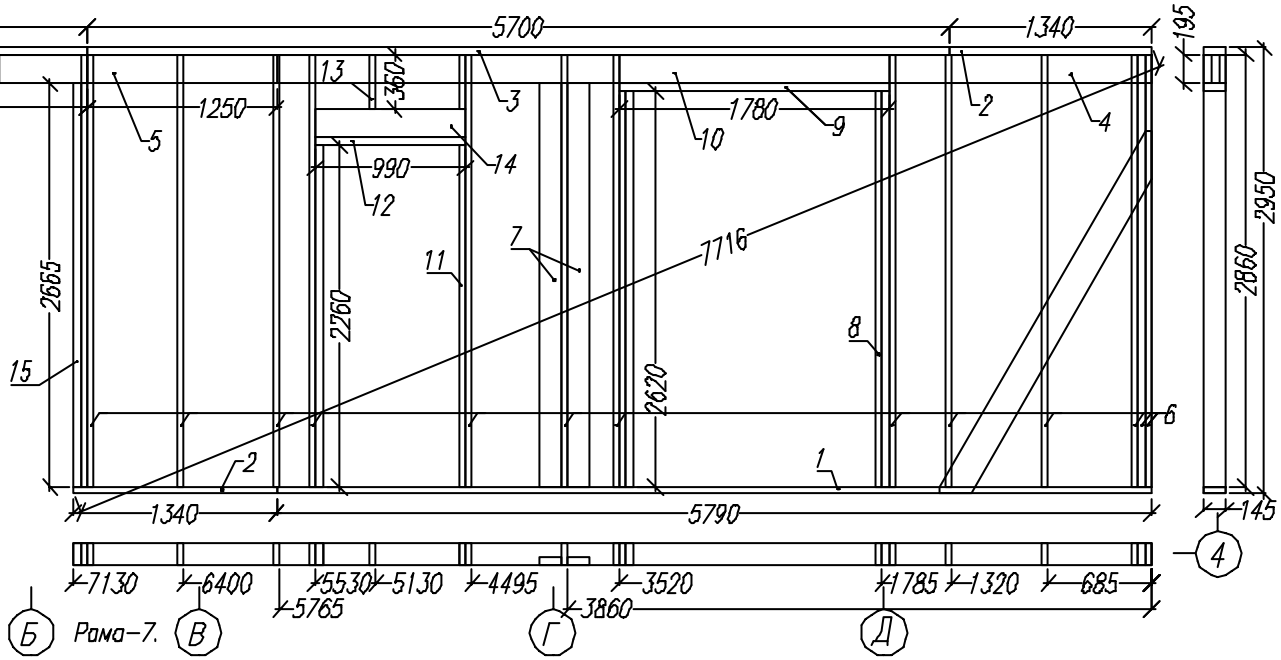

WWW.KARKAS.INFO

Раскрой Рама 7								
Ном.	Наименов.	Размер.	Шт.		Ном.	Наименов.	Размер.	Шт
1	Лежень обвязки	5790x145x45	1		10	Ригель	1780x195x45	1
2	Лежень обвязки	1340x145x45	2					
3	Лежень обвязки	5700x145x45	1		11	Стойка опор.	2260x145x45	2
4	Ригель	5790x195x45	1		12	Балка	990x145x45	1
5	Ригель	1340x195x45	1		13	Стойка	360x145x45	1
6	Стойка основ.	2860x145x45	13		14	Ригель	990x195x45	1
7	Планка примак.	2665x145x45	2					
					15	Стойка опор	2265x145x45	2
8	Стойка опор	2620x145x45	4		16	Леж.обвяз	2155x145x45	1
9	Балка	1780x1145x45	1		17	Балка	2395x195x45	2

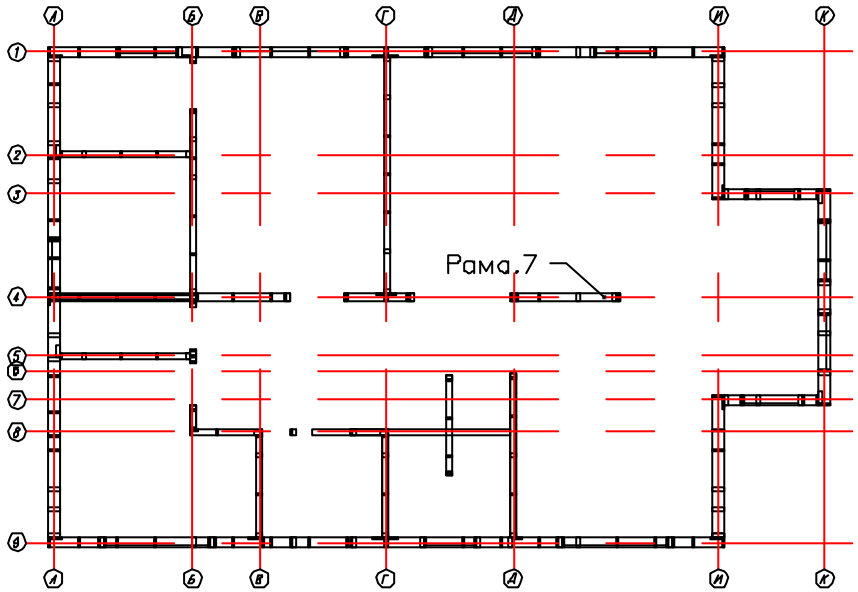

Согласовано

Взам. инв

Подпись и дата

Инв. подл.

Лист	Nдок	Подпись	Дата	Каркасный дом КД-156		
				Несущая перегодка.	Стадия	Лист	Листов
					АС	19	50
				Рама-7.	http://www.karkas.info	

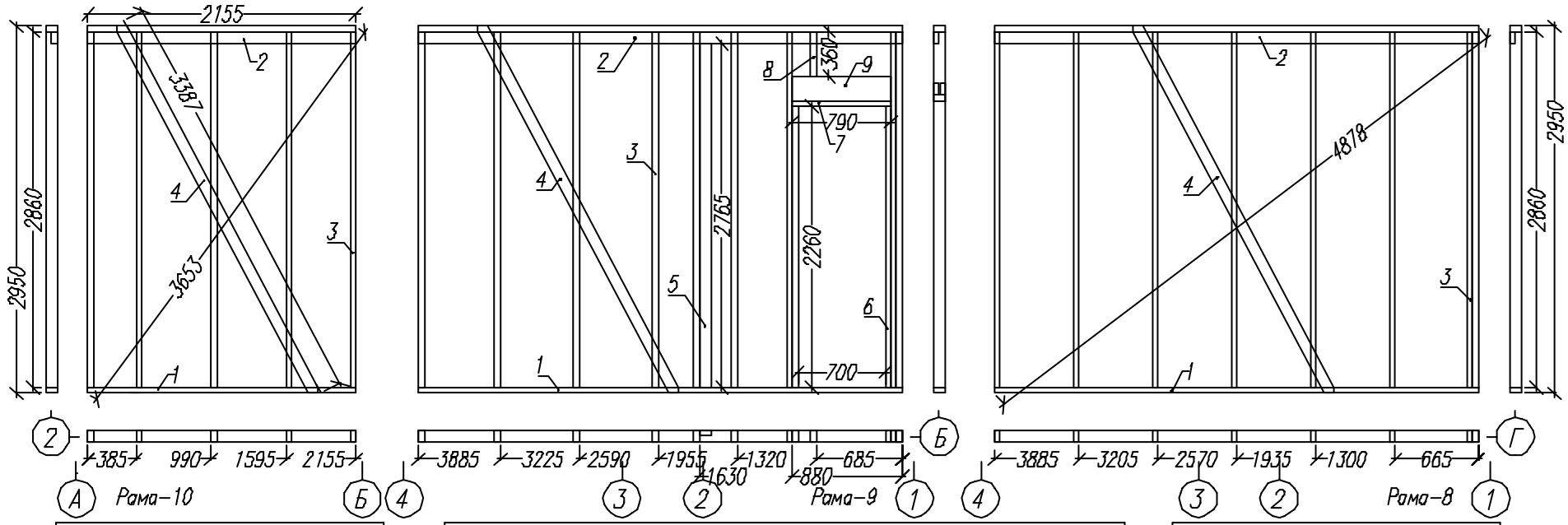

Раскрой. Рама 10.			
Ном.	Наименов.	Размер.	Шт.
1	Лежень обвязки	2155x95x45	2
2	Ригель	2155x95x45	1
3	Стойка основ.	2860x95x45	5
4	Укос	3400x95x45	1

Раскрой. Рама 9								
Ном.	Наименов.	Размер.	Шт.		Ном.	Наименов.	Размер.	Шт
1	Лежень обвязки	3885x95x45	2		6	Стойка.опор	2260x95x45	2
2	Ригель	3885x95x45	1		7	Балка	790x95x45	3
3	Стойка основ.	2860x95x45	8		8	Стойка	360x95x45	1
4	Укос	3400x95x45	1					
5	Планка примык	2765x95x45	1		9	Ригель	790x195x45	2

Раскрой. Рама 8.			
Ном.	Наименов.	Размер.	Шт.
1	Лежень обвязки	3885x95x45	2
2	Ригель	3885x95x45	1
3	Стойка основ.	2860x95x45	8
4	Укос	3400x95x45	1

WWW.KARKAS.INFO

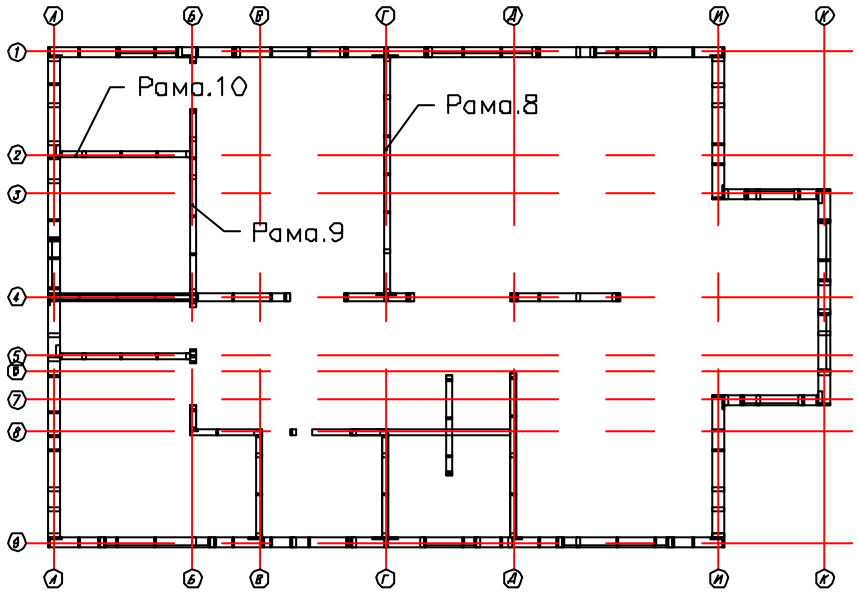

Общий Рам - 8, 9, 10 в сборе.

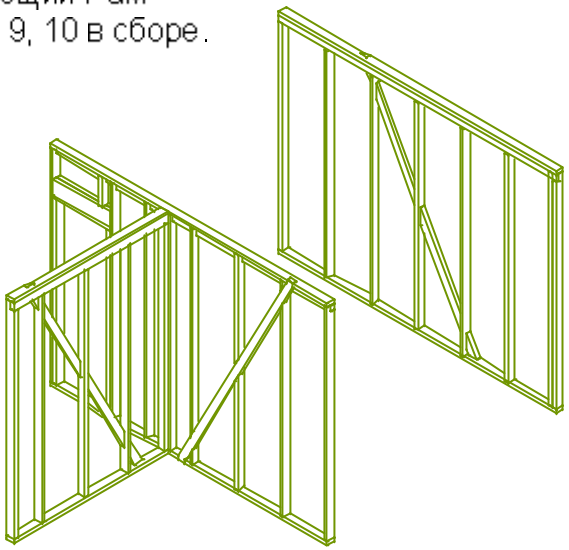

Согласовано

Взам. инв

Подпись и дата

Инв. подл.

Каркасный дом КД-156			
Перегородки 1.эт	Стадия	Лист	Листов
	АС	20	50
Рама-8, 9, 10.	http://www.karkas.info		

Лист	Докум.	Подпись	Дата

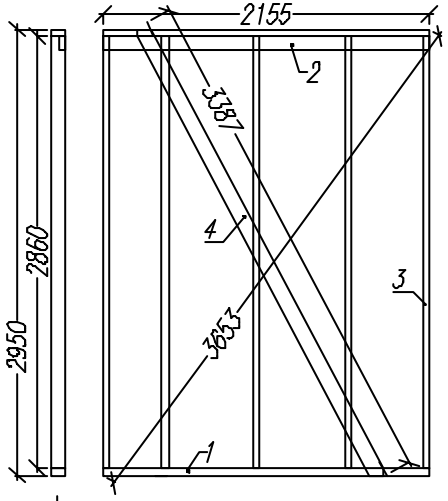

Рама–10

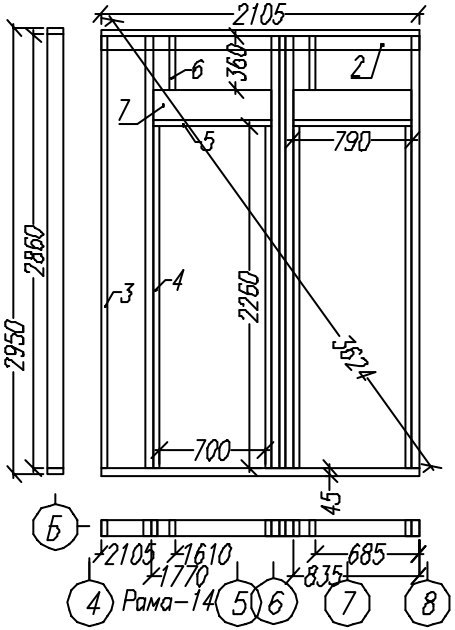

Рама–14

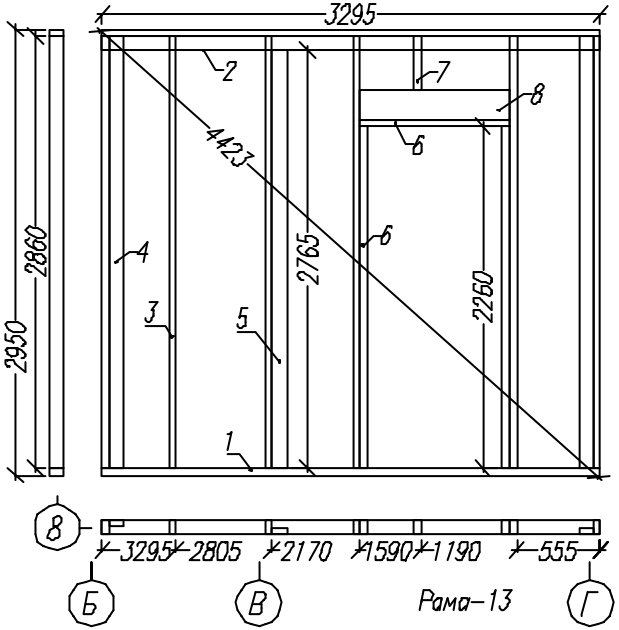

Рама–13

Раскрой. Рама 11.			
Ном.	Наименов.	Размер.	Шт.
1	Лежень обвязки	2155x95x45	2
2	Ригель	2155x95x45	1
3	Стойка основ	2860x95x45	5
4	Укос	3400x95x45	1

Раскрой. Рама 12.			
Ном.	Наименов.	Размер.	Шт.
1	Лежень обвязки	2105x95x45	2
2	Ригель	2105x95x45	1
3	Стойка основ.	2860x95x45	6
4	Стойка опор	2260x95x45	4
5	Балка	790x95x45	2
6	Стойка	360x95x45	2
7	Ригель	790x195x45	4

Раскрой. Рама 13.			
Ном.	Наименов.	Размер.	Шт.
1	Лежень обвязки	3295x95x45	2
2	Ригель	3295x95x45	1
3	Стойка основ	2860x95x45	6
4	Планка примык.	2860x95x45	2
5	Планка примык.	2765x95x45	1
6	Стойка опор	2260x95x45	2
7	Балка	790x95x45	2
8	Ригель	790x195x45	2

WWW.ARKAS.INFO

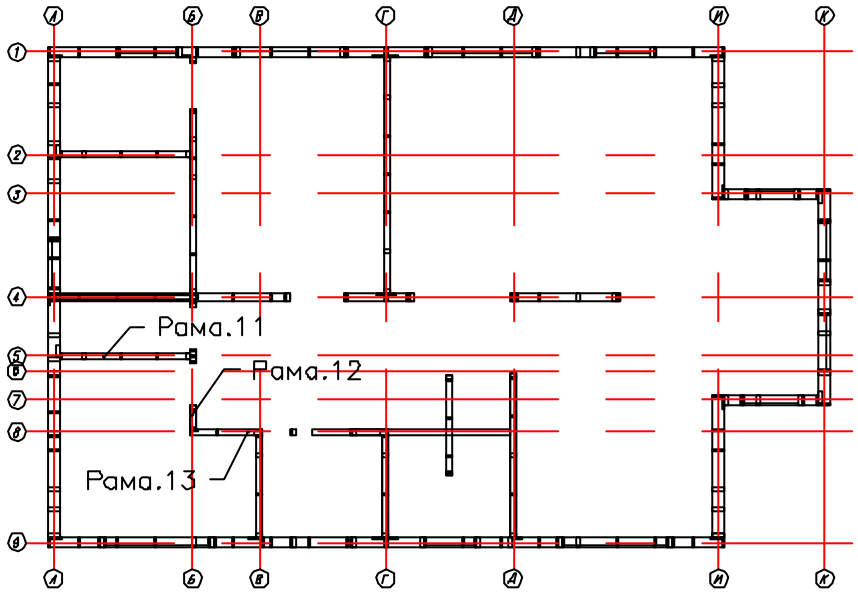

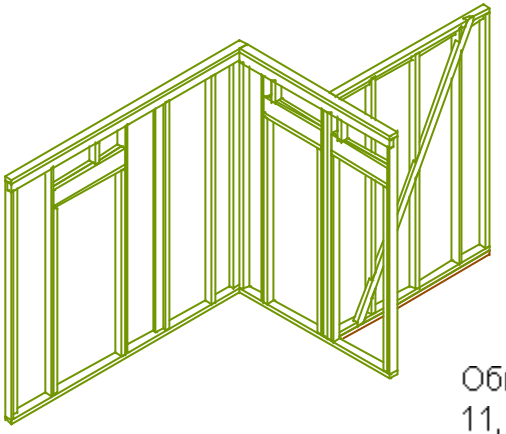

Общий Рам -
11, 12, 13 в сборе.

Согласовано

Взам. инв

Подпись и дата

Инв. подл.

Изм.	Кол.уч.	Лист	Подпись	Дата

Каркасный ДОМ КД-156

Перегородки 1.эт

Стадия	Лист	Листов
АС	17	50

http://www.karkas.info

Рама-11,12,13

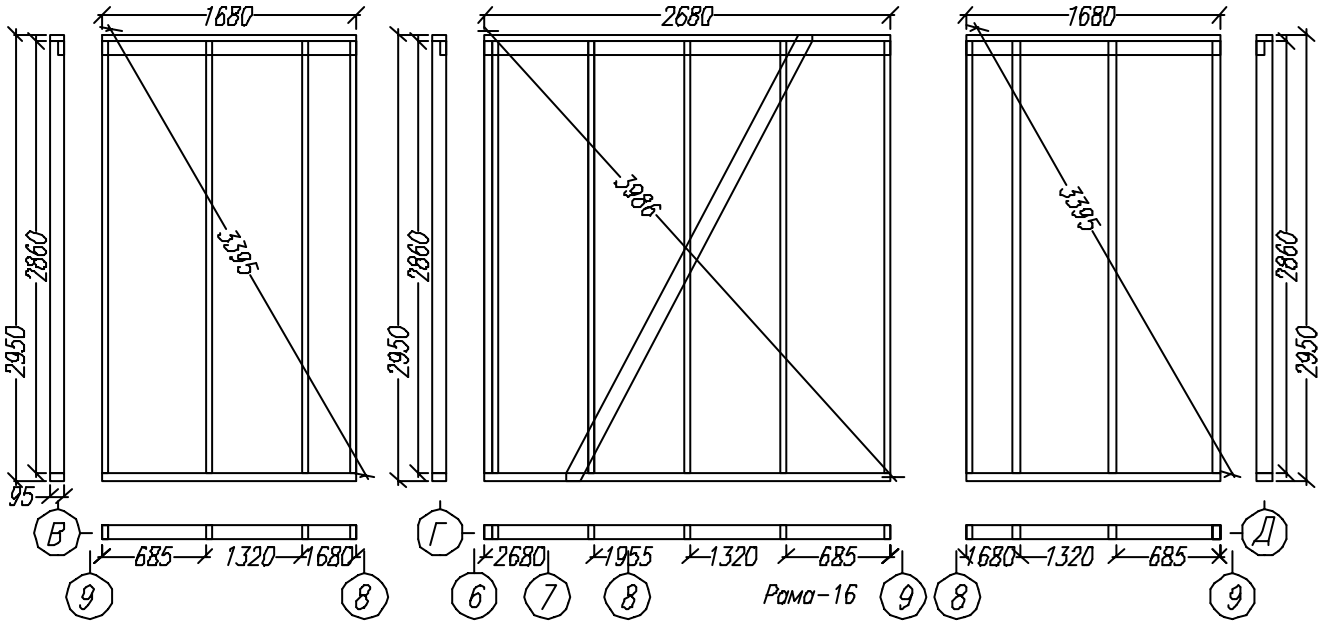

Общий Рам -
14, 15, 16 в сборе.

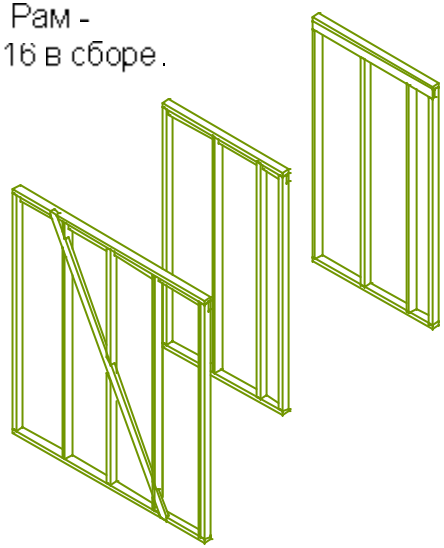

Раскрой. Рама 14.			
Ном.	Наименов.	Размер.	Шт.
1	Лежень обвязки	1680x95x45	2
2	Ригель	1680x95x45	1
3	Стойка основ.	2860x95x45	4

Раскрой. Рама 16.			
Ном.	Наименов.	Размер.	Шт.
1	Лежень обвязки	2680x95x45	2
2	Ригель	2680x95x45	1
3	Стойка основ.	2860x95x45	6
4	Укос	3400x95x45	1

Раскрой. Рама 15.			
Ном.	Наименов.	Размер.	Шт.
1	Лежень обвязки	1680x95x45	2
2	Ригель	1680x95x45	1
3	Стойка основ.	2860x95x45	4

WWW.KARKAS.INFO

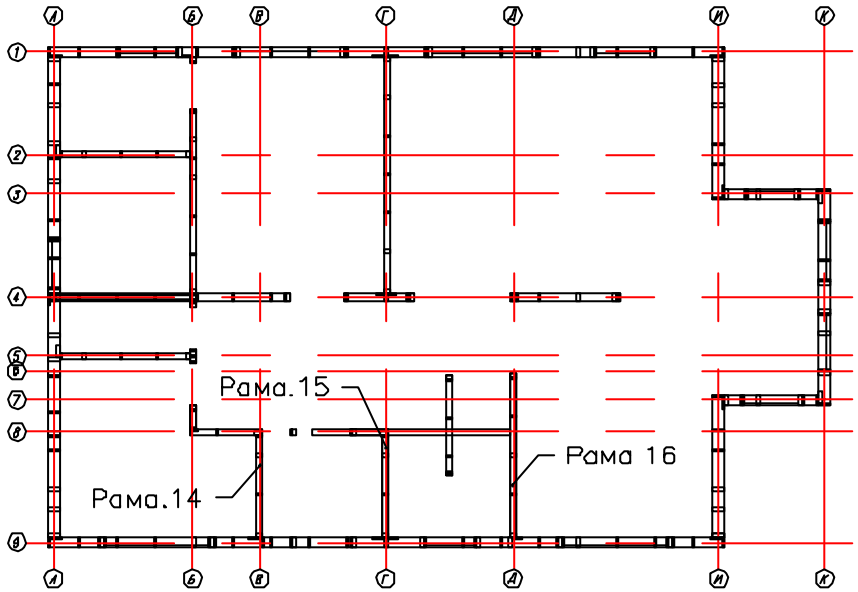

Согласовано

Взам. инв

Подпись и дата

Инв. подл.

Каркасный дом КД-156						
Перегородки 1.эт			Стадия	Лист	Листов	
			АС	22	50	
Рама-14,15,16.			http://www.karkas.info			
Лист	Nкарт	Подпись	Дата			

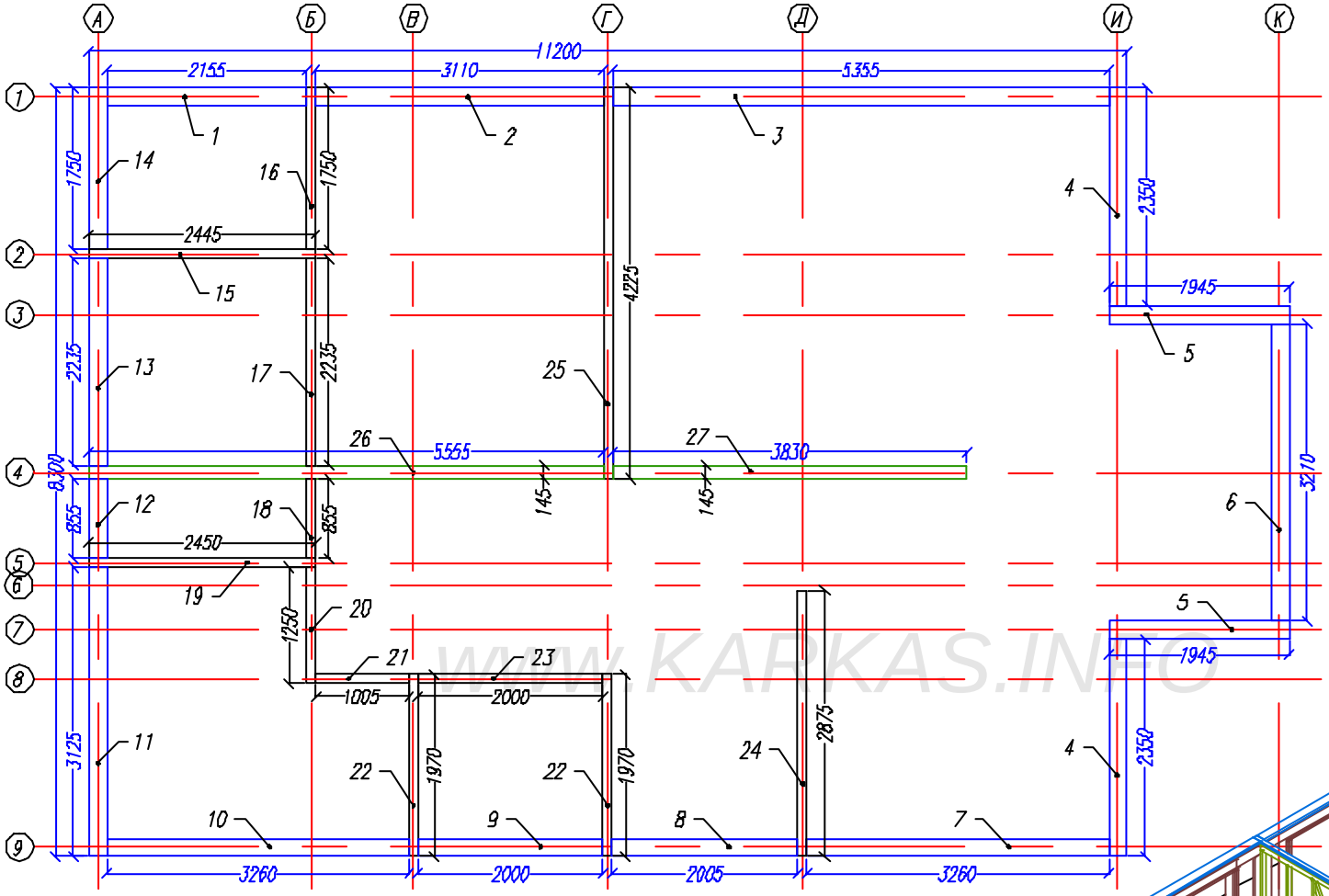

Под верхней обвязкой проложить рулонный утеплитель.

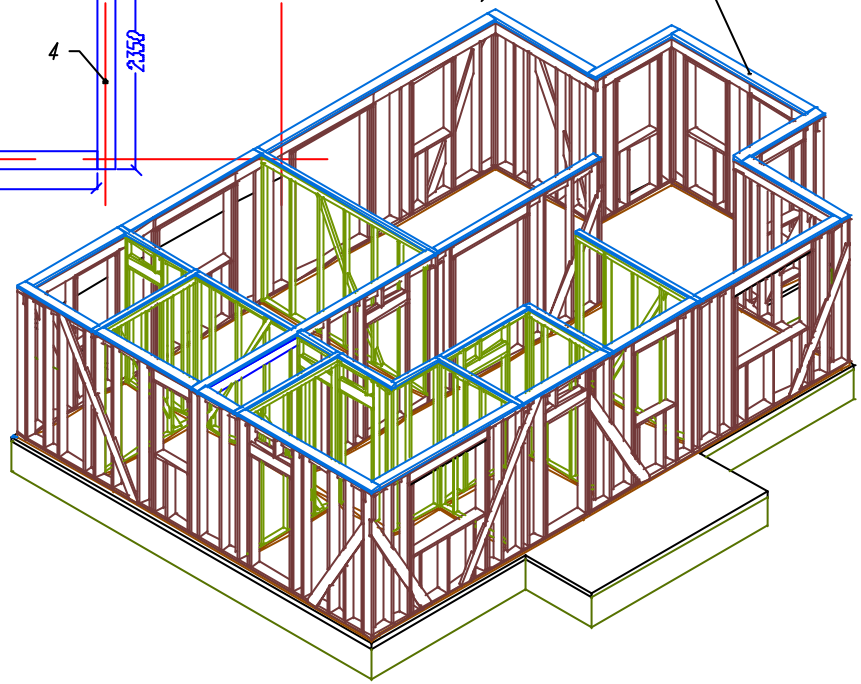

WWW.KARKAS.INFO

Раскрой. Верхняя обвязка.							
Ном.	Наименов.	Размер.	Шт.	Ном.	Наименов.	Размер	Шт
1	Лежень обвязки	2155x195x45	1	15	Лежень обвязки	2445x95x45	1
2	Лежень обвязки	3110x195x45	1	16	Лежень обвязки	1750x95x45	1
3	Лежень обвязки	5355x195x45	1	17	Лежень обвязки	2235x95x45	1
4	Лежень обвязки	2350x195x45	2	18	Лежень обвязки	855x95x45	1
5	Лежень обвязки	1945x195x45	2	19	Лежень обвязки	2450x95x45	1
6	Лежень обвязки	3210x195x45	1	20	Лежень обвязки	1250x95x45	1
7	Лежень обвязки	3260x195x45	1	21	Лежень обвязки	1005x95x45	1
8	Лежень обвязки	2005x195x45	1	22	Лежень обвязки	1970x95x45	2
9	Лежень обвязки	2000x195x45	1	23	Лежень обвязки	2000x95x45	1
10	Лежень обвязки	3260x195x45	1	24	Лежень обвязки	2875x95x45	1
11	Лежень обвязки	3125x195x45	1	25	Лежень обвязки	4255x95x45	1
12	Лежень обвязки	855x195x45	1				
13	Лежень обвязки	2235x195x45	1	26	Лежень обвязки	5555x145x45	1
14	Лежень обвязки	1750x195x45	1	27	Лежень обвязки	3830x145x45	1

Каркасный дом КД-156

Верхняя обвязка.

Стадия	Лист	Листов
АС	17	50

4

http://www.karkas.info

Лист	Nдок	Подпись	Дата

Согласовано

Взам. инв

Подпись и дата

Инв. подл.

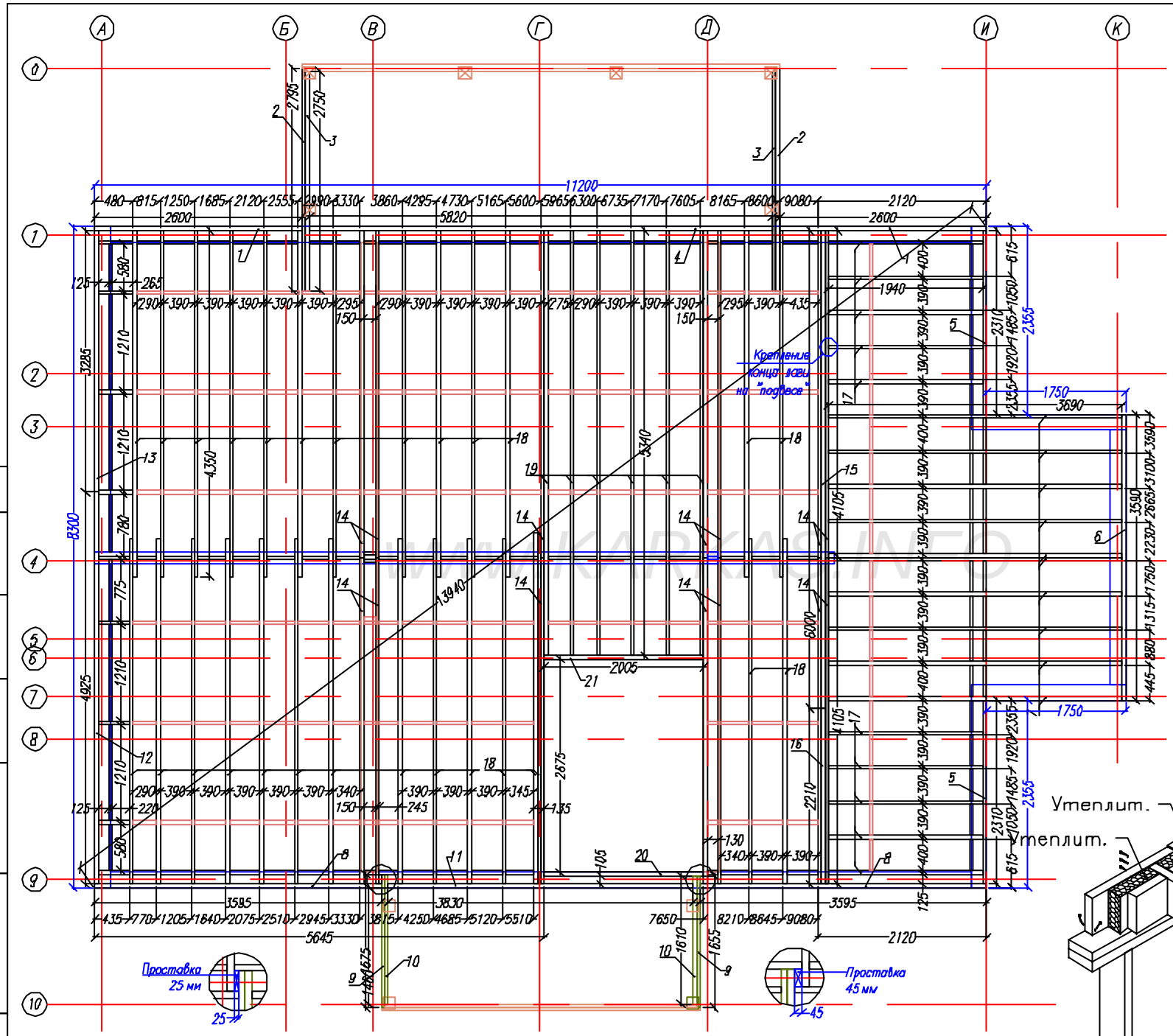

Верхнее перекрытие.

Раскрой. Верхнее перекрытие.			
Ном.	Наименов.	Размер.	Шт.
1	Ф.доска	2600x195x45	2
2	Балка вын терраасы	2795x195x45	2
3	Балка вын терраасы	2750x195x45	2
4	Ф.доска	5820x195x45	1
5	Ф.доска	2130x195x45	2
6	Ф доска	3590x195x45	1
7	Лага/Ф.доска	3650x195x45	9
8	Ф доска	3595x195x45	2
9	Балка вын.крыльца	1655x195x45	2
10	Балка вын.крыльца	1640x195x45	2
11	Ф.доска	3830x195x45	1
12	Ф доска	4925x195x45	1
13	Ф.доска	3825x195x45	1
14	Лага балки	4105x195x45	14
15	Лага балки	6000x195x45	1
16	Лага балки	2270x195x45	1
17	Лага	1940x195x45	10
18	Лага	4350x195x45	29
19	Лага	5340x195x45	6
20	Балка	2005x195x45	2
	распорки	по месту	

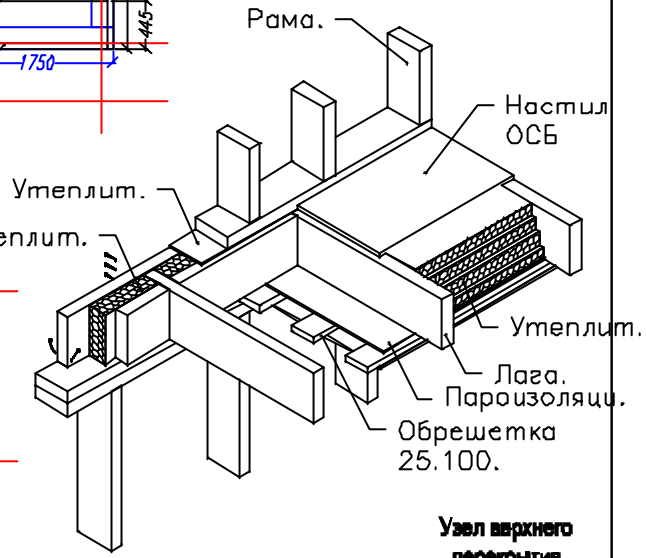

Узел верхнего перекрытия.

Согласовано

Взам. инв

Подпись и дата

Инв. подл.

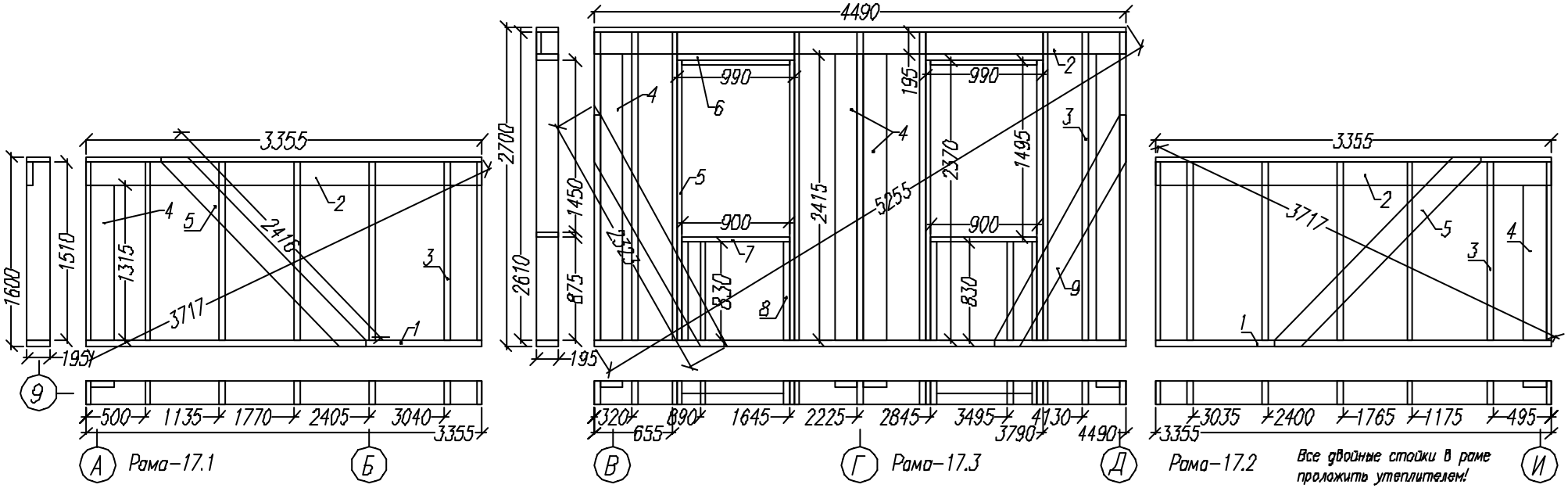

Все двойные стойки в раме проложить утеплителем!

Раскрой. Рама 17.1			
Ном.	Наименов.	Размер.	Шт.
1	Лежень обвязки	3355x195x45	2
2	Ригель	3355x195x45	1
3	Стойка основ.	1510x195x45	7
4	Планка прим	1315x195x45	1
5	Укос	2415x195x45	1

Раскрой. Рама 17.3								
Ном.	Наименов.	Размер.	Шт.		Ном.	Наименов.	Размер.	Шт
1	Лежень обвязки	4490x195x45	2		7	Подоконник/балка	1125x195x45	4
2	Ригель	4490x195x45	1		8	Стойка	1860x195x45	6
3	Стойка основ.	2610x195x45	9		9	Укос	2330x195x45	2
4	Планка примык.	2145x195x45	4					
5	Стойка проема	2370x195x45	4					
6	Балка/Ригель	990x195x65	2					

Раскрой Рама 17.1			
Ном.	Наименов.	Размер.	Шт.
1	Лежень обвязки	3355x195x45	2
2	Ригель	3355x195x45	1
3	Стойка основ.	1510x195x45	7
4	Планка прим.	1315x195x45	1
5	Укос	2415x195x45	1

www.karkas.info

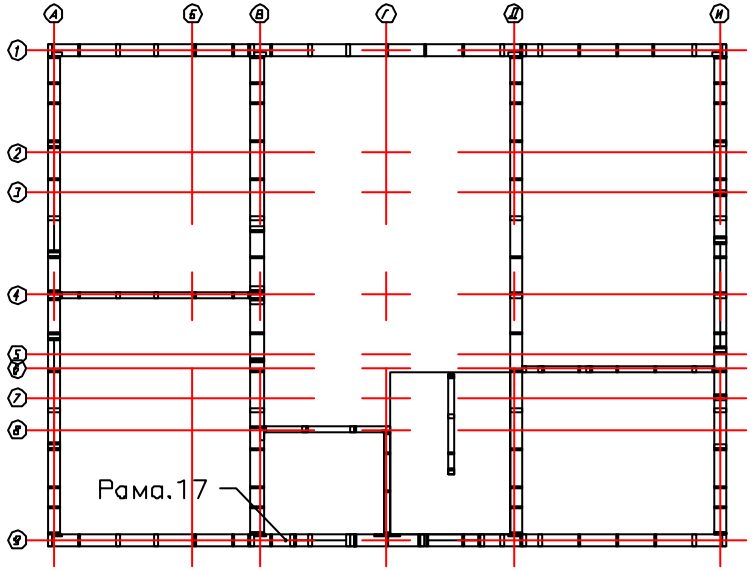

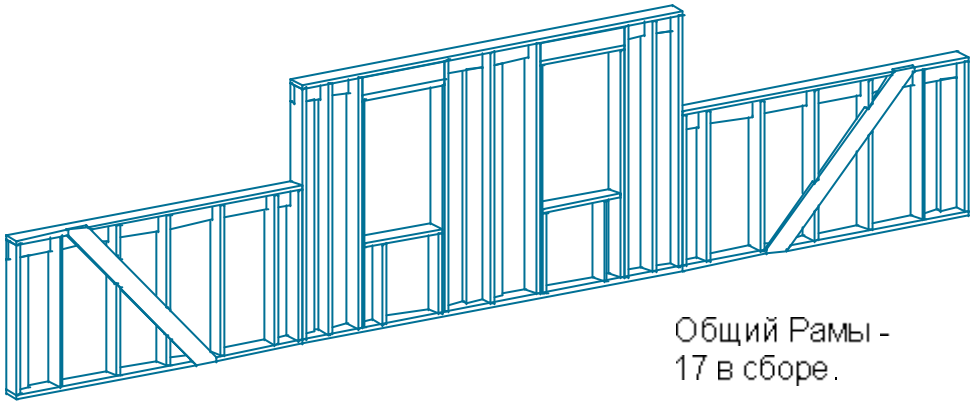

Общий Рамы - 17 в сборе.

Согласовано

Взам. инв

Подпись и дата

Инв. подл.

Каркасный дом КД-156			
Внешние Рамы 2.пт	Стадия	Лист	Листов
	АС	25	50
Рама-17	http://www.karkas.info		

Лист	Кол.уч.	Подпись	Дата

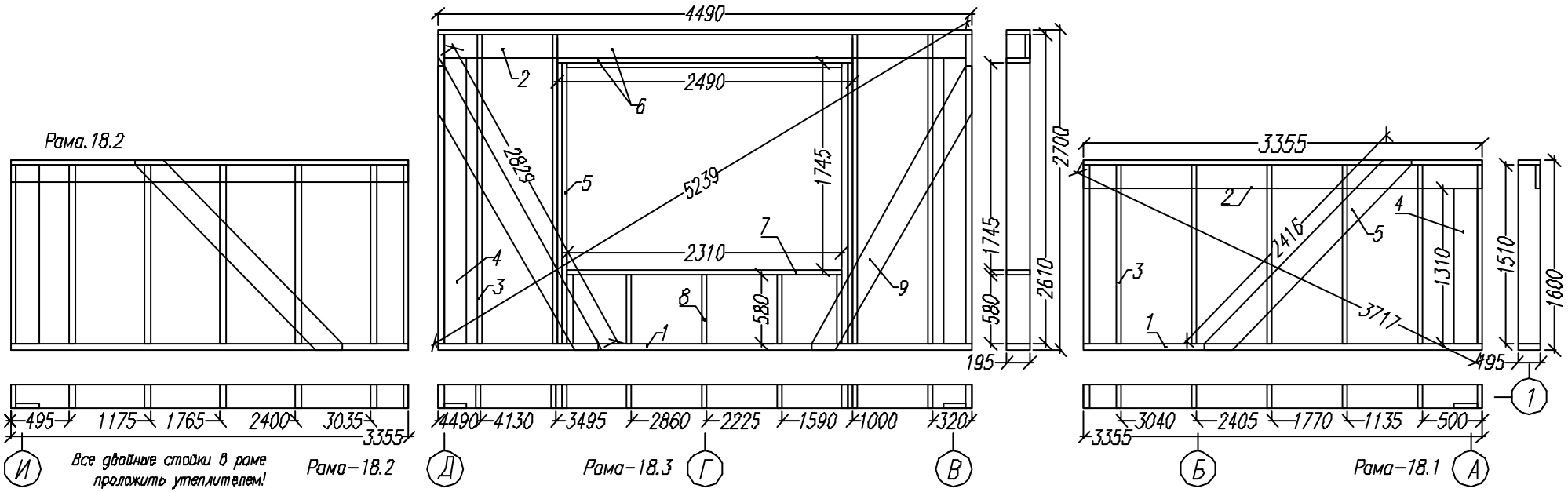

Раскрой. Рама 18.1			
Ном.	Наименов.	Размер.	Шт.
1	Лежень обвязки	3355x195x45	2
2	Ригель	3355x195x45	1
3	Стойка основ.	1510x195x45	7
4	Планка прим.	1315x195x45	1
5	Укос	2415x195x45	1

Раскрой Рама 18.3								
Ном.	Наименов.	Размер.	Шт.		Ном.	Наименов.	Размер.	Шт
1	Лежень обвязки	4490x195x45	2		7	Подоконник	2310x195x45	2
2	Ригель	4490x195x45	1		8	Стойка	580x195x45	5
3	Стойка основ.	2610x195x45	6		9	Укос	2830x195x45	2
4	Планка примык	2145x195x45	2					
5	Стойка проема	2370x195x45	4					
6	Балка/Ригель	2490x195x65	2					

Раскрой. Рама 18.1			
Ном.	Наименов.	Размер.	Шт.
1	Лежень обвязки	3355x195x45	2
2	Ригель	3355x195x45	1
3	Стойка основ.	1510x195x45	7
4	Планка прим	1315x195x45	1
5	Укос	2415x195x45	1

www.karkas.info

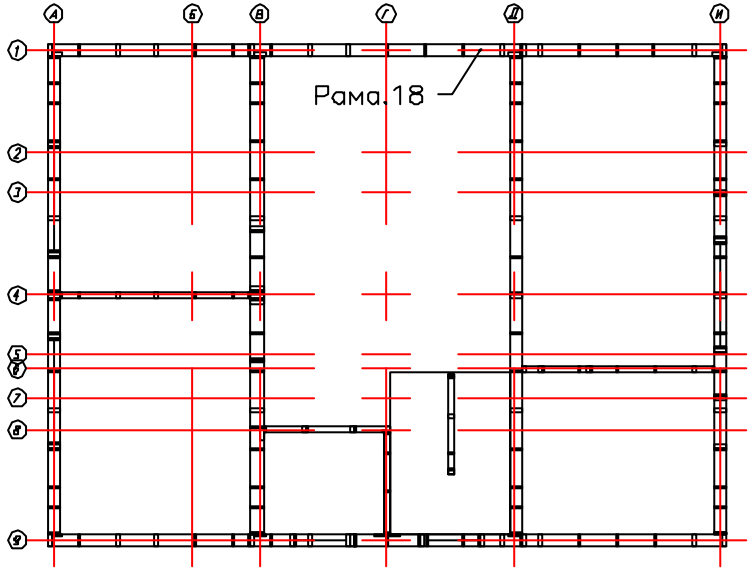

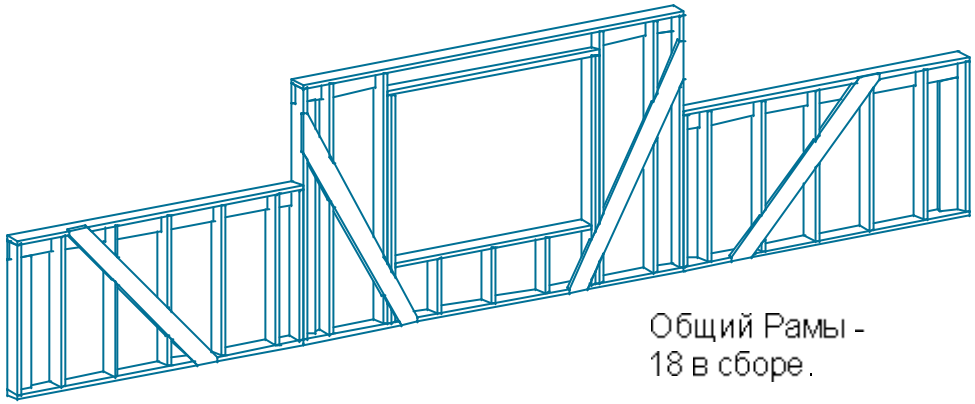

Согласовано

Взам. инв

Подпись и дата

Инв. подл.

Каркасный дом КД-156

Внешние Рамы 2.пт

Стадия АС | Лист 26 | Листов 50

http://www.karkas.info

Рама-18

Лист | Кол.уч. | Подпись | Дата

Лист	Надрк	Подпись	Дата	Каркасный дом КД-156		
				Внешние Рамы 2,3т	Стадия	Лист	Листов
					АС	27	50
				Рама-19	http://www.karkas.info	

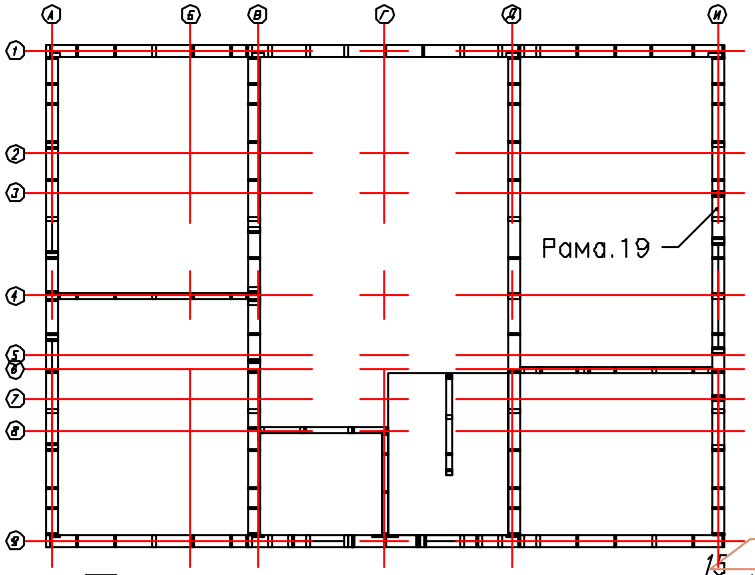

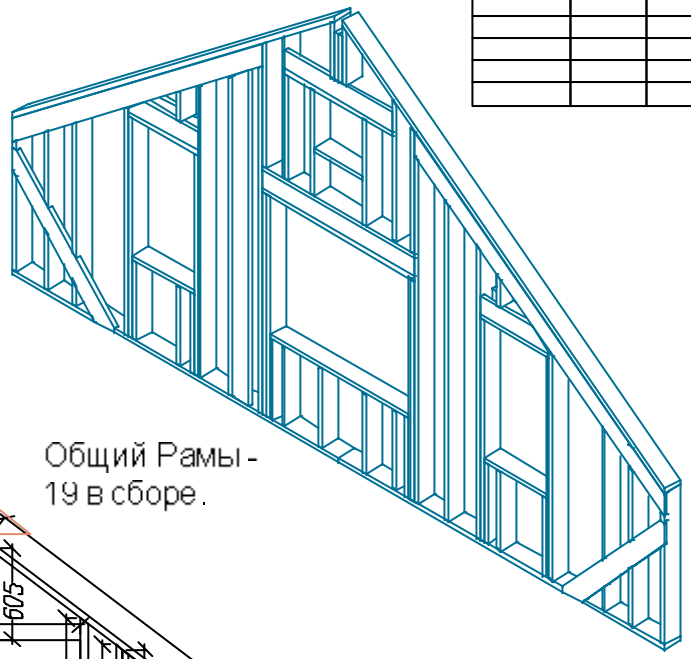

Общий Рамы - 19 в сборе.

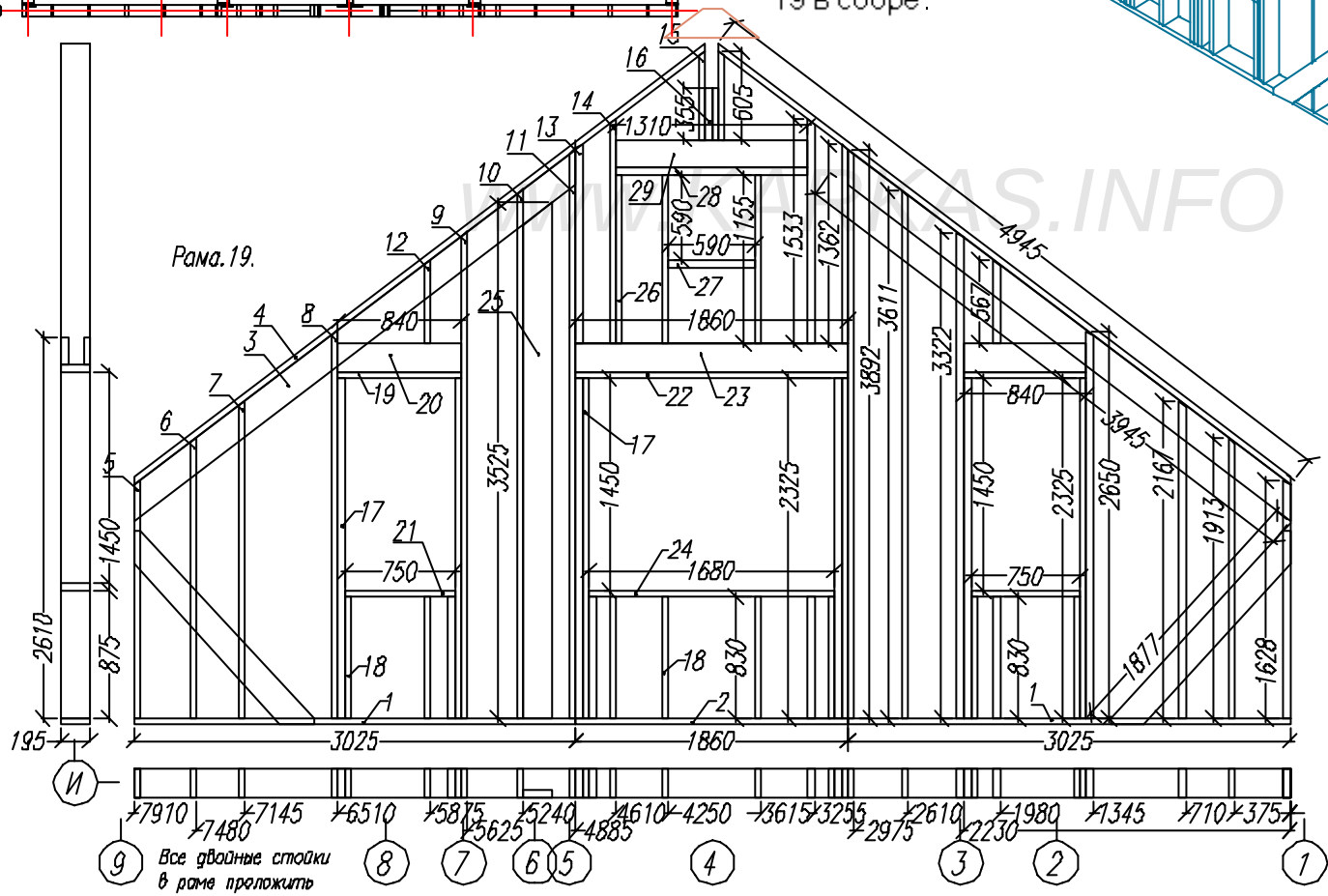

Раскрой. Рама 19			
Ном.	Наименов.	Размер.	Шт
1	Лежень обвязки	3025x195x45	2
2	Лежень обвязки	1860x195x45	1
3	Ригель	3940x195x45	2
4	Балка	4945x195x45	2
5	Стойка	1630x195x45	2
6	Стойка	1915x195x45	2
7	Стойка	2165x195x45	2
8	Стойка	2650x195x45	2
9	Стойка	3320x195x45	2
10	Стойка	3610x195x45	2
11	Стойка	3890x195x45	2
12	Стойка	565x195x45	2
13	Стойка	1360x195x45	2
14	Стойка	1535x195x45	2
15	Стойка	605x195x45	2
16	Стойка	355x195x45	2
17	Стойка	2325x195x45	8
18	Стойка	830x195x45	12
19	Балка	840x195x45	2
20	Ригель	840x195x45	4
21	Подоконник	750x195x45	2
22	Балка	1860x195x45	1
23	Ригель	1860x195x45	2
24	Подоконник	1680x195x45	1
25	Стойка	3525x195x45	1
26	Стойка	1155x195x45	4
27	Балка	590x195x45	1
28	Балка	1310x195x45	1
29	Ригель	1310x195x45	2

Согласовано

Взам. инв

Подпись и дата

Инв. подл.

WWW.KARKAS.INFO

Лист	Надрк	Подпись	Дата	Каркасный дом КД-156		
				Внешние Рамы 2,3т	Стадия	Лист	Листов
					АС	28	50
				Рама-20	http://www.karkas.info		

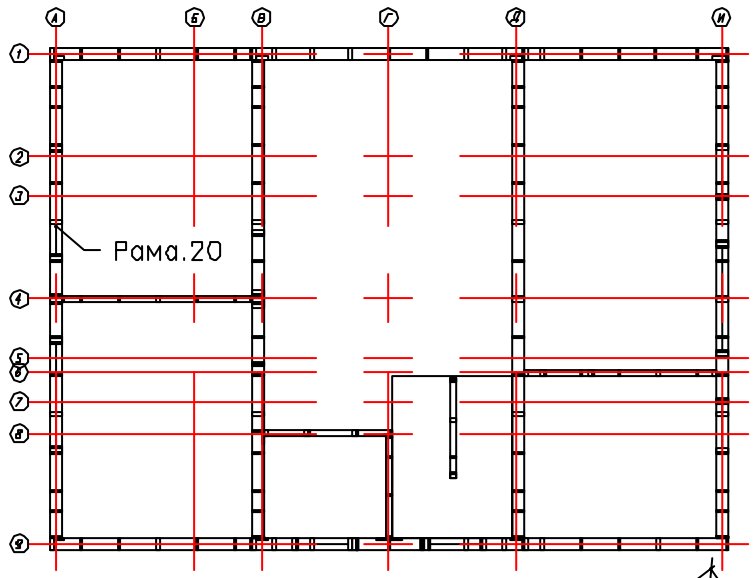

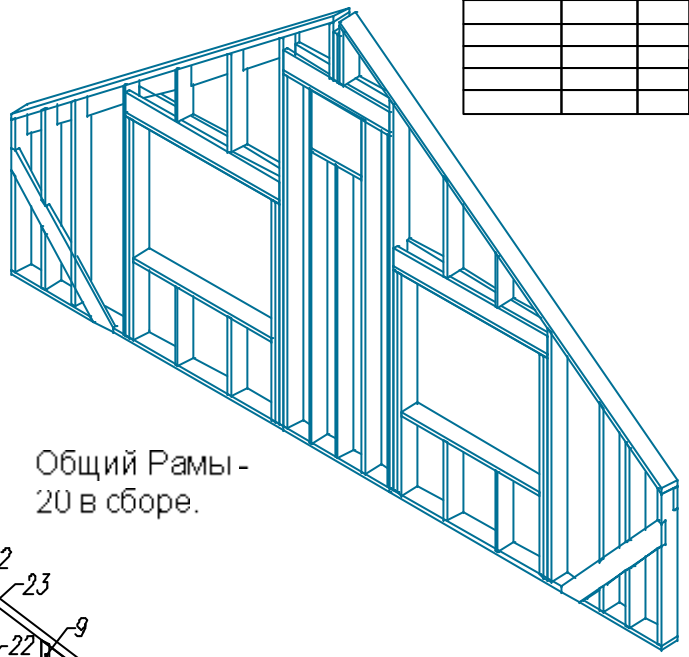

Общий Рамы - 20 в сборе.

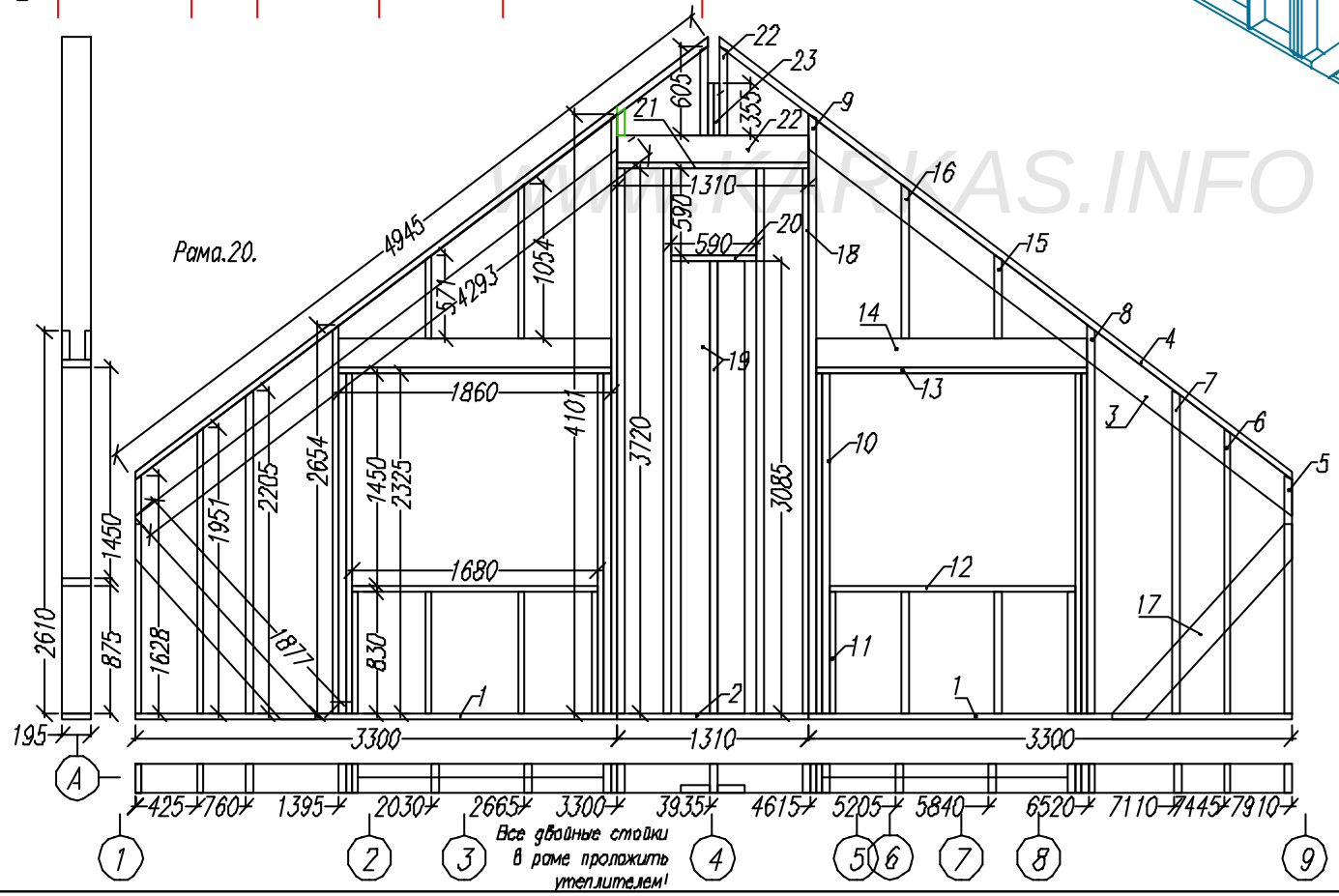

WWW.KARKAS.INFO

Раскрой Рама 20			
Ном.	Наименов.	Размер.	Шт.
1	Лежень обвязки	3300x195x45	2
2	Лежень обвязки	1310x195x45	1
3	Ригель	4290x195x45	2
4	Балка	4945x195x45	2
5	Стойка	1630x195x45	2
6	Стойка	1950x195x45	2
7	Стойка	2205x195x45	2
8	Стойка	2655x195x45	2
9	Стойка	4100x195x45	2
10	Стойка опор	2325x195x45	6
11	Стойка	830x195x45	8
12	Подоконник	1680x195x45	2
13	Балка	1860x195x45	2
14	Ригель	1860x195x45	4
15	Стойка	570x195x45	2
16	Стойка	1055x195x45	2
17	Укос	1875x195x45	2
18	Стойка	3720x195x45	4
19	Стойка	3085x195x45	3
20	Балка	590x195x45	2
21	Балка	1310x195x45	1
21	Ригель	1310x195x45	2
22	Стойка	605x195x45	2
23	Стойка	355x195x45	2

Согласовано

Взам. инв

Подпись и дата

Инв. подл.

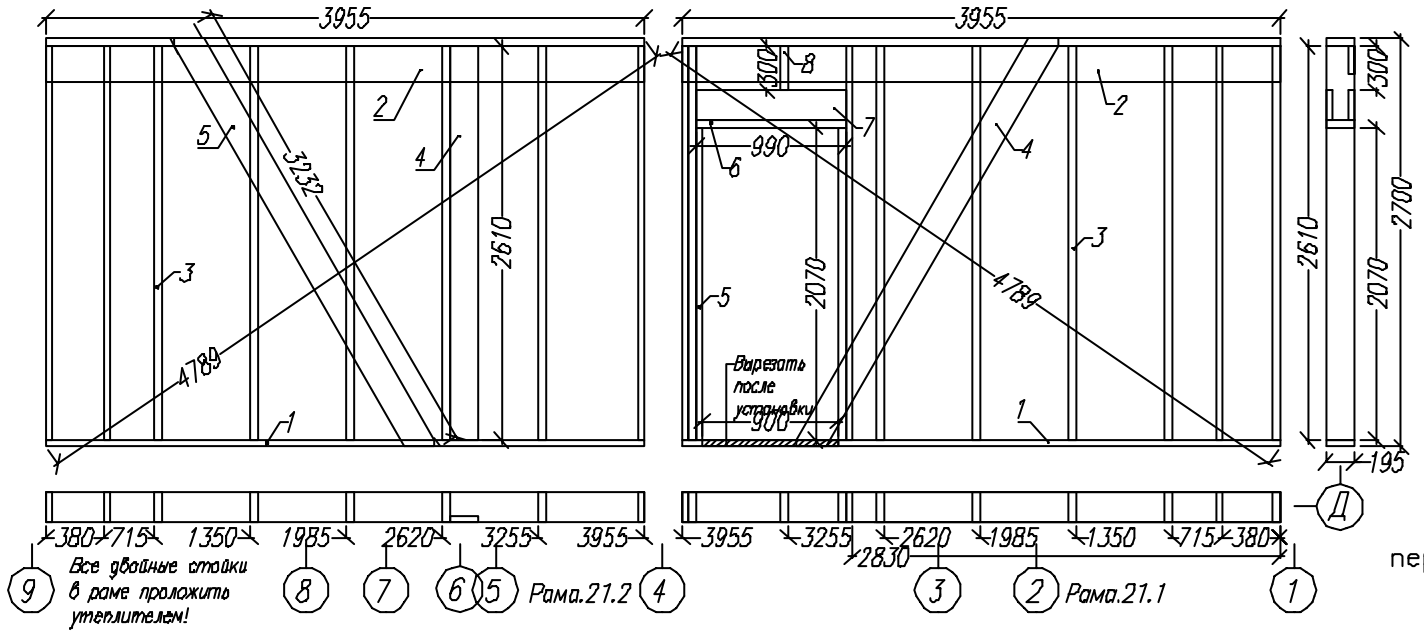

Узел установки рамы на перекрытие.

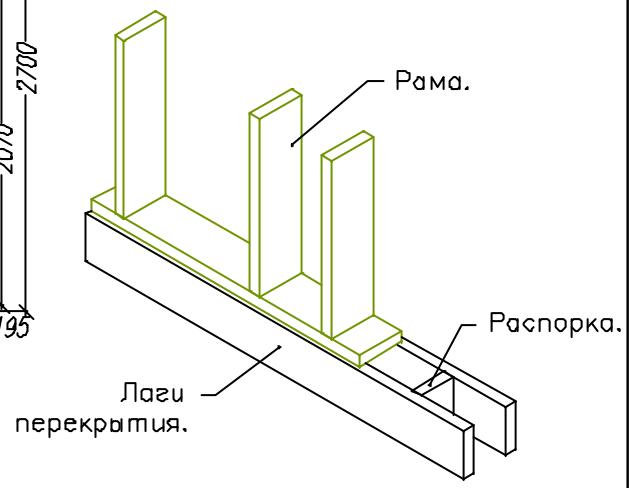

Раскрой Рама 21.2			
Ном.	Наименов.	Размер	Шт.
1	Лежень обвязки	3955x195x45	2
2	Ригель	3955x195x45	1
3	Стойка основ.	2610x195x45	8
4	Планка прим.	2610x195x45	1
5	Укос	3230x195x45	1

Раскрой Рама 21.1								
Ном.	Наименов.	Размер	Шт.		Ном.	Наименов.	Размер	Шт
1	Лежень обвязки	3955x195x45	2		5	Стойка опор.	2070x195x45	2
2	Ригель	3955x195x45	1		6	Балка	990x195x45	1
3	Стойка основ.	2610x195x45	9		7	Ригель	990x195x45	2
4	Укос	3250x195x45	1		8	Стойка	300x195x45	1

WWW.KARKAS.INFO

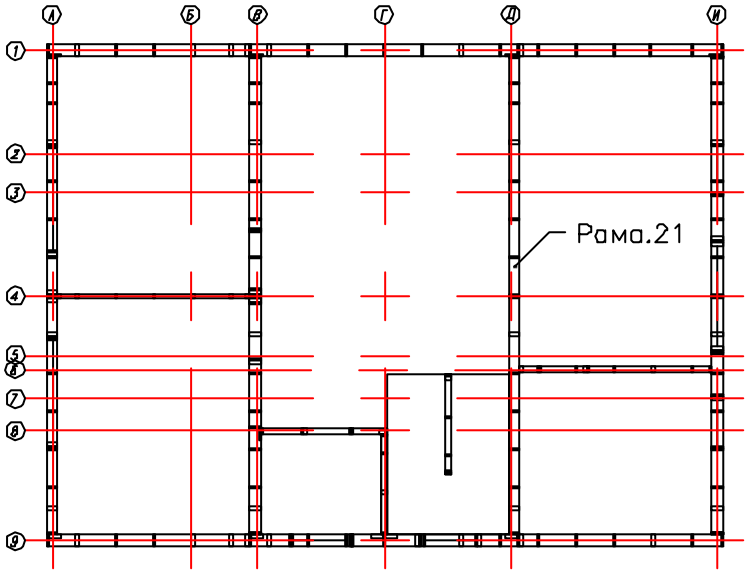

Общий Рамы-21 в сборе.

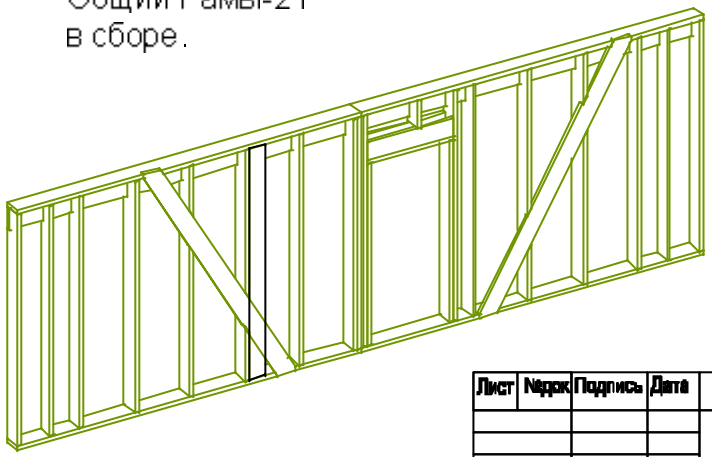

Согласовано

Взам. инв №

Подпись и дата

Инв. подл.

Лист	Nдок	Подпись	Дата	Каркасный дом КД-156		
				Перегородки 2.эт	Стадия	Лист	Листов
					АС	29	50
				Рама-21	http://www.karkas.info		

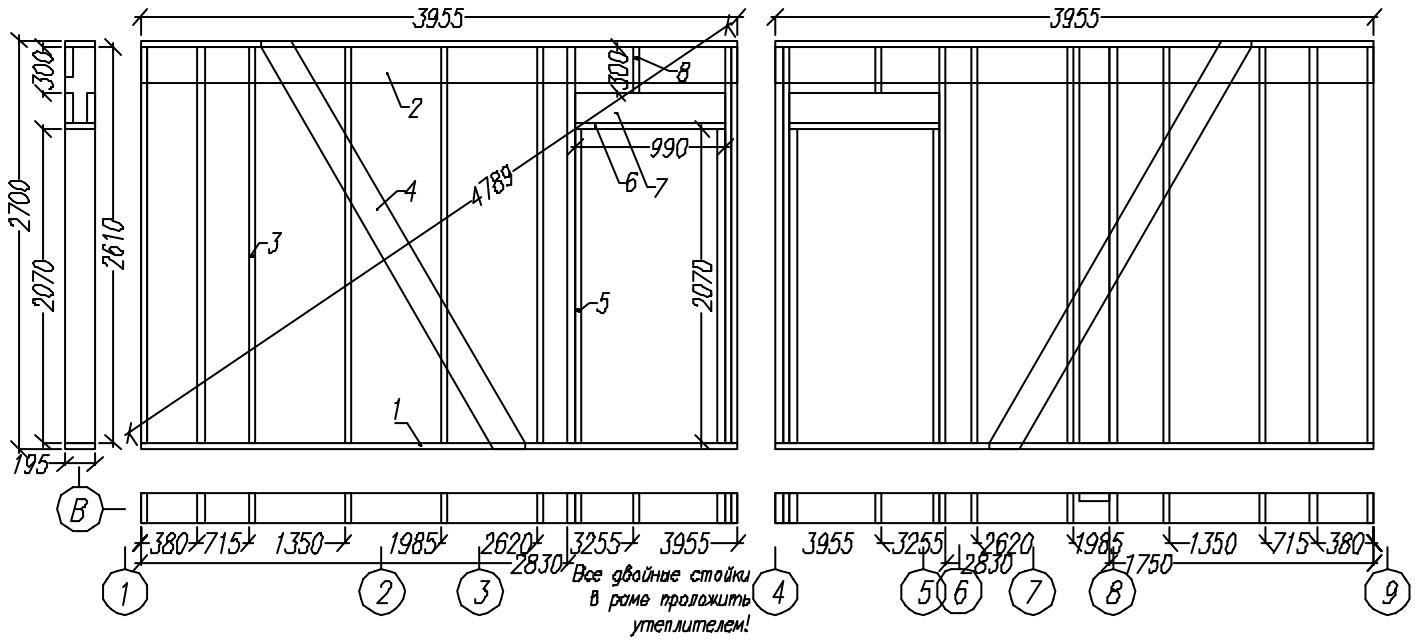

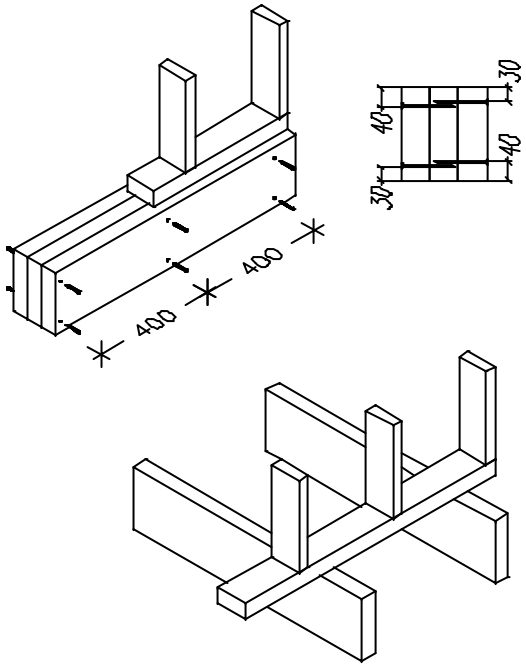

Узлы установки перегородок на верхнее перекрытие.

Раскрой. Рама 22.1 –22.2								
Ном.	Наименов.	Размер.	Шт.		Ном.	Наименов.	Размер.	Шт
1	Лежень обвязки	3955x195x45	4		5	Стойка опор.	2070x195x45	4
2	Ригель	3955x195x45	2		6	Балка	990x195x45	2
3	Стойка основ	2610x195x45	18		7	Ригель	990x195x45	4
4	Укос	3250x195x45	2		8	Стойка	300x195x45	1

WWW.KARKAS.INFO

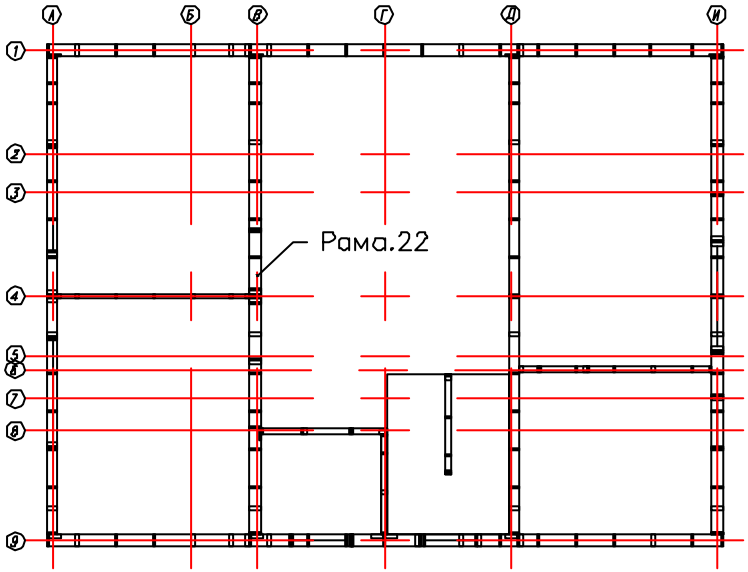

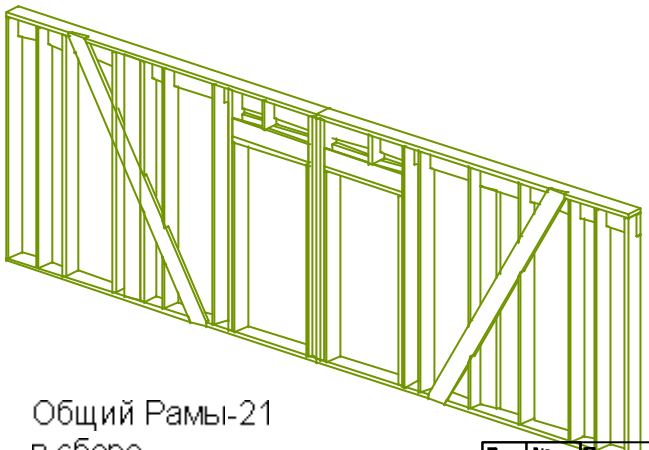

Общий Рамы-21 в сборе.

Согласовано

Взам. инв

Подпись и дата

Инв. подл.

Лист	Nдок	Подпись	Дата	Каркасный дом КД-156		
				Перегородки 2.эт	Стадия	Лист	Листов
					АС	30	50
				Рама-21	http://www.karkas.info		

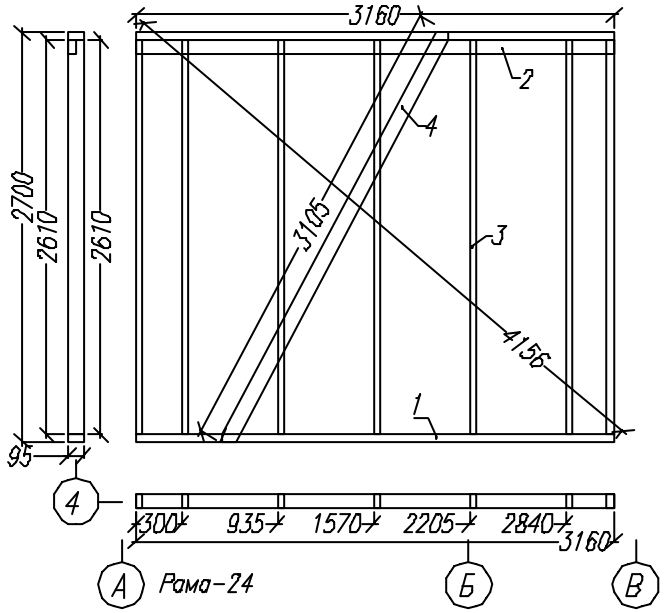

Раскрой. Рама 23.			
Ном.	Наименов.	Размер.	Шт.
1	Лежень обвязки	3160x95x45	2
2	Ригель	3160x95x45	1
3	Стойка основ.	2610x95x45	7
4	Укос	3400x95x45	1
5	Стойка опор	2070x95x45	2
6	Балка	790x95x45	1
7	Стойка	300x95x45	1
8	Ригель	790x95x45	2

Раскрой. Рама 24.			
Ном.	Наименов.	Размер.	Шт.
1	Лежень обвязки	3160x95x45	2
2	Ригель	3160x95x45	1
3	Стойка основ.	2610x95x45	7
4	Укос	3400x95x45	1

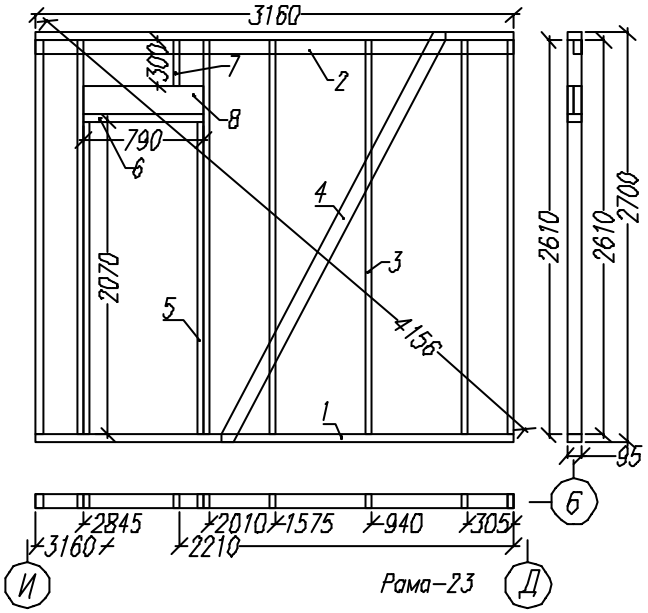

www.KARKAS.INFO

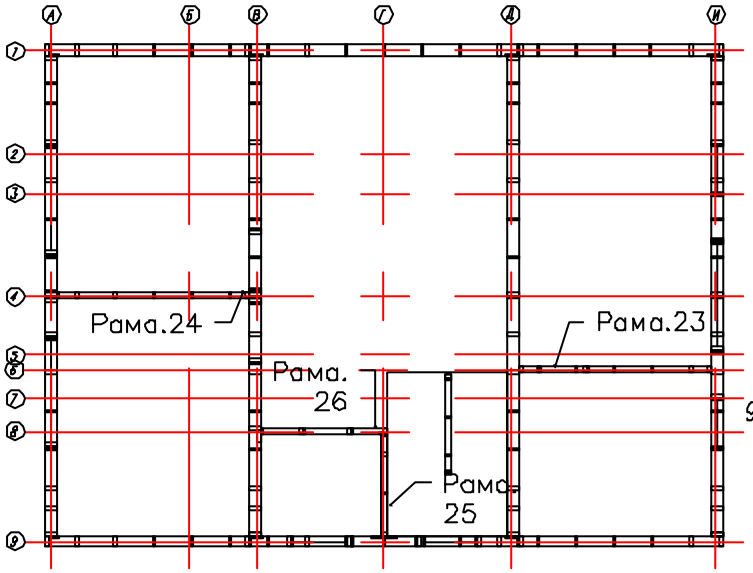

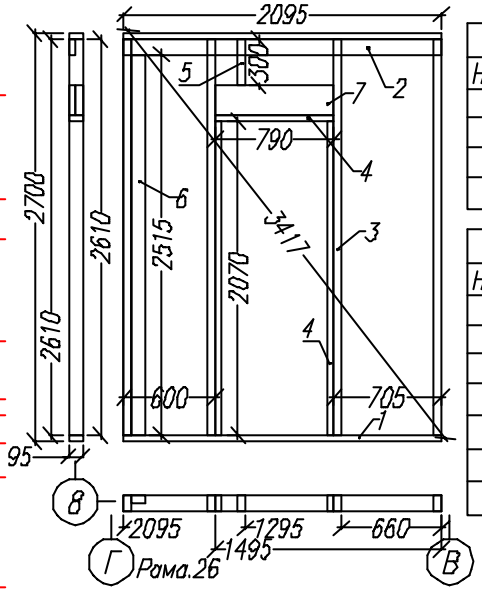

Раскрой. Рама 25.			
Ном.	Наименов.	Размер.	Шт.
1	Лежень обвязки	1780x95x45	2
2	Ригель	1780x95x45	1
3	Стойка основ.	2610x95x45	4

Раскрой. Рама 26.			
Ном.	Наименов.	Размер.	Шт.
1	Лежень обвязки	2095x95x45	2
2	Ригель	2095x95x45	1
3	Стойка основ.	2610x95x45	4
4	Балка	2070x95x45	2
5	Стойка	790x95x45	1
6	Планка примык.	2515x95x45	1
7	Ригель	790x95x45	2

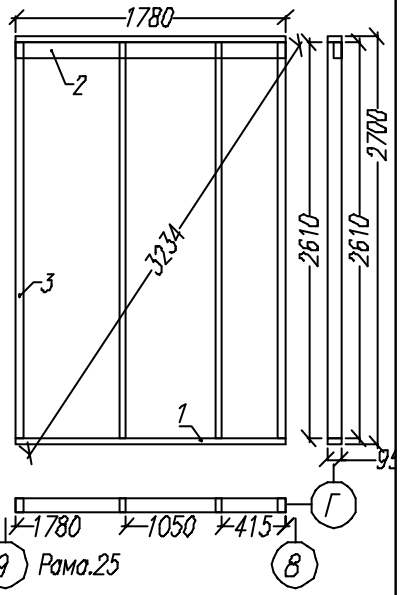

Каркасный дом КД-156			Стадия	Лист	Листов
			АС	31	50
Перегородки 2-эт			Рама-23, 24, 25, 26		
Лист	Nдок	Подпись	Дата	http://www.karkas.info	

Согласовано

Взам. инв

Подпись и дата

Инв. подл.

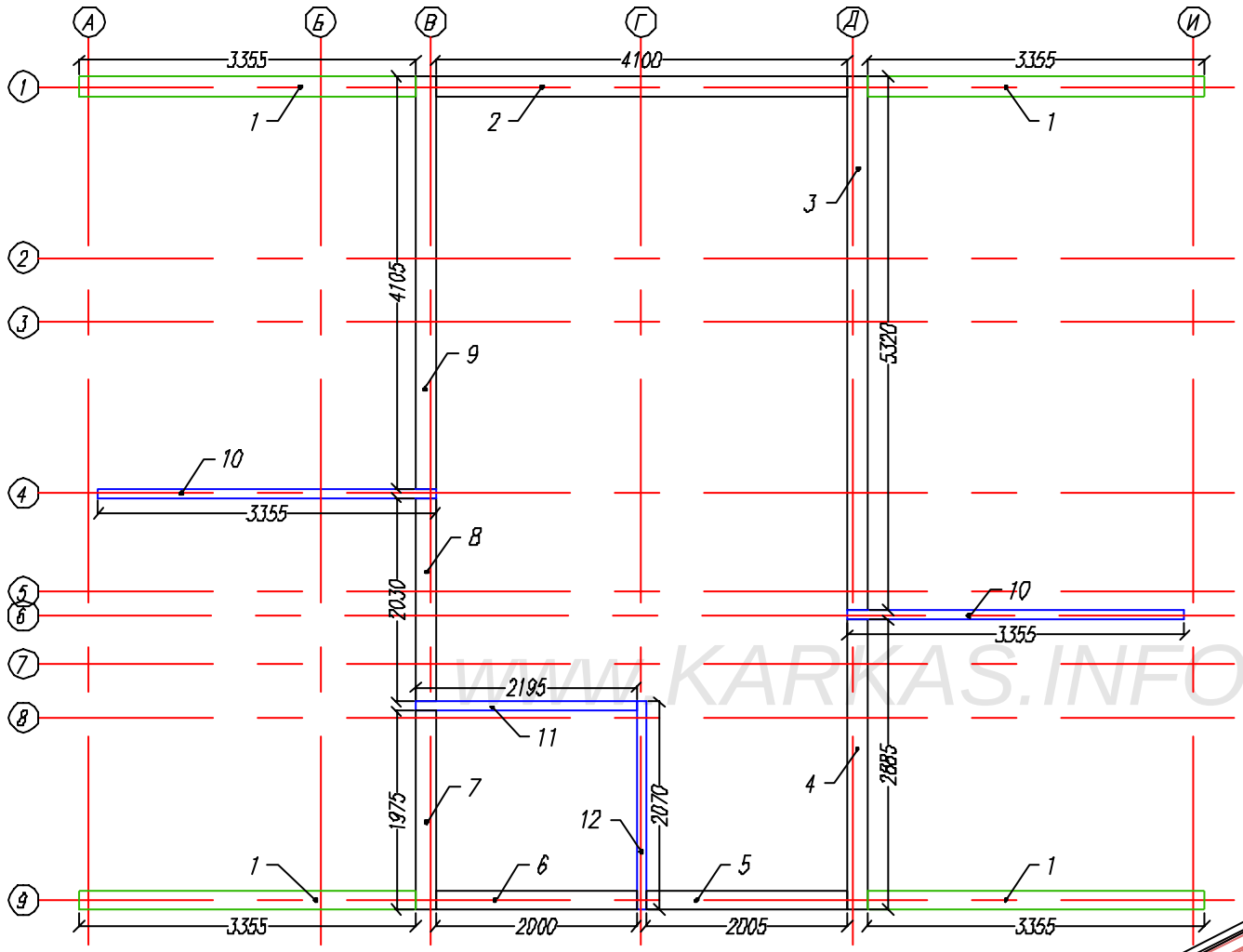

WWW.KARKAS.INFO

Под всей верхней обвязкой проложить рулонный утеплитель

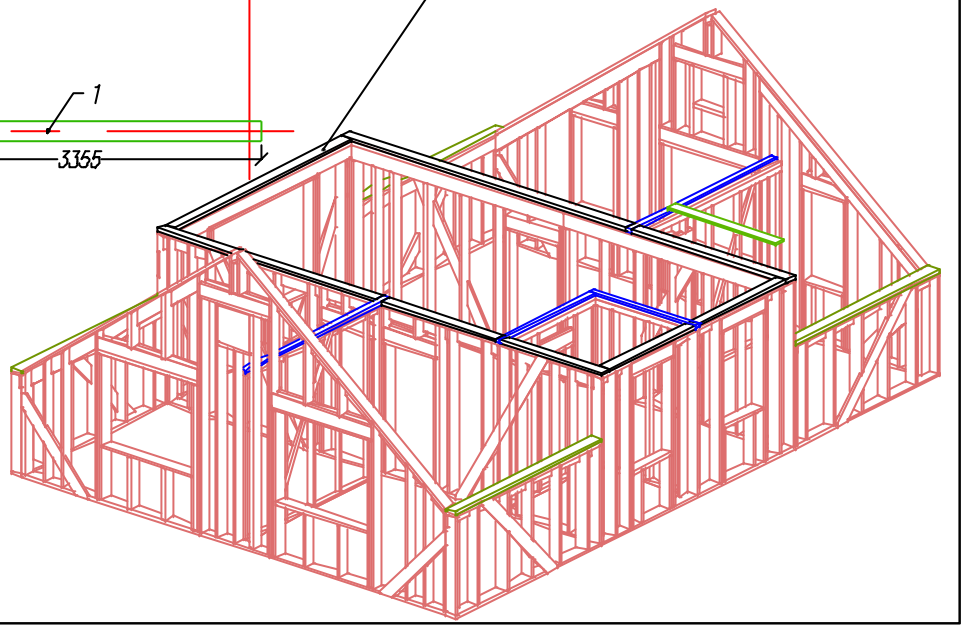

Раскрой. Верхняя обвязка 2.эт.								
Ном.	Наименов.	Размер.	Шт.		Ном.	Наименов.	Размер.	Шт
1	Подстропл. лежень	3355x195x45	4		8	Лежень обвязки	2030x195x45	1
					9	Лежень обвязки	4105x195x45	1
2	Лежень обвязки	4100x195x45	1					
3	Лежень обвязки	5320x195x45	1		10	Лежень обвязки	3355x95x45	2
4	Лежень обвязки	2885x195x45	1		11	Лежень обвязки	2195x95x45	1
5	Лежень обвязки	2005x195x45	1		12	Лежень обвязки	2070x95x45	1
6	Лежень обвязки	2000x195x45	1					
7	Лежень обвязки	1975x195x45	1					

Каркасный дом КД-156			
Верхняя обвязка стен 2.эт	Стадия	Лист	Листов
	АС	32	50
+	http://www.karkas.info		

Согласовано

Взам. инв.

Подпись и дата

Инв. подл.

Лист | Масса | Подпись | Дата

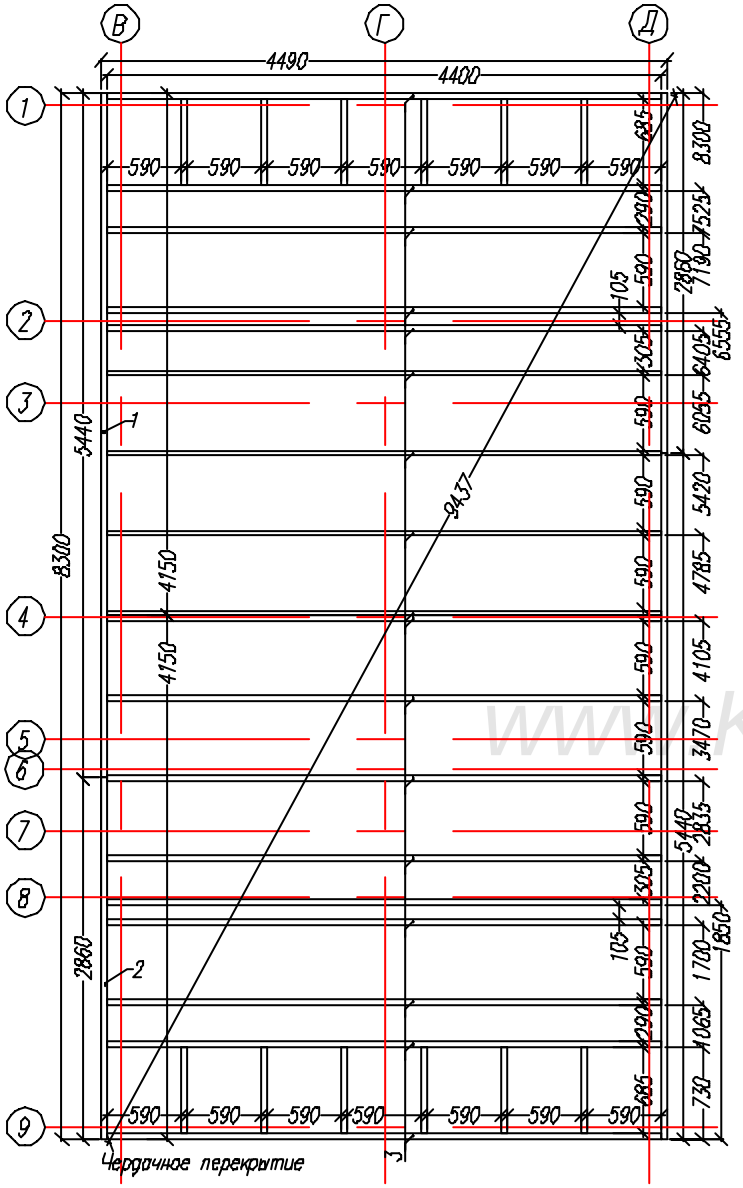

Чердачное перекрытие

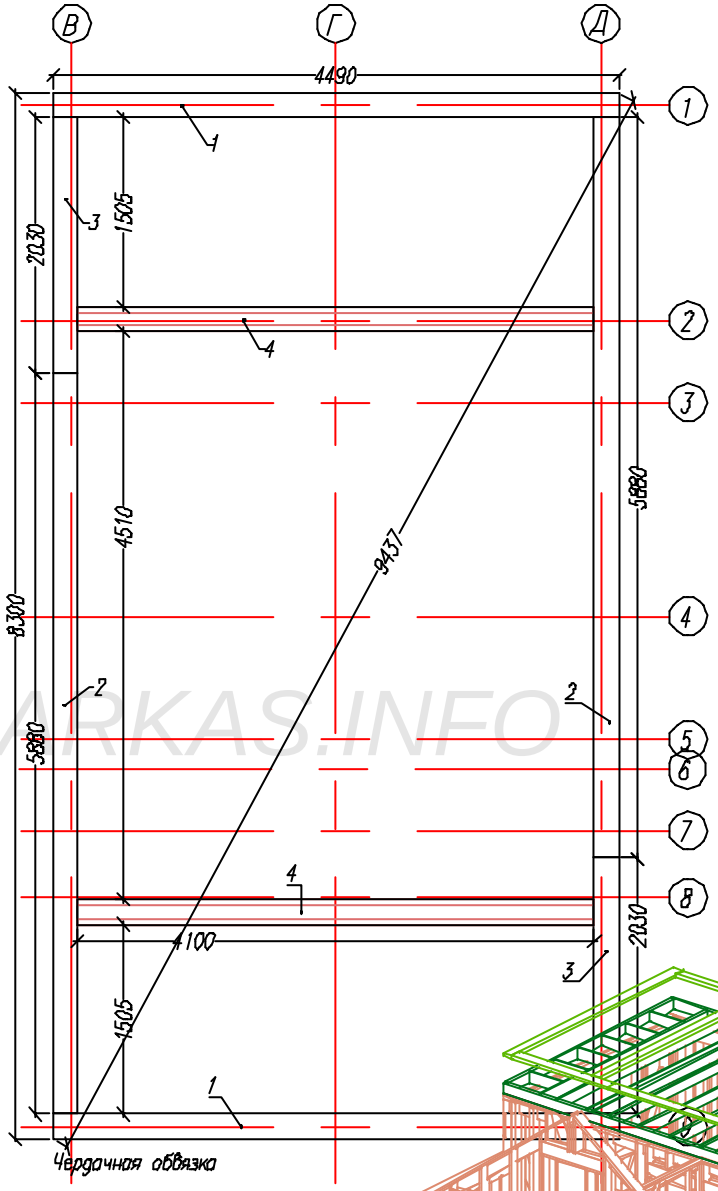

Чердачная обвязка

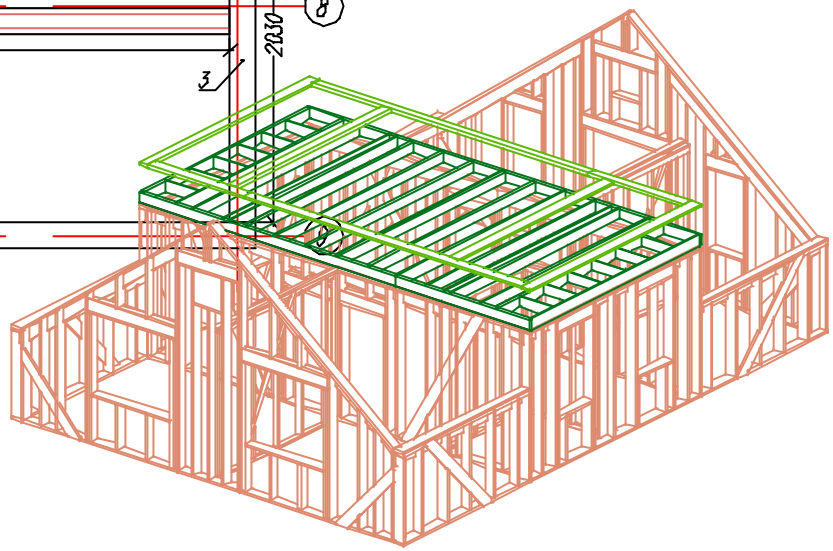

Раскрой. Чердачное перекрытие.			
Ном	Наименов.	Размер.	Шт.
1	Ф доска	5440x195x45	2
2	Ф доска	2860x195x45	2
3	Лоб.	4400x195x45	18
4	Распорка	685x195x45	12

Раскрой. Чердачное перекрытие.			
Ном	Наименов	Размер.	Шт.
1	Балка обвязки	4490x195x45	2
2	Балка обвязки	5880x195x45	2
3	Балка обвязки	2030x195x45	2
4	Балка обвязки	4100x195x45	2

Согласовано

Взам. инв

Подпись и дата

Инв. подл.

Каркасный дом КД-156

Чердачное перекрытие

Чердачная обвязка

Лист	Масса	Дата

Стадия	Лист	Листов
АС	33	50

http://www.karkas.info

WWW.KARKAS.INFO

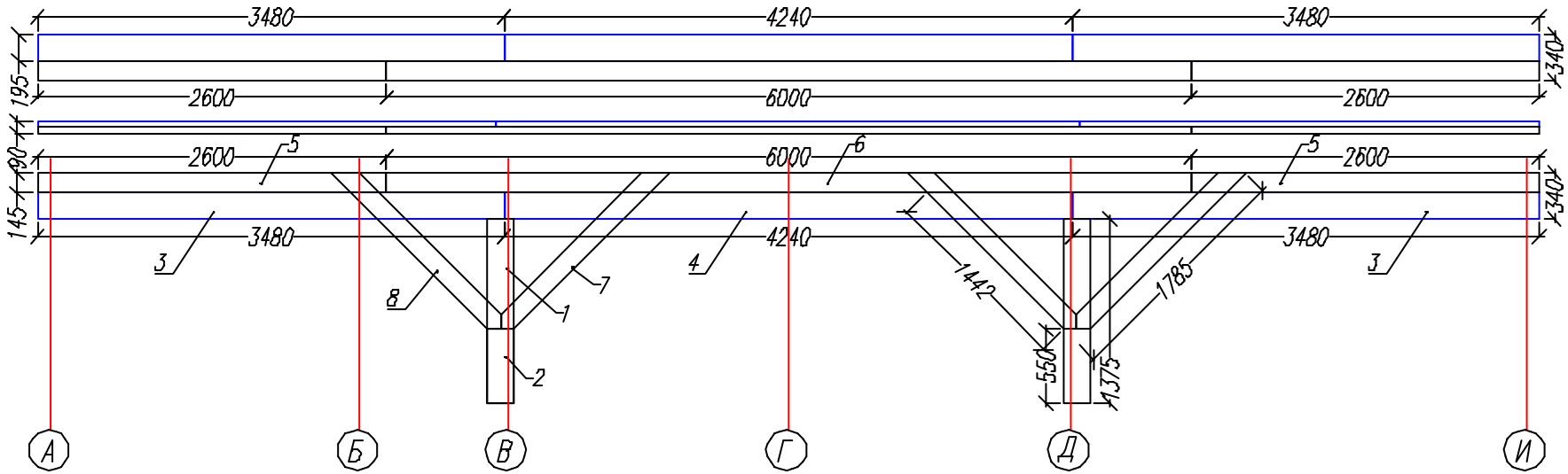

Раскрой. Коньковый прогон								
Ном.	Наименов.	Размер.	Шт.		Ном.	Наименов.	Размер.	Шт
1	Стойка	1425x195x45	4		5	Балка прогона	2600x145x45	4
2	Стойка	550x195x45	4		6	Балка прогона	6000x145x45	2
3	Балка прогона	3480x195x45	4		7	Укос	1440x145x45	4
4	Балка прогона	4240x195x45	2		8	Накладка укоса	1785x145x45	4

WWW.KARKAS.INFO

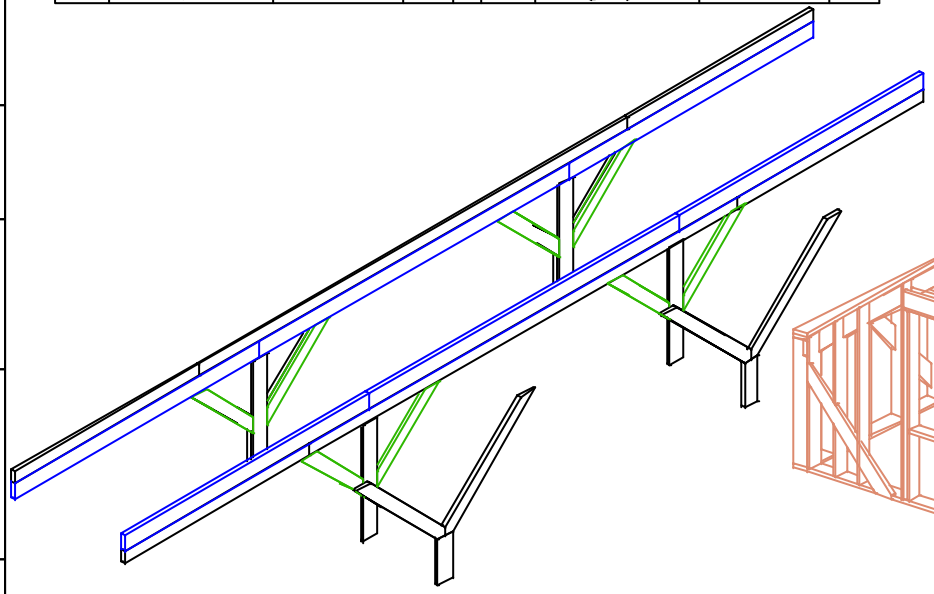

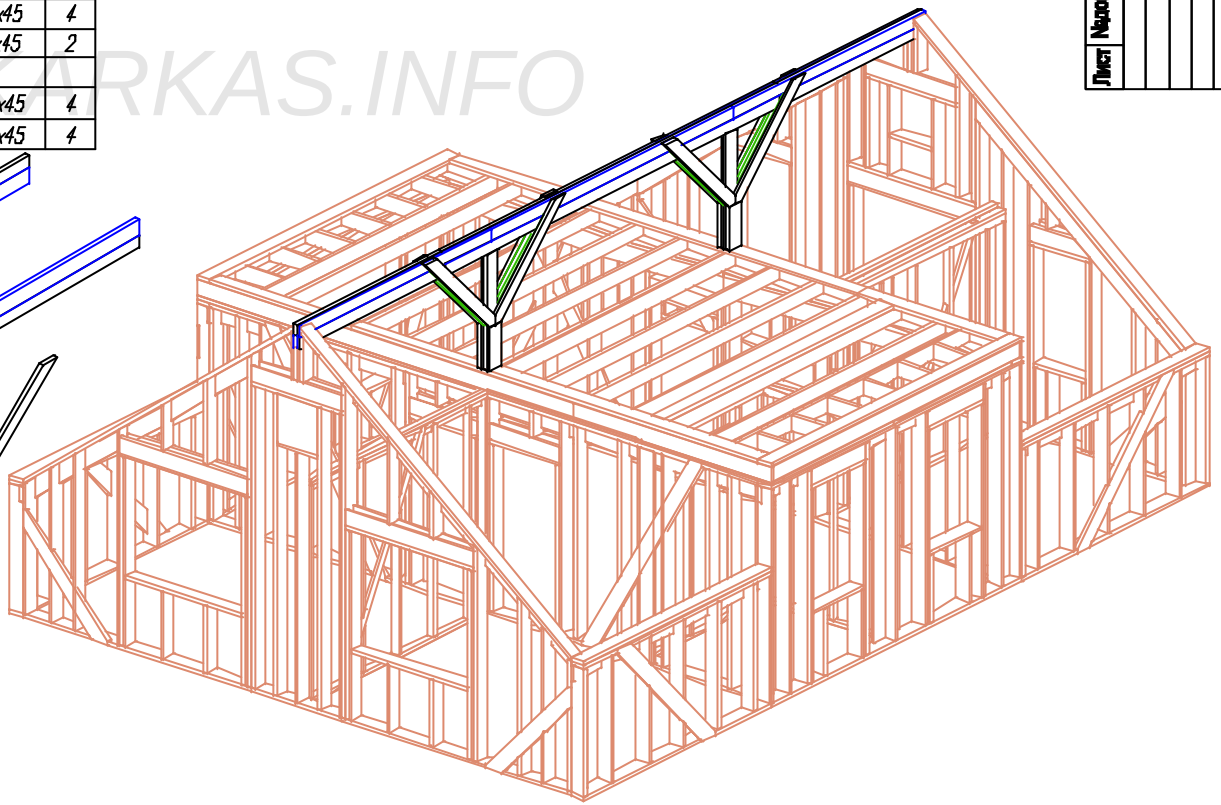

Каркасный дом КД-156

Коньковый прогон

Стадия	Лист	Листов
АС	34	50

+

http://www.karkas.info

Лист	Nдок	Подпись	Дата

Согласовано

Взам. инв

Подпись и дата

Инв. подл.

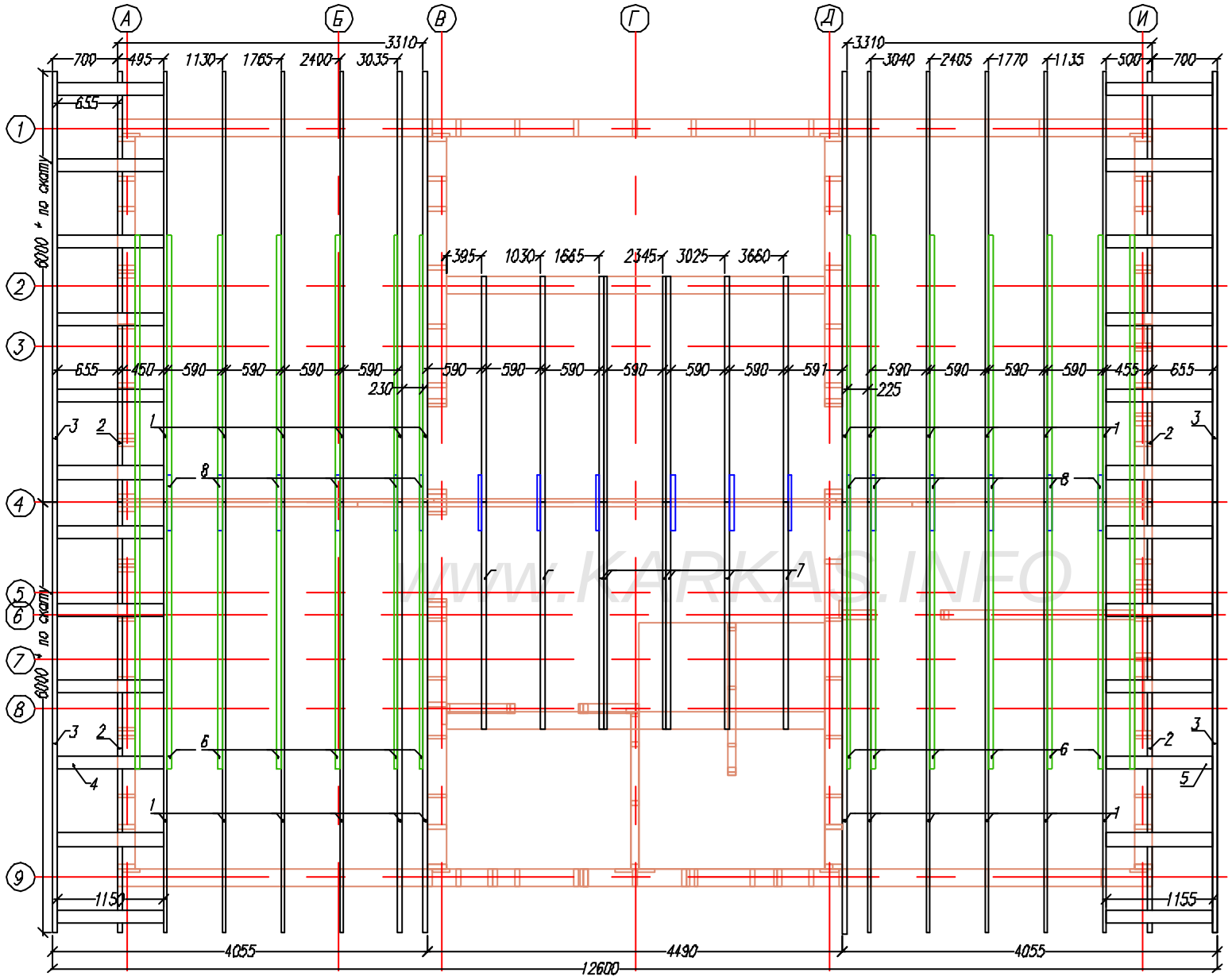

Раскрой. Стропила дома			
Ном.	Наименов.	Размер.	Шт.
1	Стропило основ	6000x195x45	2
2	Стропило фронт	6000x195x45	2
3	Строп. концевое.	6000x195x45	2
4	Кобылка.1	1150x145x45	12
		655x145x45	12
5	Кобылка 2	1155x145x45	12
		655x145x45	12
6	Ригель	5775x195x45	16
7	Строп.укор	3140x195x45	8
8	Схватка	645x195x45	18

WWW.KARKAS.INFO

Согласовано

Взам. инв

Подпись и дата

Инв. подл.

Каркасный ДОМ КД-156

План стропил дома.

Стадия АС | Лист 35 | Листов 50

http://www.karkas.info

4

Лист | Кол.уч. | Подпись | Дата

Раскрой. Стропила дома.			
Ном.	Наименов.	Размер.	Шт.
1	Стропило основ.	6000x195x45	2
2	Стропило фронт	6000x195x45	2
3	Строп. концевое.	6000x195x45	2
4	Кобылка.1	1150x145x45	12
		655x145x45	12
5	Кобылка.2	1155x145x45	12
		655x145x45	12
6	Ригель	5775x195x45	16
7	Строп.укор	3140x195x45	8
8	Схватка	645x195x45	18

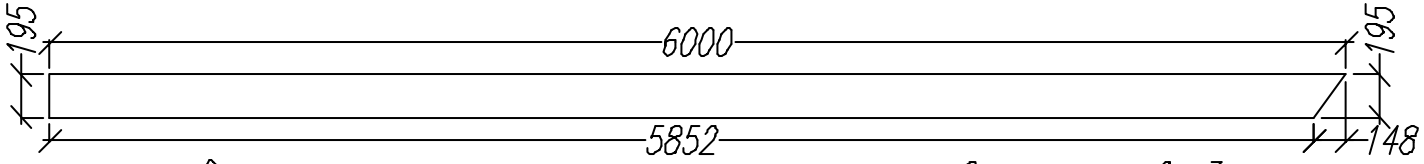

Стропило концевое.3

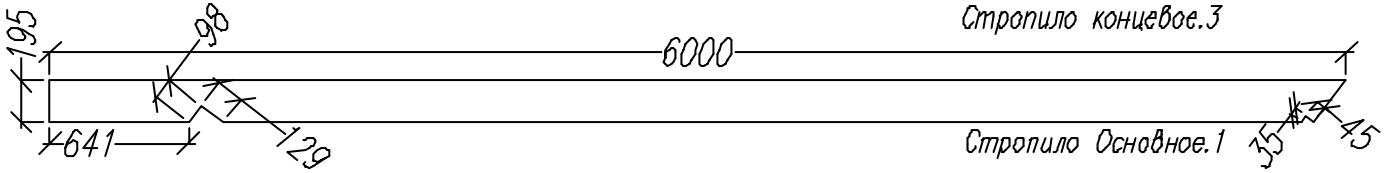

Стропило Основное.1

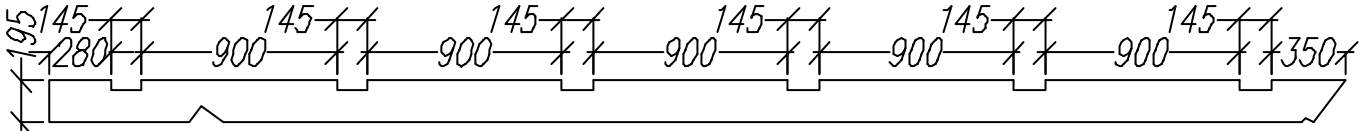

Стропило фронтонное.2

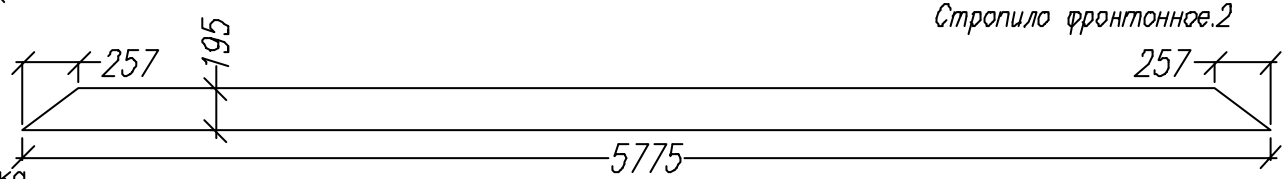

Схватка.8

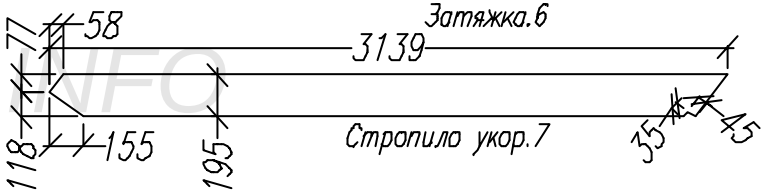

Затяжка.6

Стропило укор.7

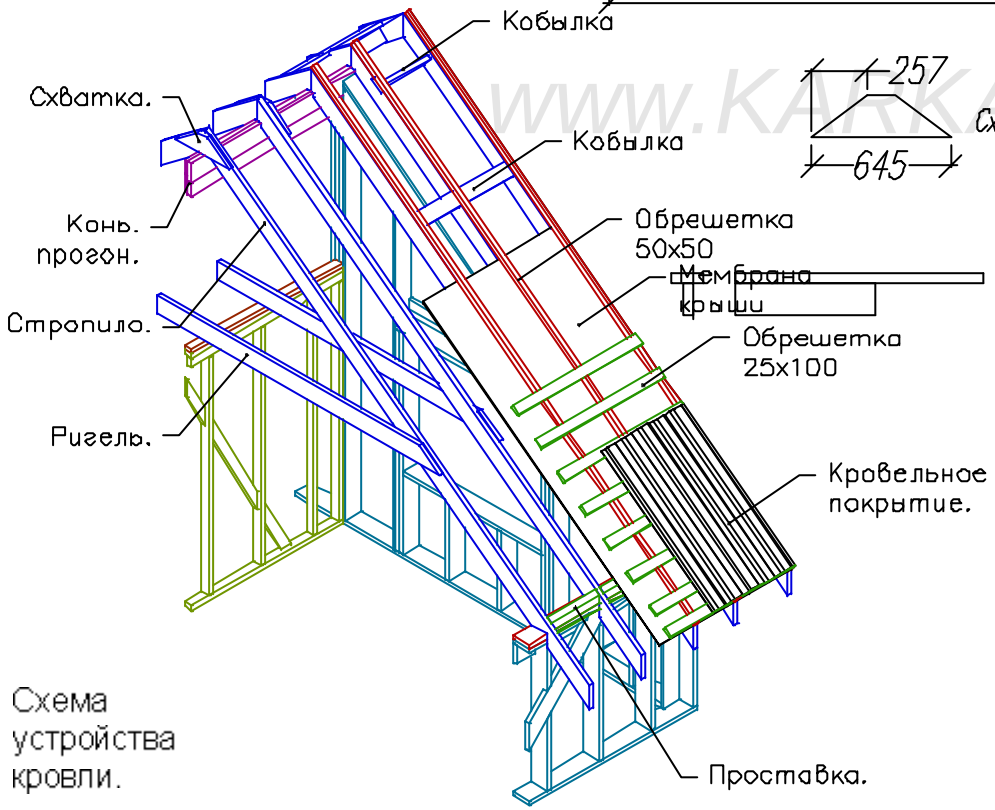

Схема устройства кровли.

WWW.KARKAS.INFO

Лист	Nдок	Подпись	Дата	Каркасный дом КД-156			
				Стропила.	Стадия	Лист	Листов
					АС	36	50
				Схема крыши.	http://www.karkas.info		

Согласовано

Взам. инв

Подпись и дата

Инв. подл.

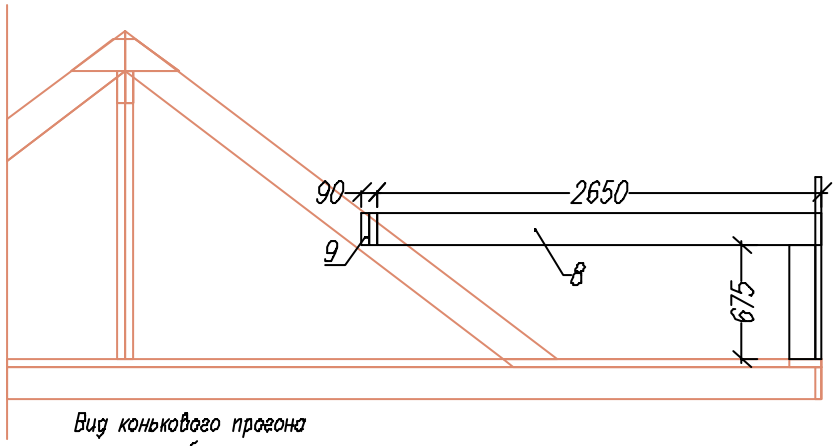

Вид конькового прогона фронтона сбоку.

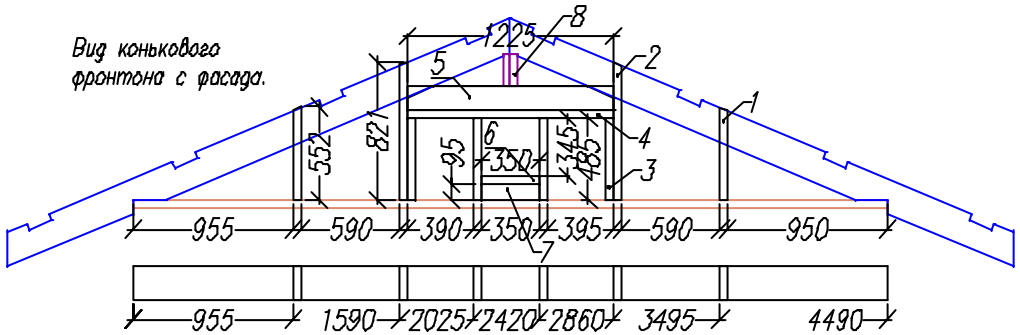

Вид конькового фронтона с фасада.

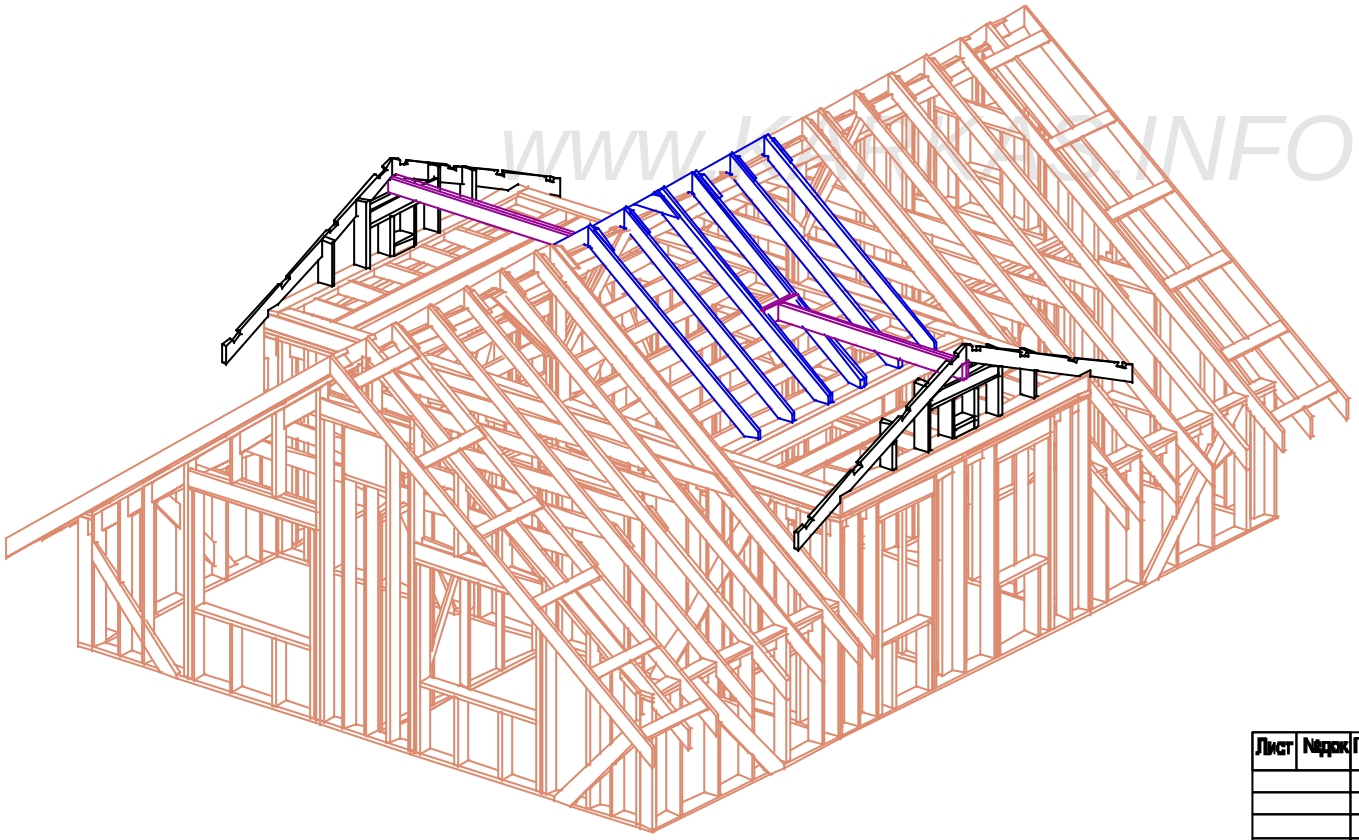

Раскрой. Фронтон / Прогон. 2.шт			
Ном.	Наименов.	Размер.	Шт.
1	Стойка	550x195x45	4
2	Стойка	820x195x45	4
3	Стойка	485x195x45	8
4	Балка	1225x195x45	2
5	Ригель	1225x195x45	4
6	Балка	350x195x45	1
7	Проставка	350x95x45	4
8	Балка прогона	2650x195x45	4
9	Проставка	590x195x45	4

WWW.KARKAS.INFO

Согласовано

Взам. инв №

Подпись и дата

Инв. подл.

Лист	Nедок	Подпись	Дата	Каркасный дом КД-156			
				Коньковые балки люкарны	Стадия	Лист	Листов
					АС	37	50
				Фронтон люкарны.	http://www.karkas.info		

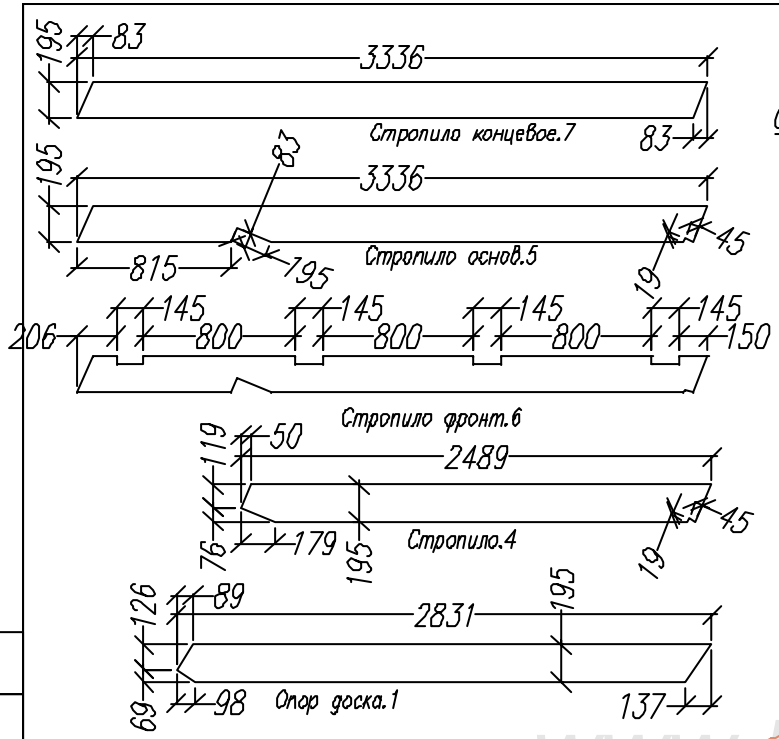

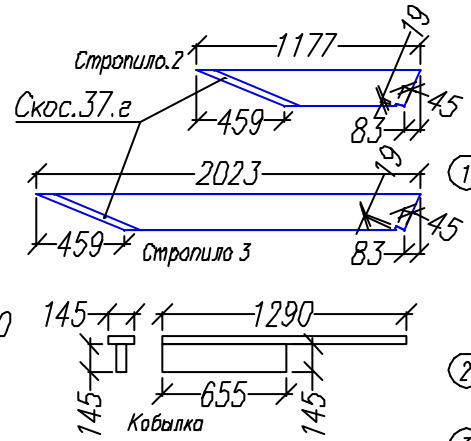

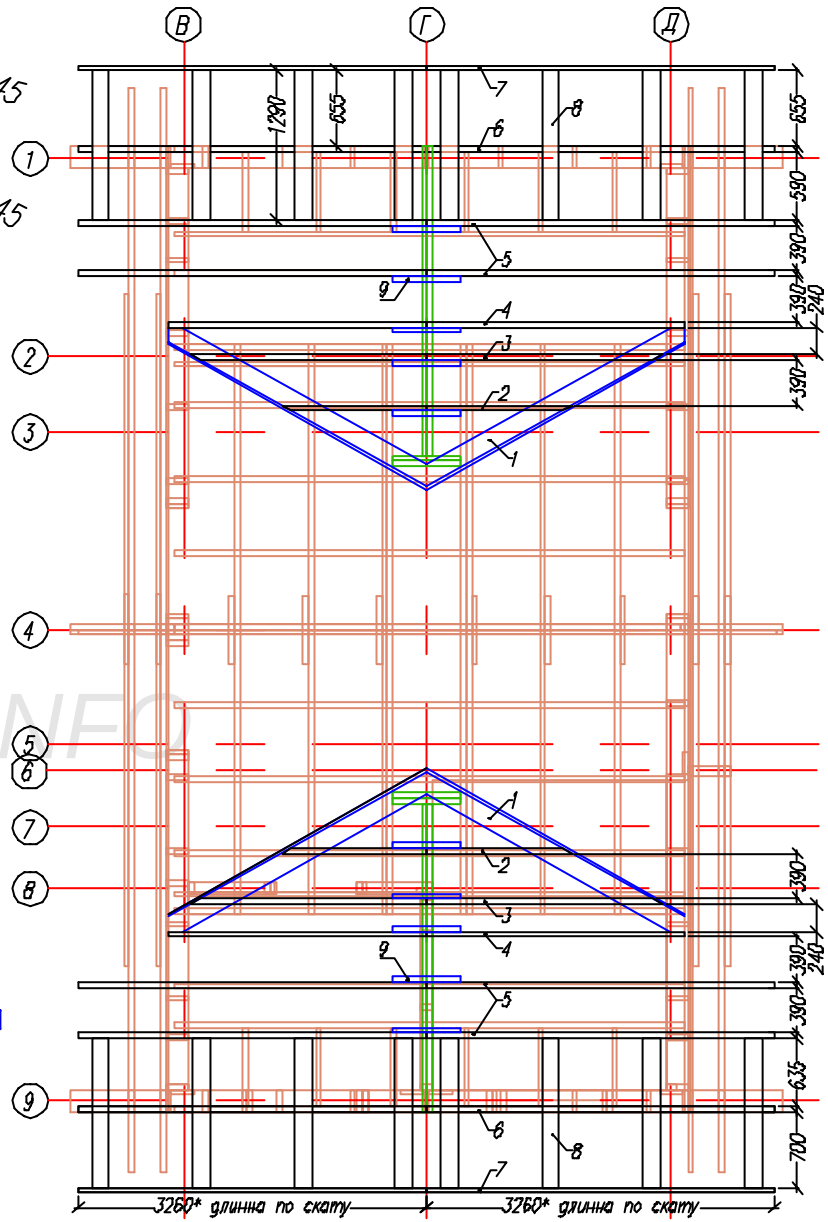

План стропил люкарны ("кукушки")

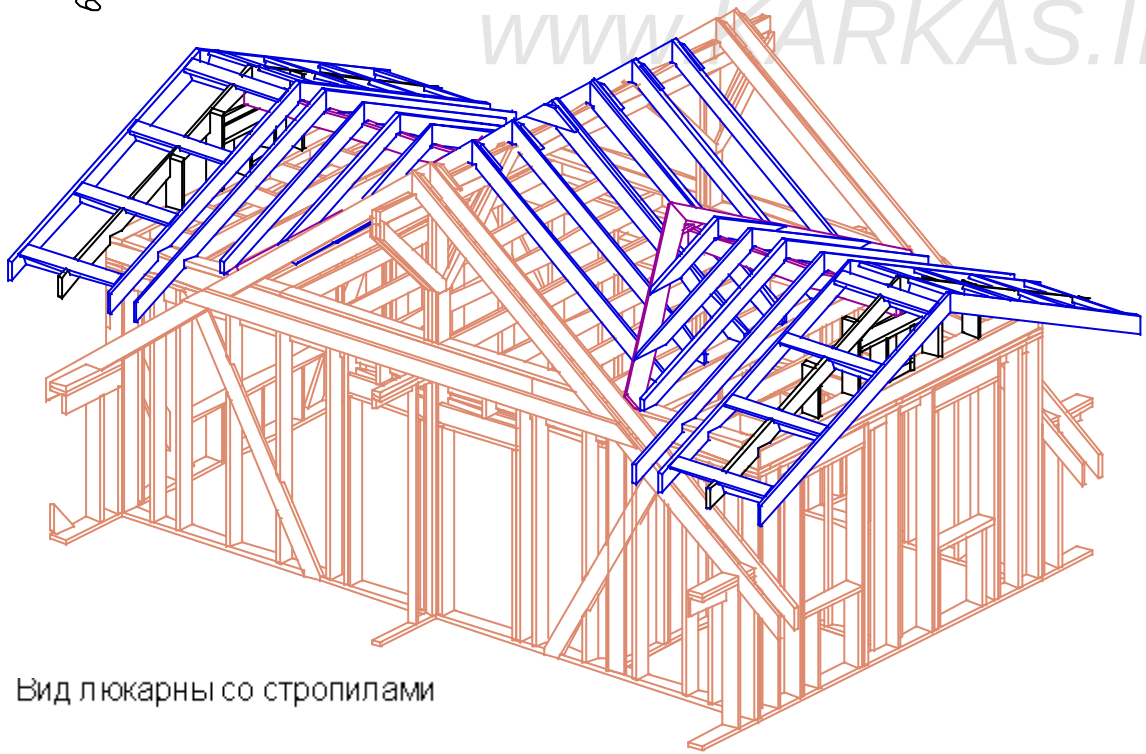

Вид люкарны со стропилами

WWW.KARKAS.INFO

Лист	Nедок	Подпись	Дата	Каркасный дом КД-156		
				Стропила люкарны.	Стадия	Лист	Листов
					АС	38	50
				Стропила	http://www.karkas.info		

Согласовано

Взам. инв

Подпись и дата

Инв. подл.

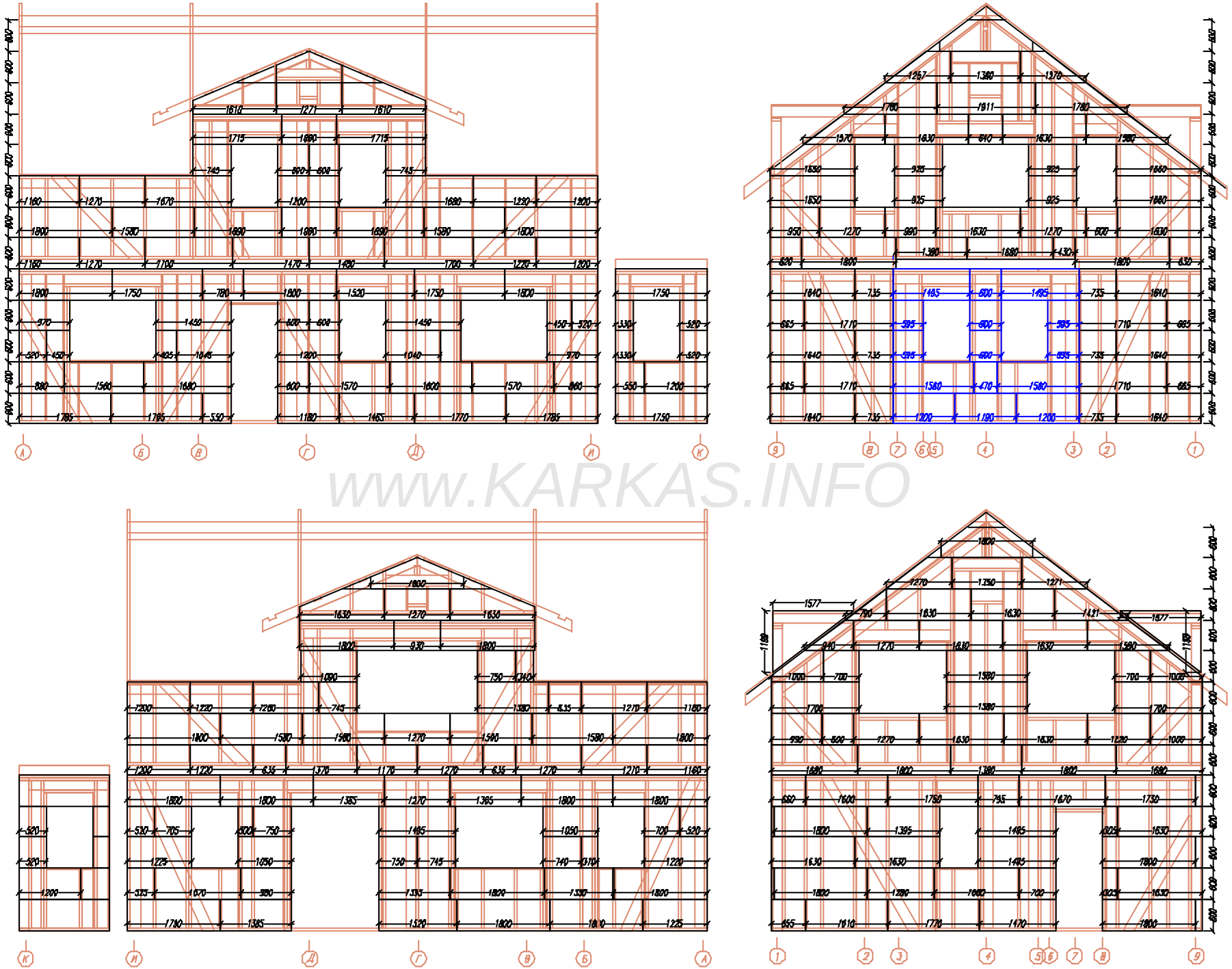

WWW.KARKAS.INFO

Согласовано

Взам. инв.

Подпись и дата

Инв. подл.

Лист	Кол.уч.	Подпись	Дата

Каркасный ДОМ КД-156

Схема обшивки каркаса.

Стадия	Лист	Листов
АС	38	50

http://www.karkas.info

Листы Изоплат 1800х600х16мм

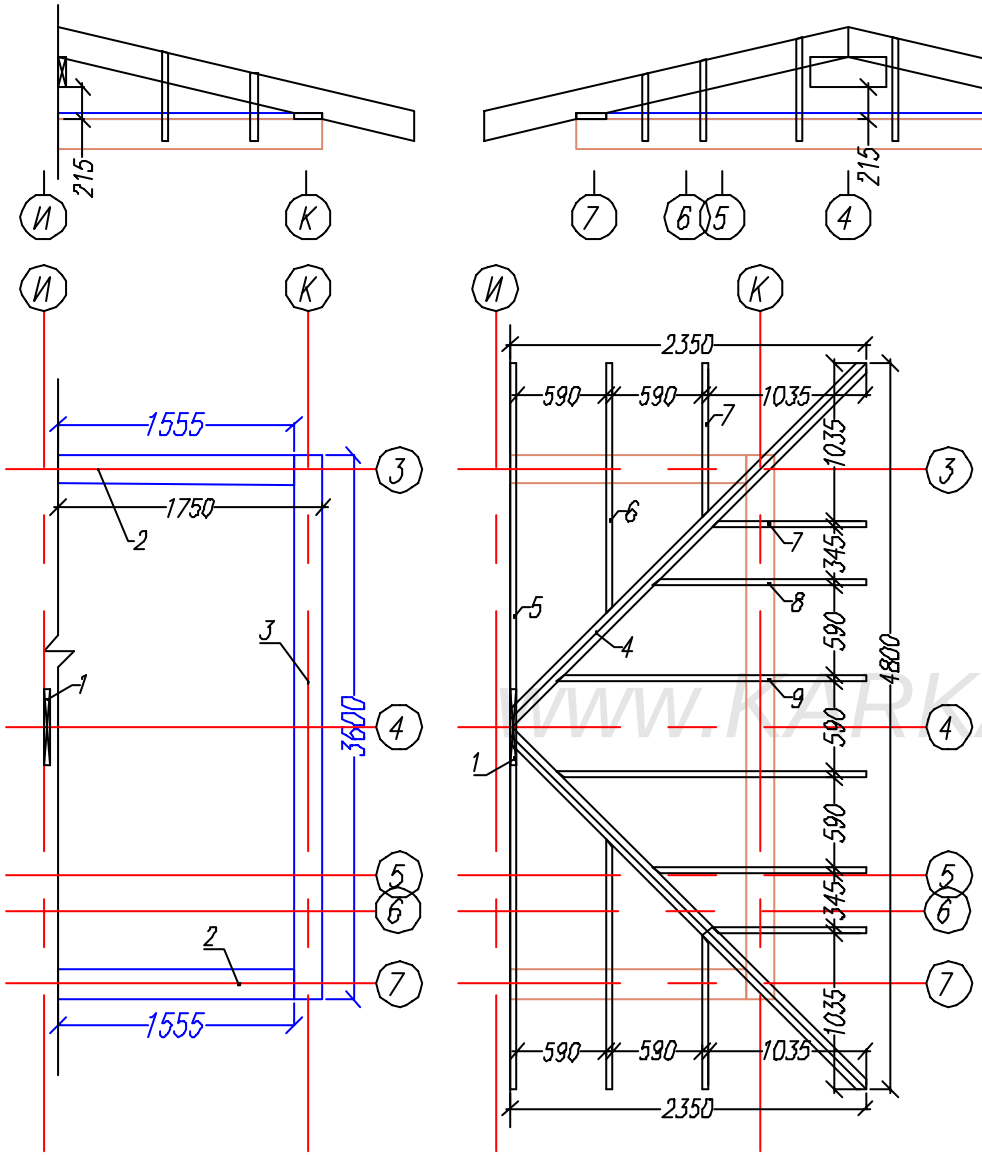

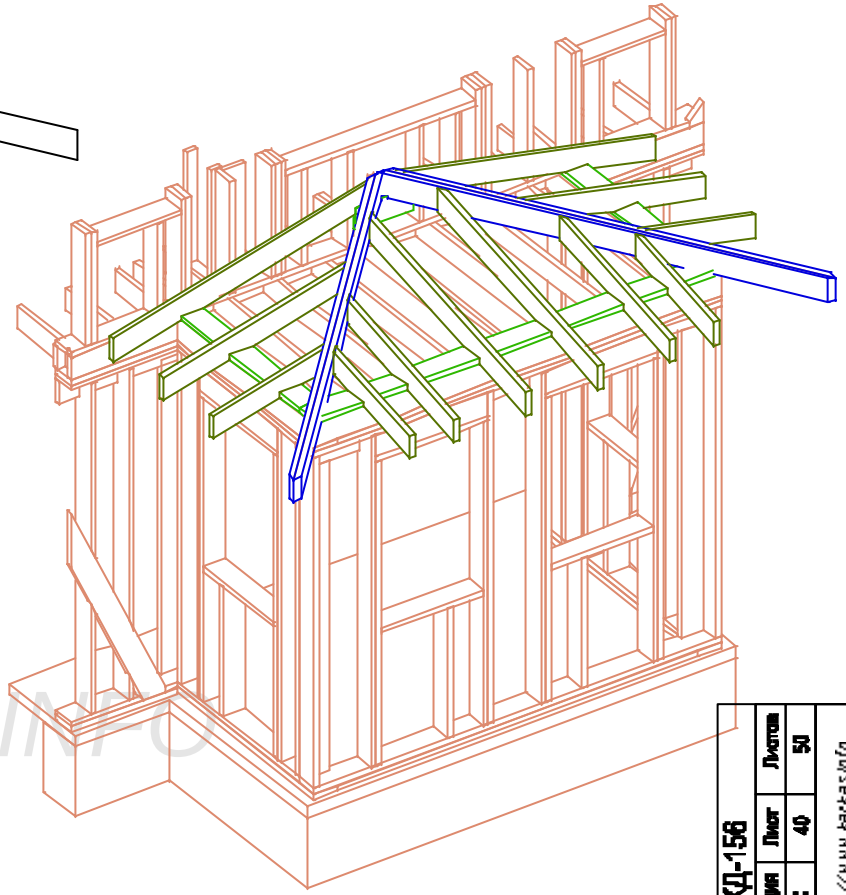

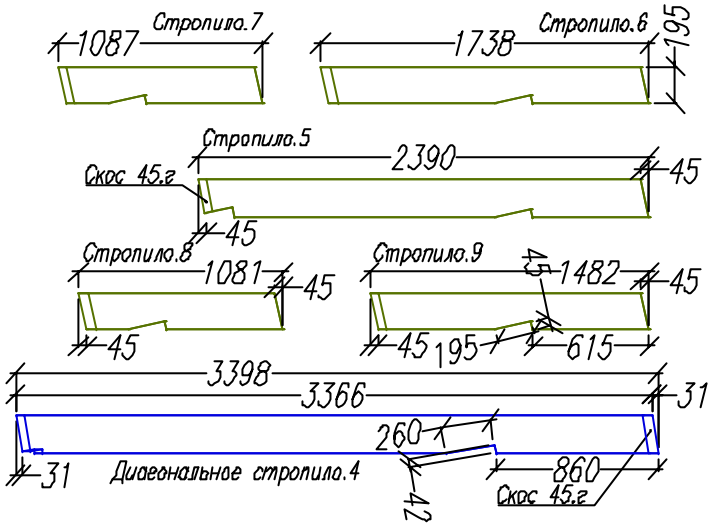

Раскрой. Стропила террасы.								
Ном.	Наименов.	Размер.	Шт.		Ном.	Наименов.	Размер.	Шт
1	Опор. балка	500x195x45	1		5	Стропила	2390x195x45	2
2	Лежень строп	3955x195x45	1555		6	Стропила	1740x195x45	2
3	Лежень строп	3600x195x45	1		7	Стропила	1090x195x45	4
4	Диаг стропило	3365x195x45	4		8	Стропила	1480x195x45	2
					9	Стропила	1080x195x45	2

Согласовано

Взам. инв

Подпись и дата

Инв. подл.

Каркасный дом КД-156	Стадия	Лист	Листов
	АС	40	50
Схема стропил архера.	http://www.karkas.info		
	4		

Лист | Кадрат | Подпись | Дата

WWW.KARKAS.INFO

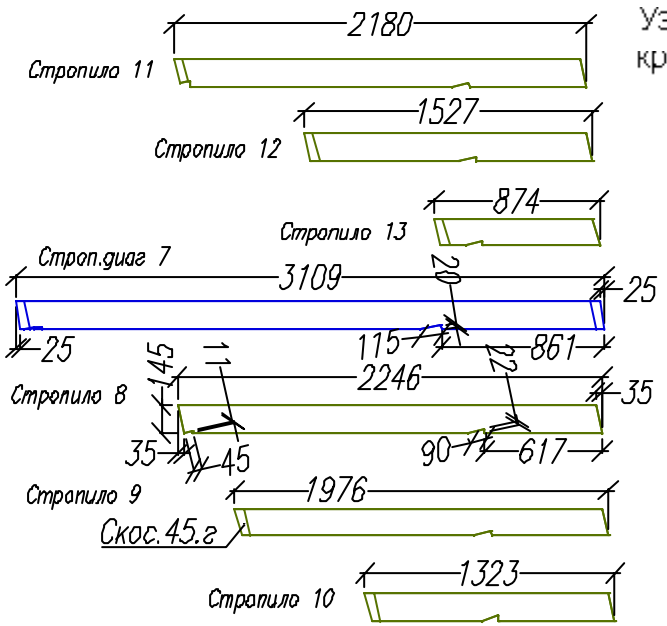

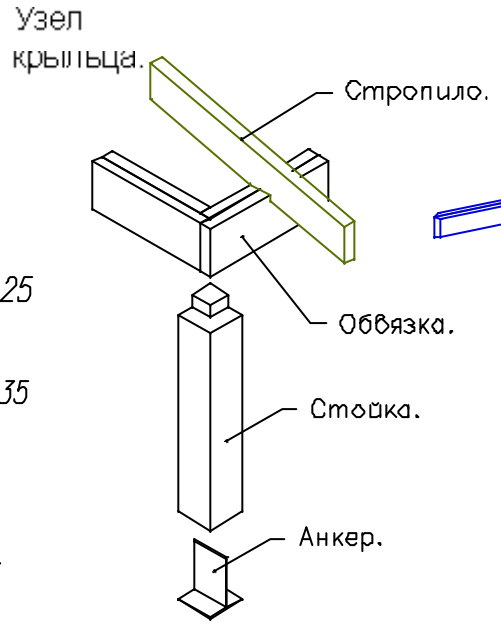

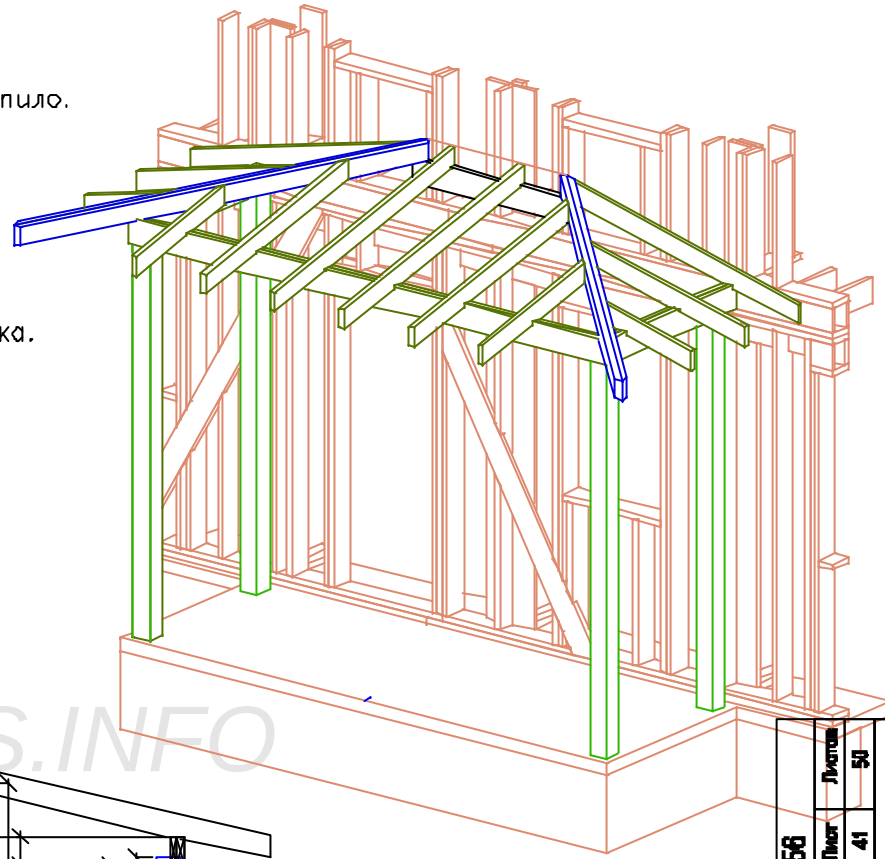

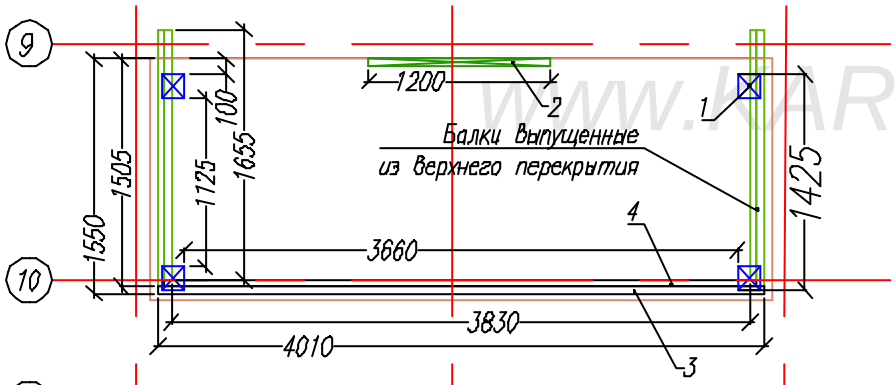

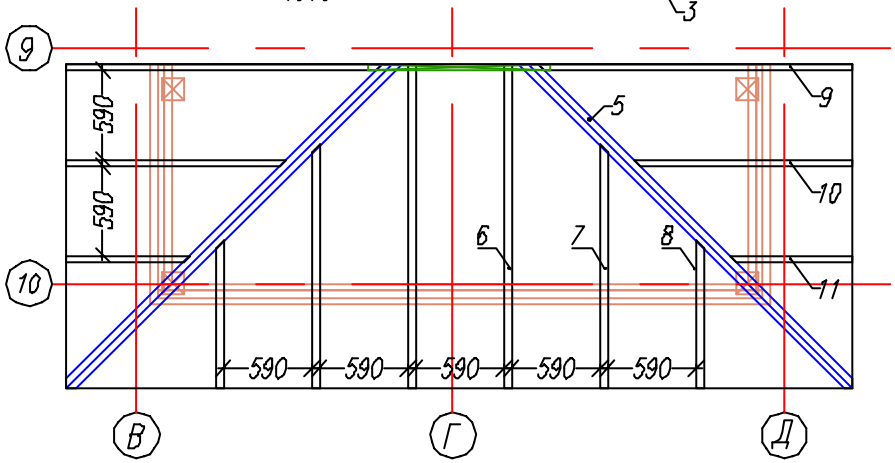

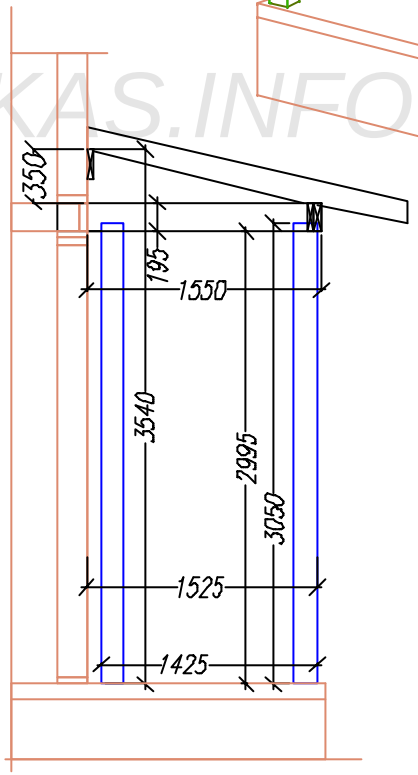

Раскрой. Крыльцо			
Ном.	Наименов.	Размер.	Шт.
1	Стойка	3050x195x45	4
2	Опор.доска	1300x195x45	1
3	Балка обвязки	4010x195x45	1
4	Балка обвязки	3830x195x45	1
5	Диагональ.стр	3110x195x45	4
6	Стропило	2245x145x45	2
7	Стропило	1975x145x45	2
8	Стропило	1325x145x45	2
9	Стропило	2180x145x45	2
10	Стропило	1525x145x45	2
11	Стропило	875x145x45	2

WWW.KARKAS.INFO

Согласовано

Взам. инв.

Подпись и дата

Инв. подл.

Каркасный дом КД-156

Крыльцо

Стадия АС | Лист 41 | Листов 50

http://www.karkas.info

4

Лист | Подпись | Дата

Раскрой. Терраса			
Ном.	Наименов.	Размер.	Шт.
1	Стойка	3050x195x45	4
2	Опор.доска	3200x195x45	1
3	Балка обвязки	6000x195x45	1
4	Балка обвязки	5820x195x45	1
5	Диагональ.стр	3710x195x45	4
6	Стропило	2640x145x45	5
7	Стропило	2305x145x45	4
8	Стропило	1670x145x45	4
9	Стропило	1025x145x45	4

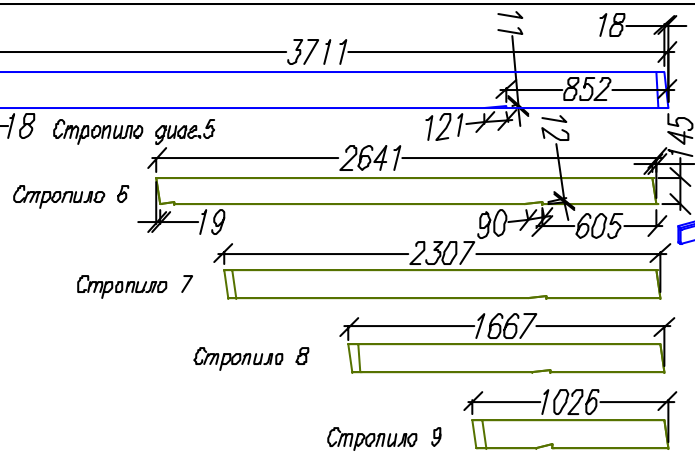

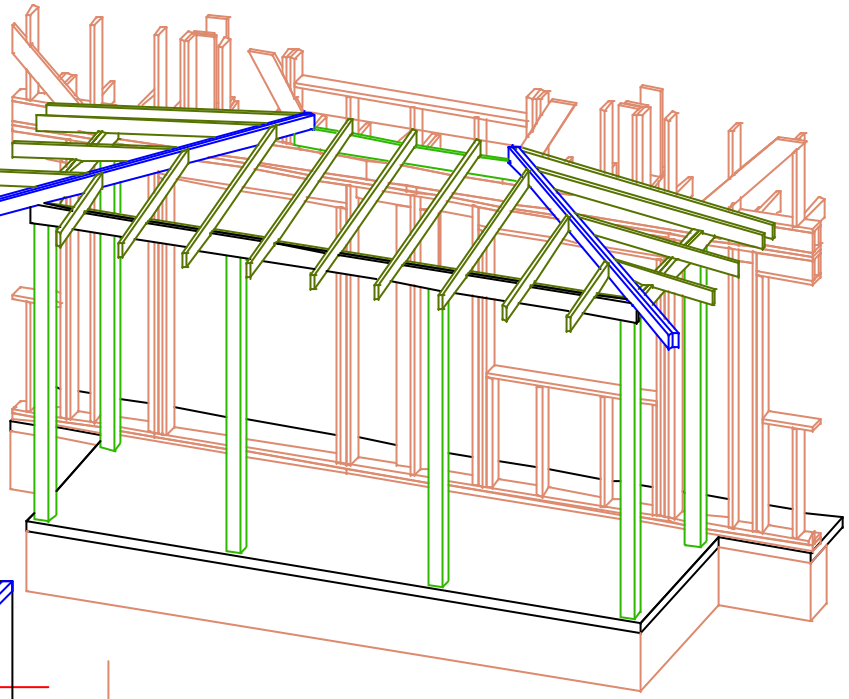

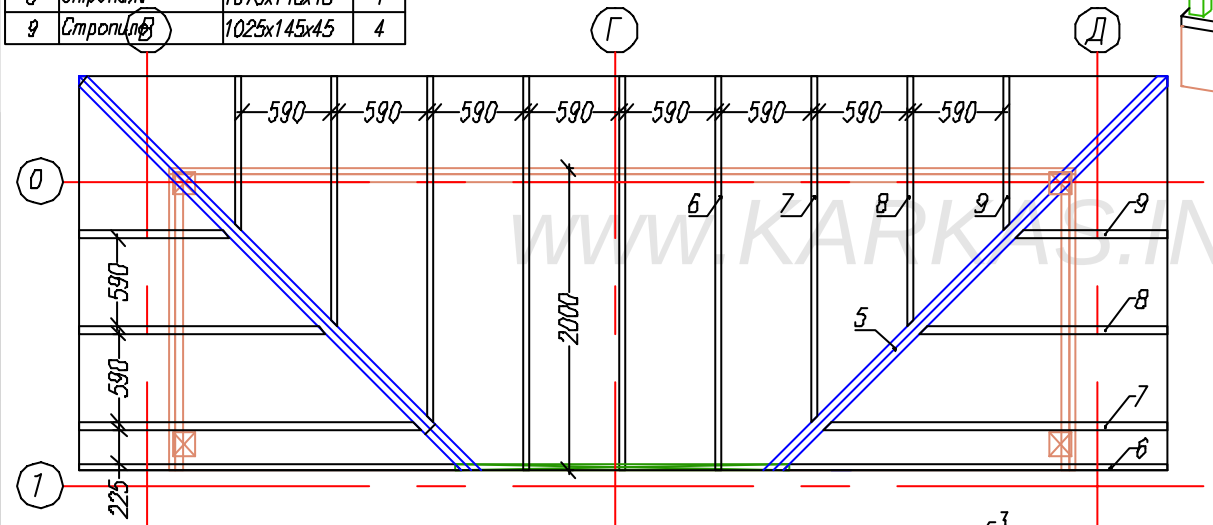

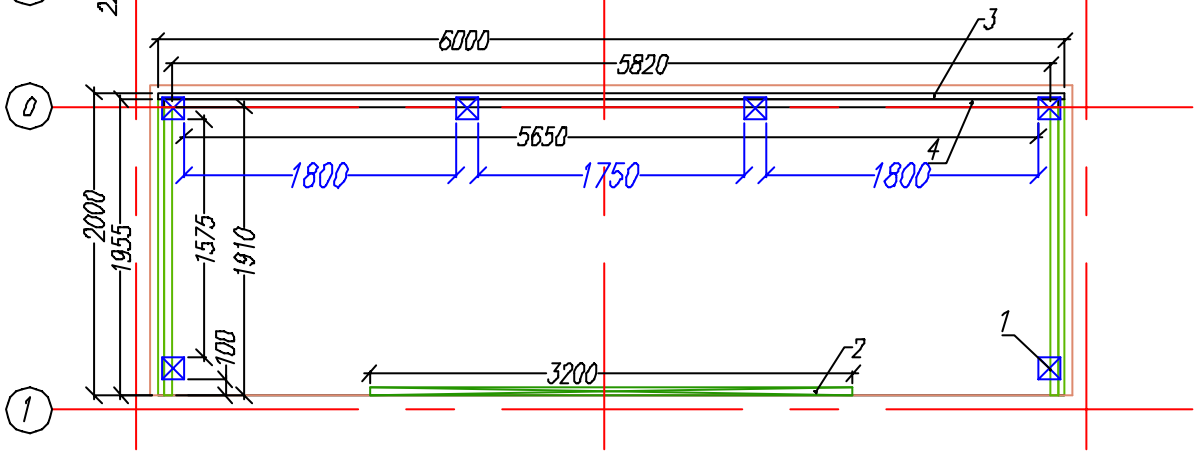

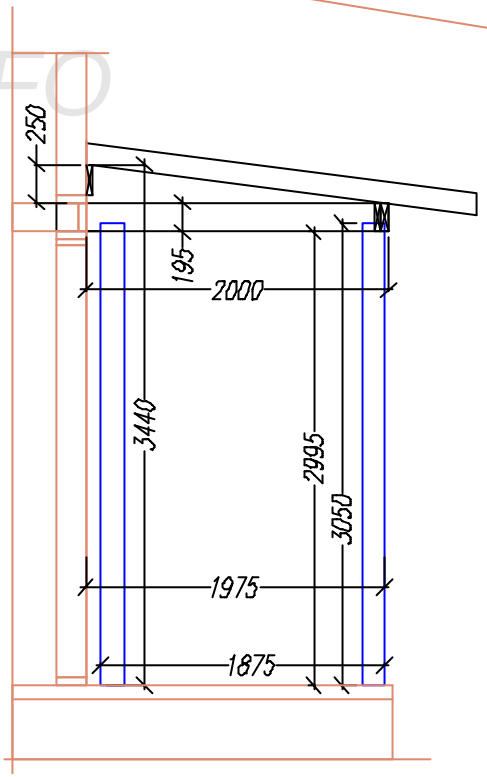

WWW.KARKAS.INFO

Согласовано

Взам. инв №

Подпись и дата

Инв. подл.

Каркасный дом КД-156			
Терраса	Стадия	Лист	Листов
	АС	42	50
	http://www.karkas.info		
	4		

Лист	Кол.уч.	Подпись	Дата

Ин. подл.	Подпись и дата	Взам. инв

Согласовано			

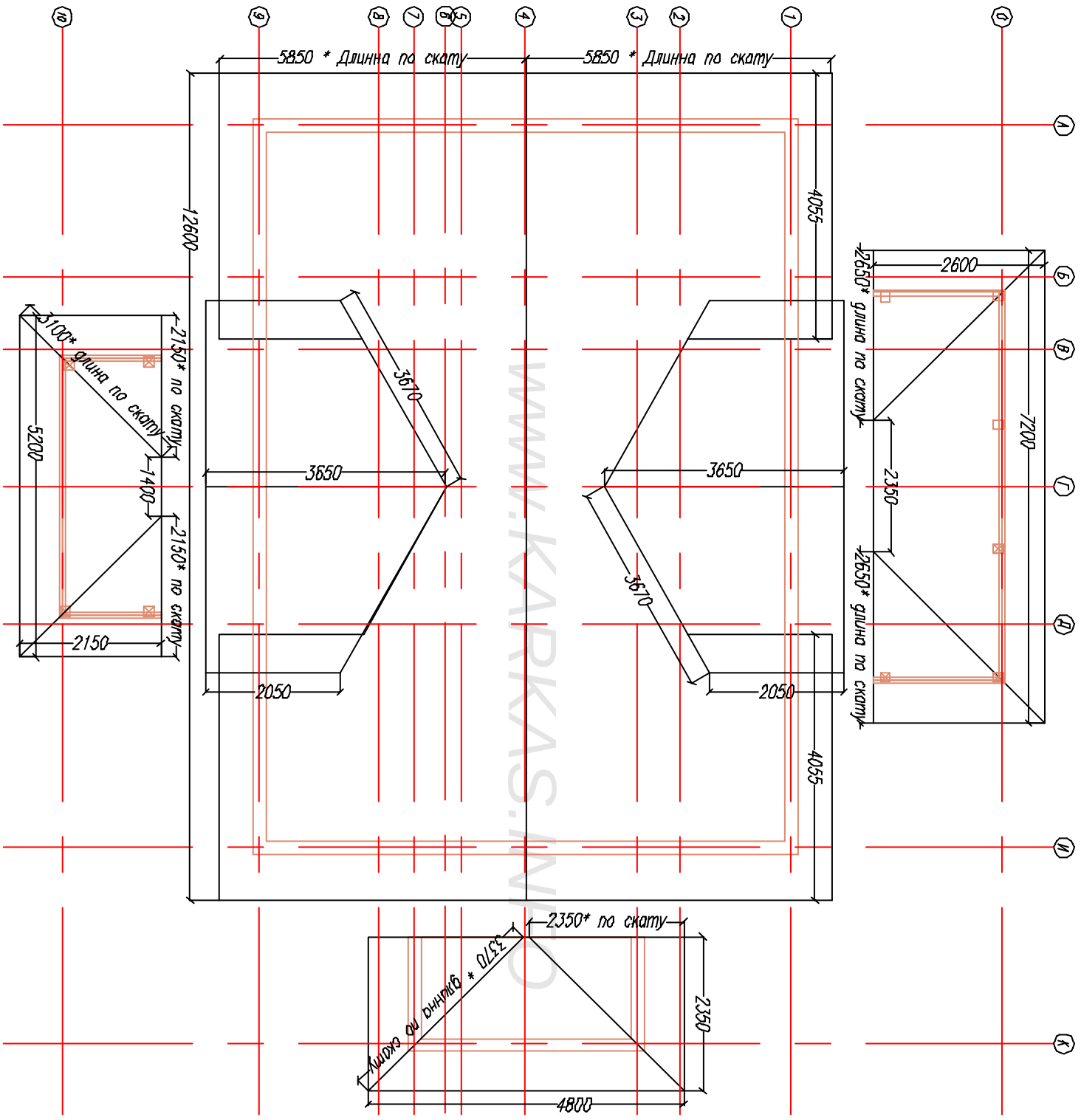

www.karkas.info

Лист	Надок	Подпись	Дата	Каркасный дом КД-156		
				План кровли	Стадия	Лист	Листов
					АС	43	50
				+	http://www.karkas.info		

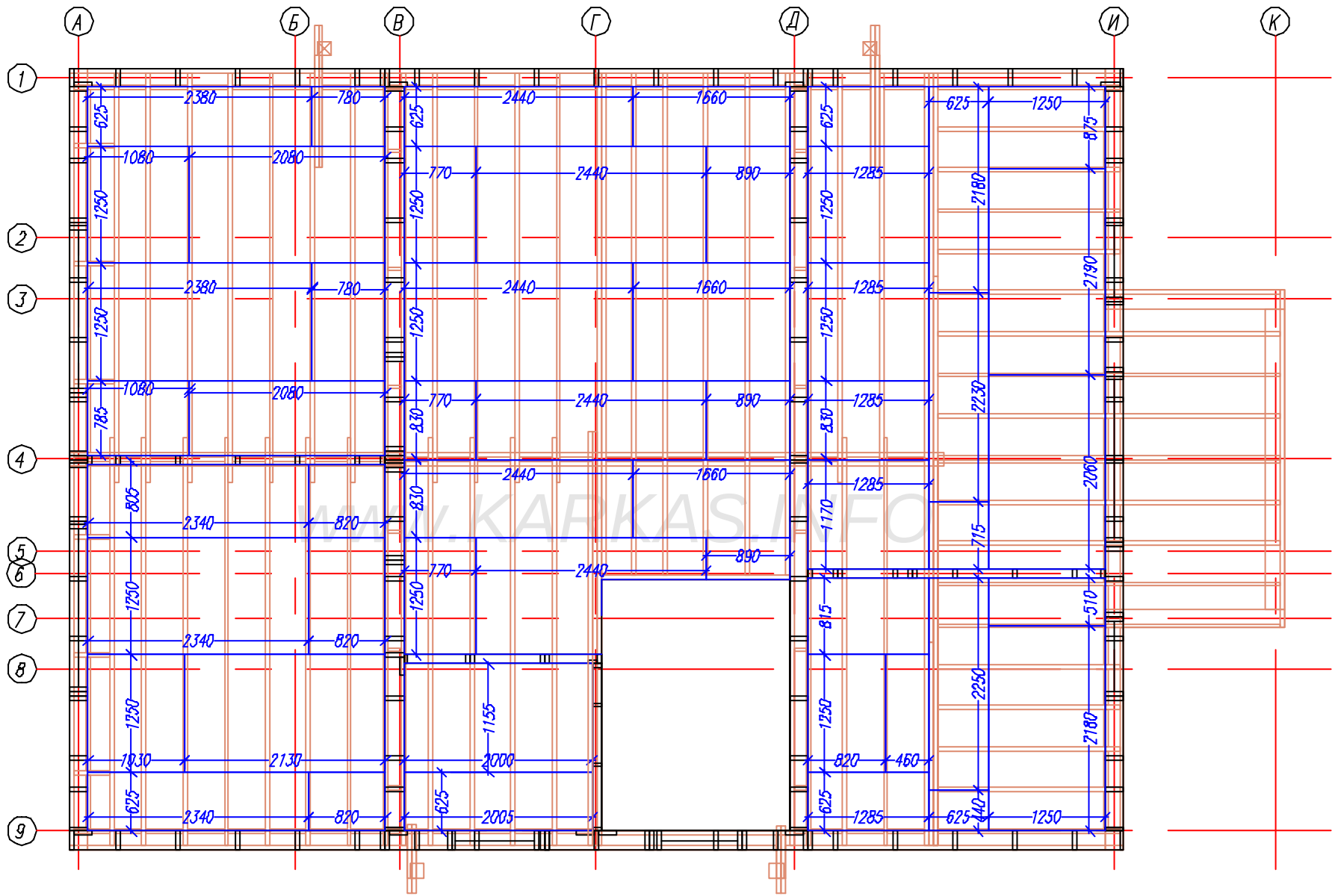

WWW.KARKAS.INFO

Согласовано

Взам. инв.

Подпись и дата

Инв. подл.

Лист	Nдок	Подпись	Дата	Каркасный дом КД-156		
				Настил листов Фанеры 1250x2500	Стадия	Лист	Листов
					АС	44	50
				+	http://www.karkas.info		

Ведомость оконных проемов.

Наименов.	Двери на террасу.	Оконный блок бол. (зал, спальни)	Сред.оконный блок (зал, эркер,лест)	Мал.оконн.блок (сан.узел, гард)	Окно холла 2.эт
Размер. проема ВхШ	2500x1680	1450x1680	1450x1680	1450x750	1745x2310
Заполнение	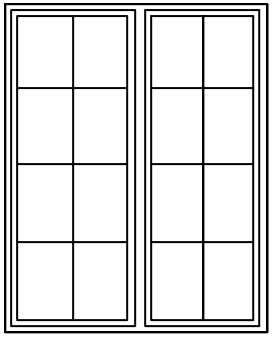	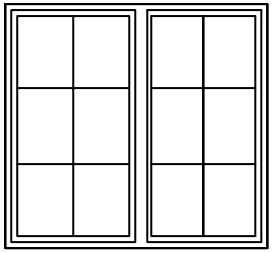	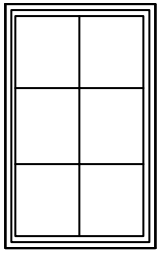	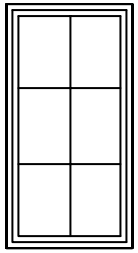	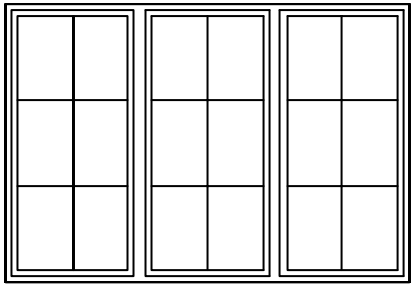
Обозначение	ОКБ-1	ОКБ-2	ОКБ-3	ОКБ-4	ОКБ-5
Количество	1	6	8	1	3

WWW.KARKAS.INFO

Ведомость дверных проемов.

Наименов.	Дверь входная (вход, котельная)	Дверь левая меж комнатная	Дверь правая меж камнатная	Дверь левая техническая	Дверь правая техническая
Размер. проема ВхШ	2100x900	2100x900	2100x900	2100x700	2100x700
Заполнение	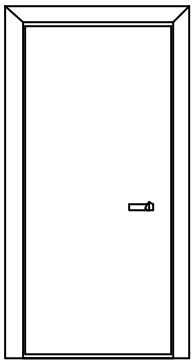	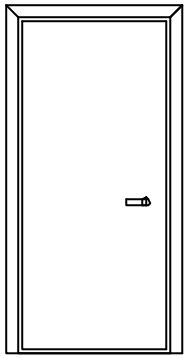	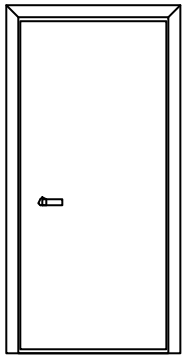	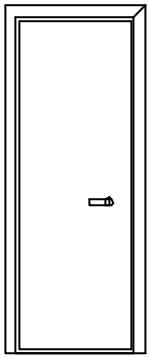	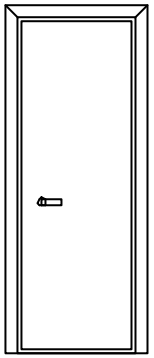
Обозначение	ДБв-1	ДБм-2	ДБм-2	ДБм-3	ДБм-3
Количество	2	1	4	3	1

Согласовано

Взам. инв

Подпись и дата

Инв. подл.

Лист	Кол.уч.	Подпись	Дата

Каркасный ДОМ КД-156

Ведомость оконных дверных проемов.

Стадия	Лист	Листов
АС	45	50

4

http://www.karkas.info

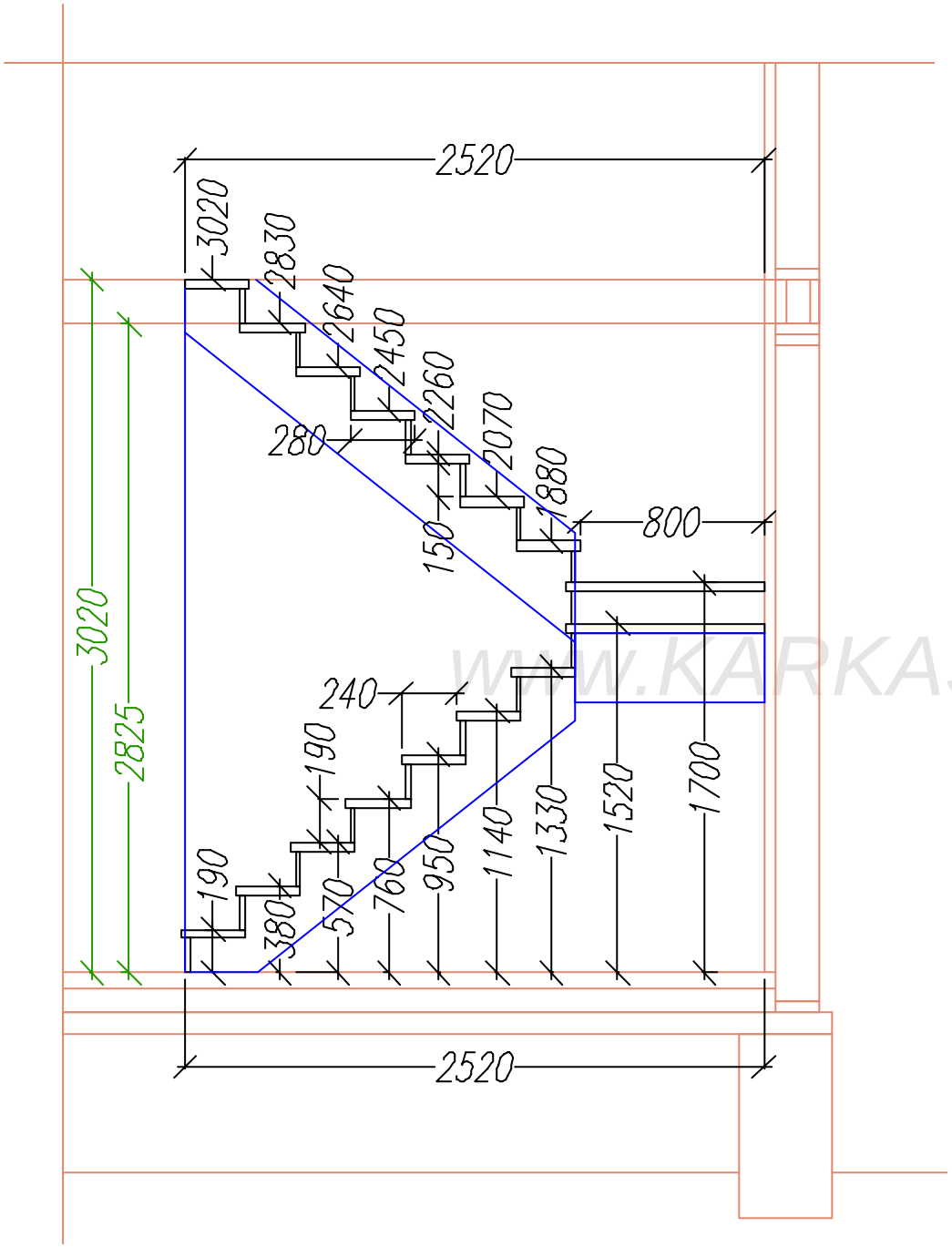

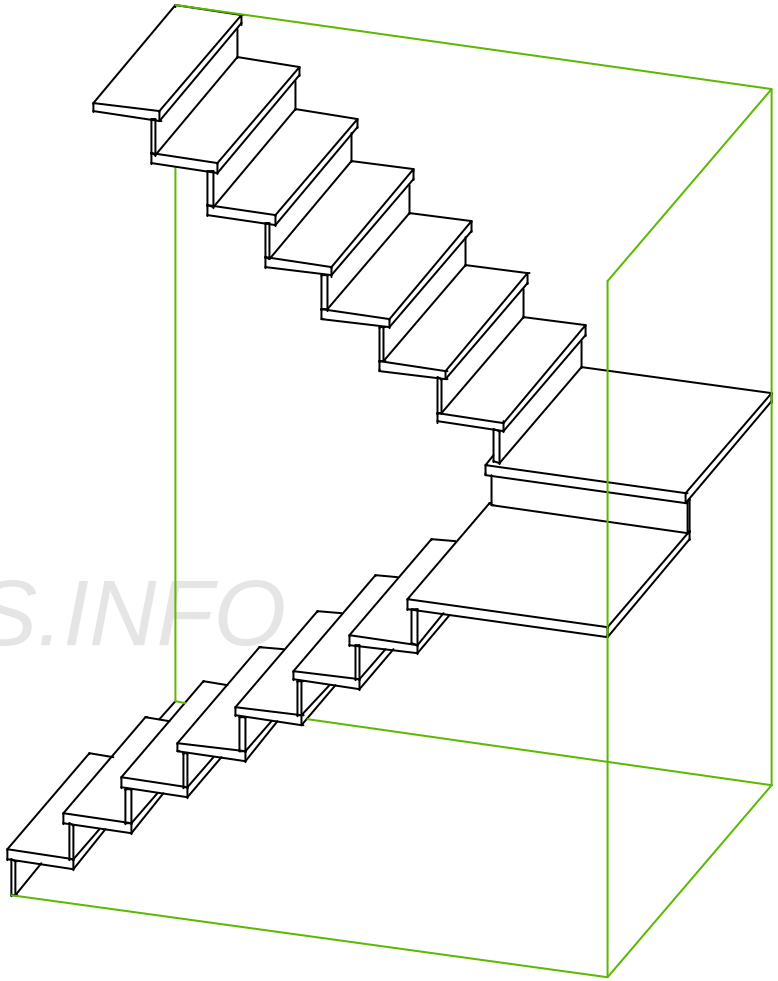

WWW.KARKAS.INFO

Согласовано			
Взам. инв №			
Подпись и дата			
Инв. подл.			

Лист	Nдок	Подпись	Дата	Каркасный дом КД-156		
				Развертка лестницы	Стадия	Лист	Листов
					АС	45	50
				+	http://www.karkas.info		

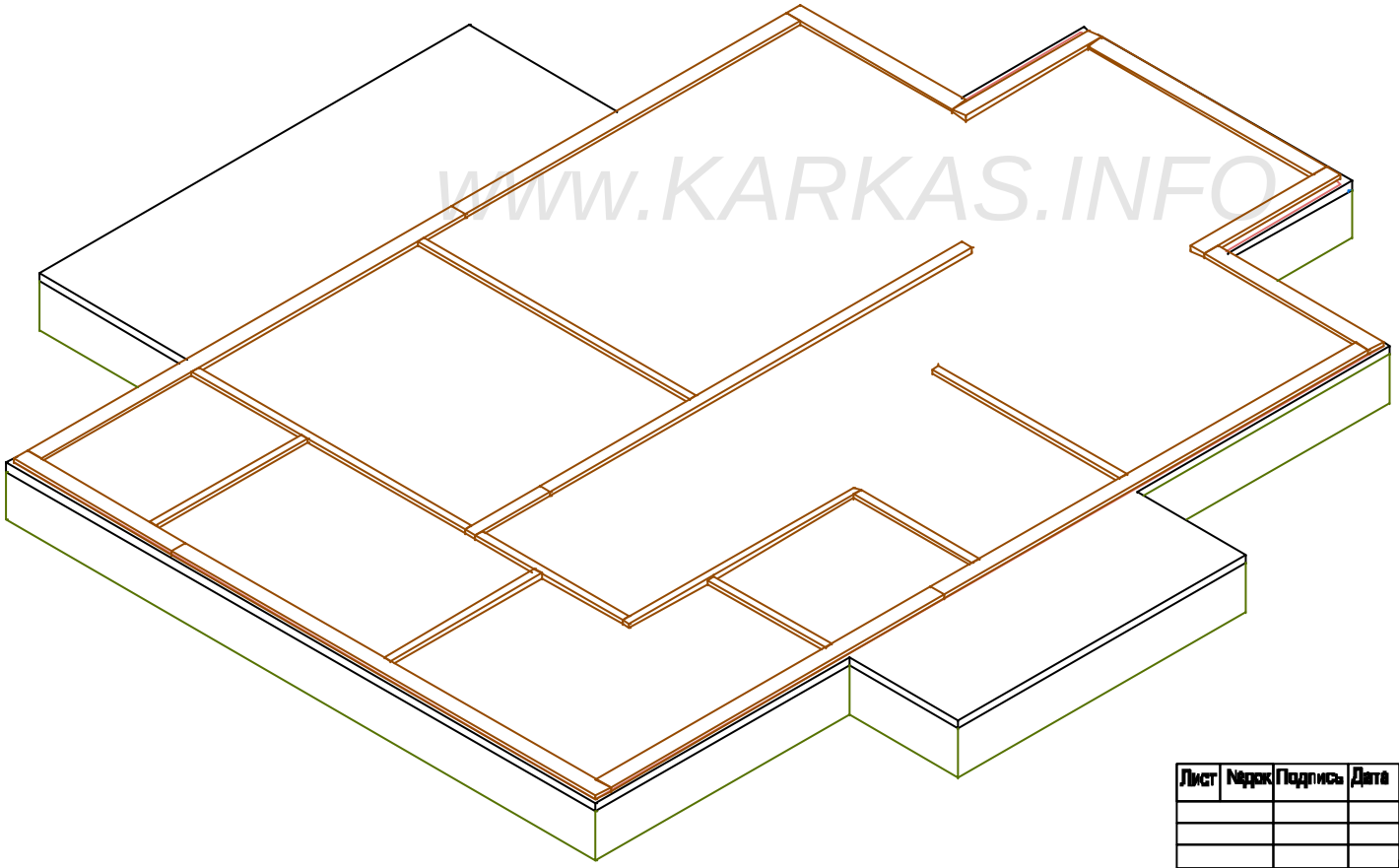

WWW.KARKAS.INFO

Согласовано			

Взам. инв.	
Подпись и дата	
Инв. подл.	

Лист	Nедок	Подпись	Дата	Каркасный дом КД-156			
				Нижняя обвязка	Стадия	Лист	Листов
					АС	50	50
				+	http://www.karkas.info		

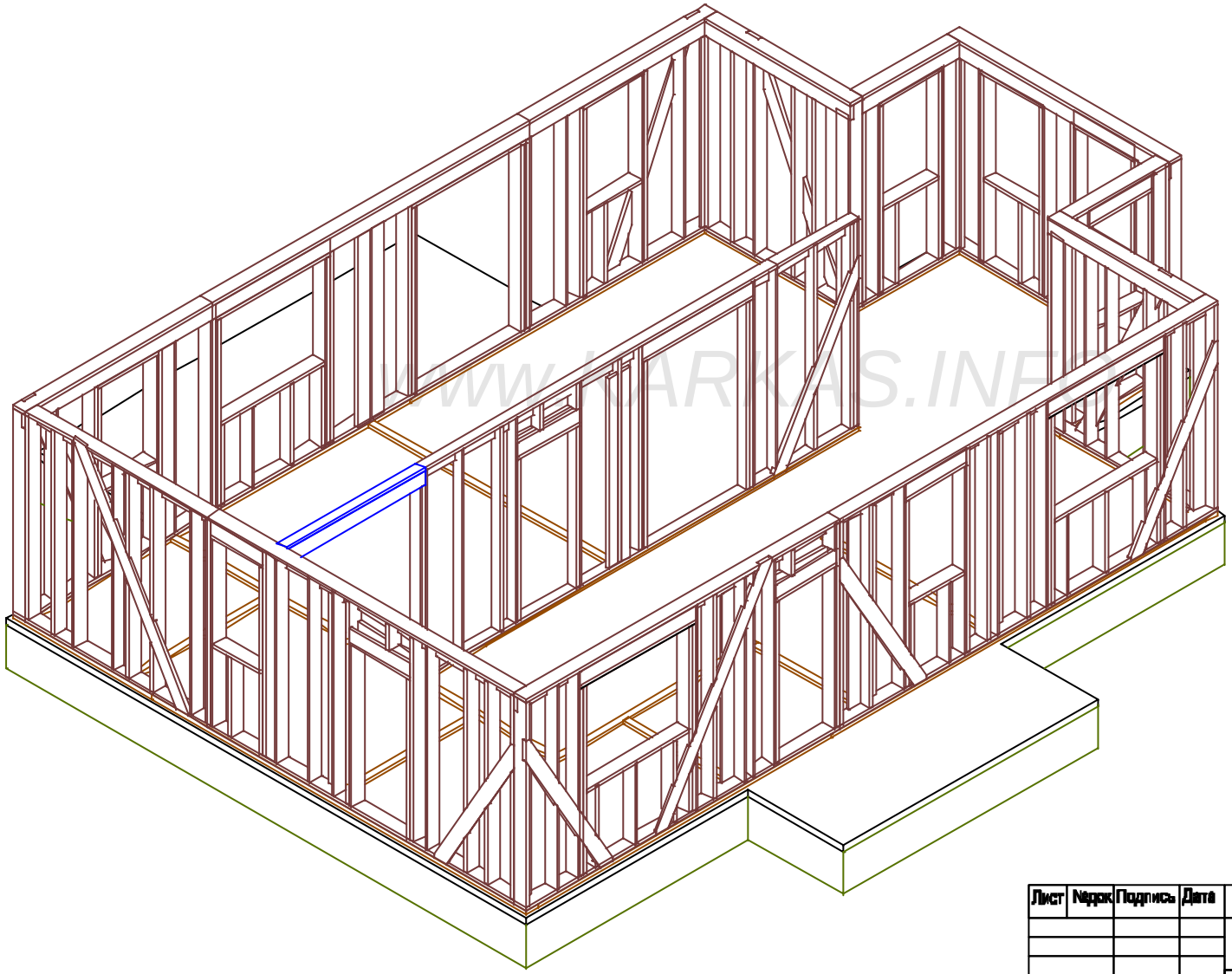

WWW.KARKAS.INFO

Согласовано	
Взам. инв.	
Подпись и дата	
Инв. подл.	

Лист	Nдок	Подпись	Дата	Каркасный дом КД-156		
				Внешние стены 1.эт	Стадия	Лист	Листов
					АС	50	50
				+	http://www.karkas.info	

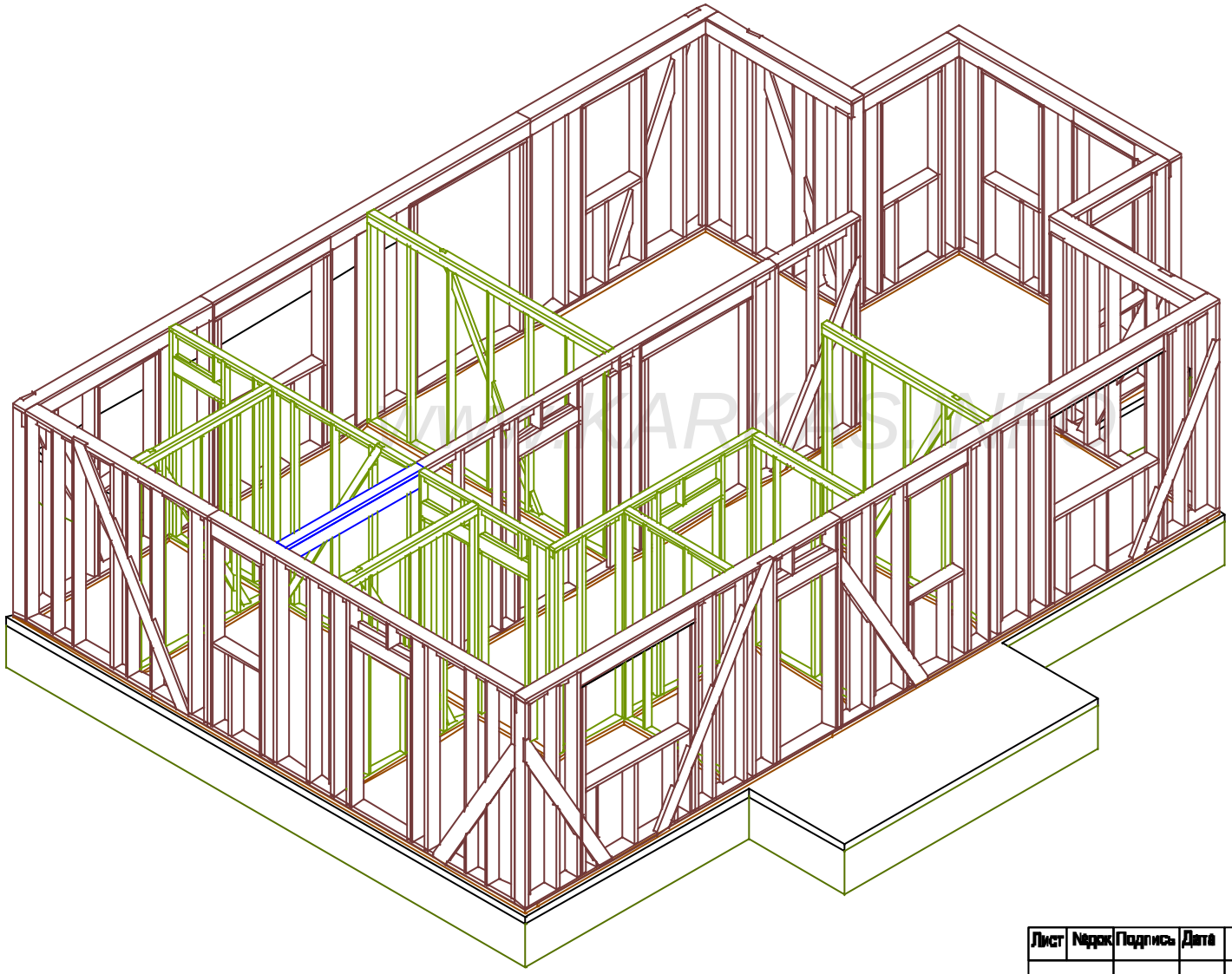

Согласовано			

Взам. инв.	
Подпись и дата	
Инв. подл.	

Лист	Nдок	Подпись	Дата	Каркасный дом КД-156			
				Перегородки 1.эт	Стадия	Лист	Листов
					АС	50	50
				+	http://www.karkas.info		

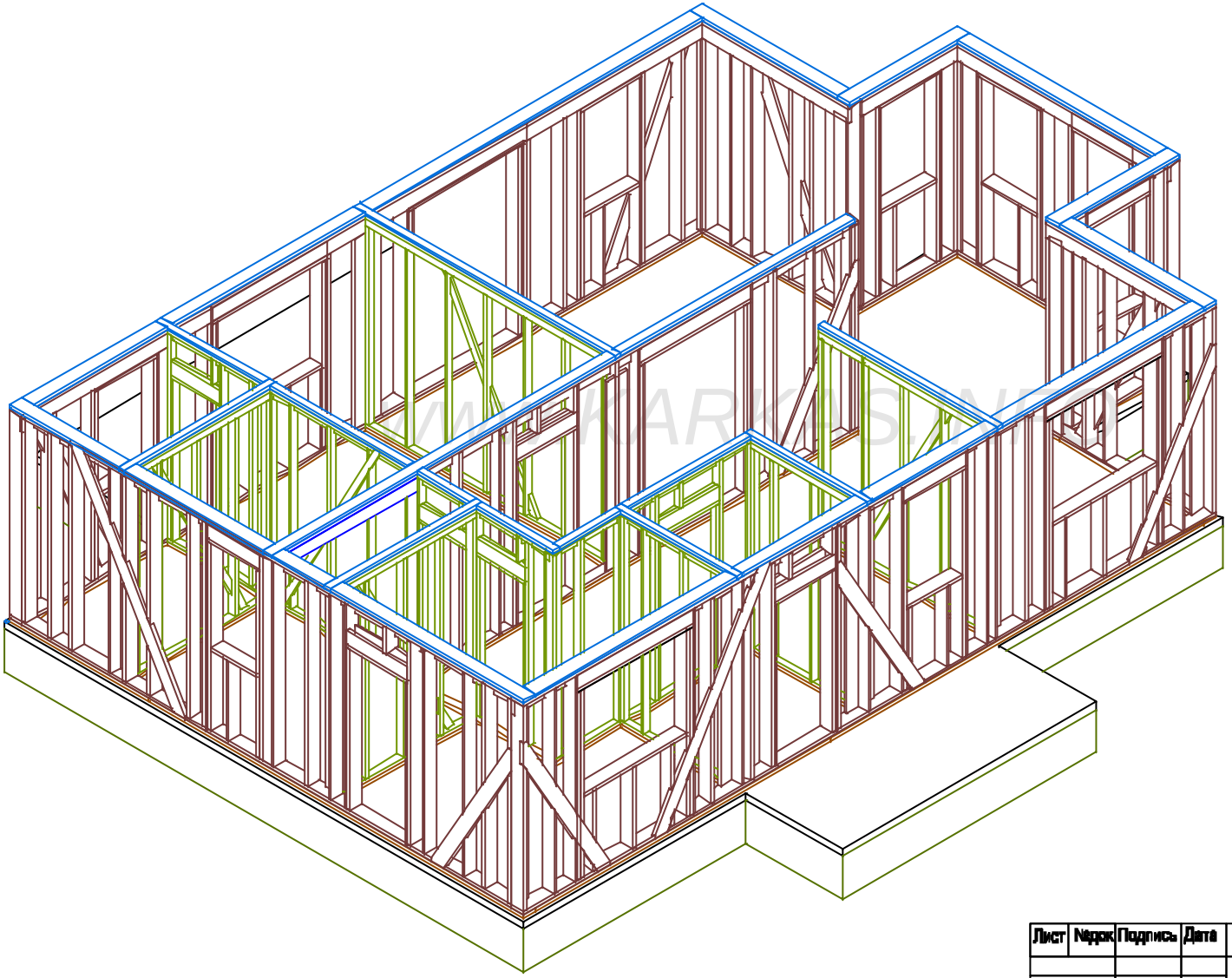

Согласовано			

Взам. инв	
Подпись и дата	
Инв. подл.	

Лист	Nедок	Подпись	Дата	Каркасный дом КД-156			
				Верхняя обвязка 1.эт	Стадия	Лист	Листов
					АС	50	50
				+	http://www.karkas.info		

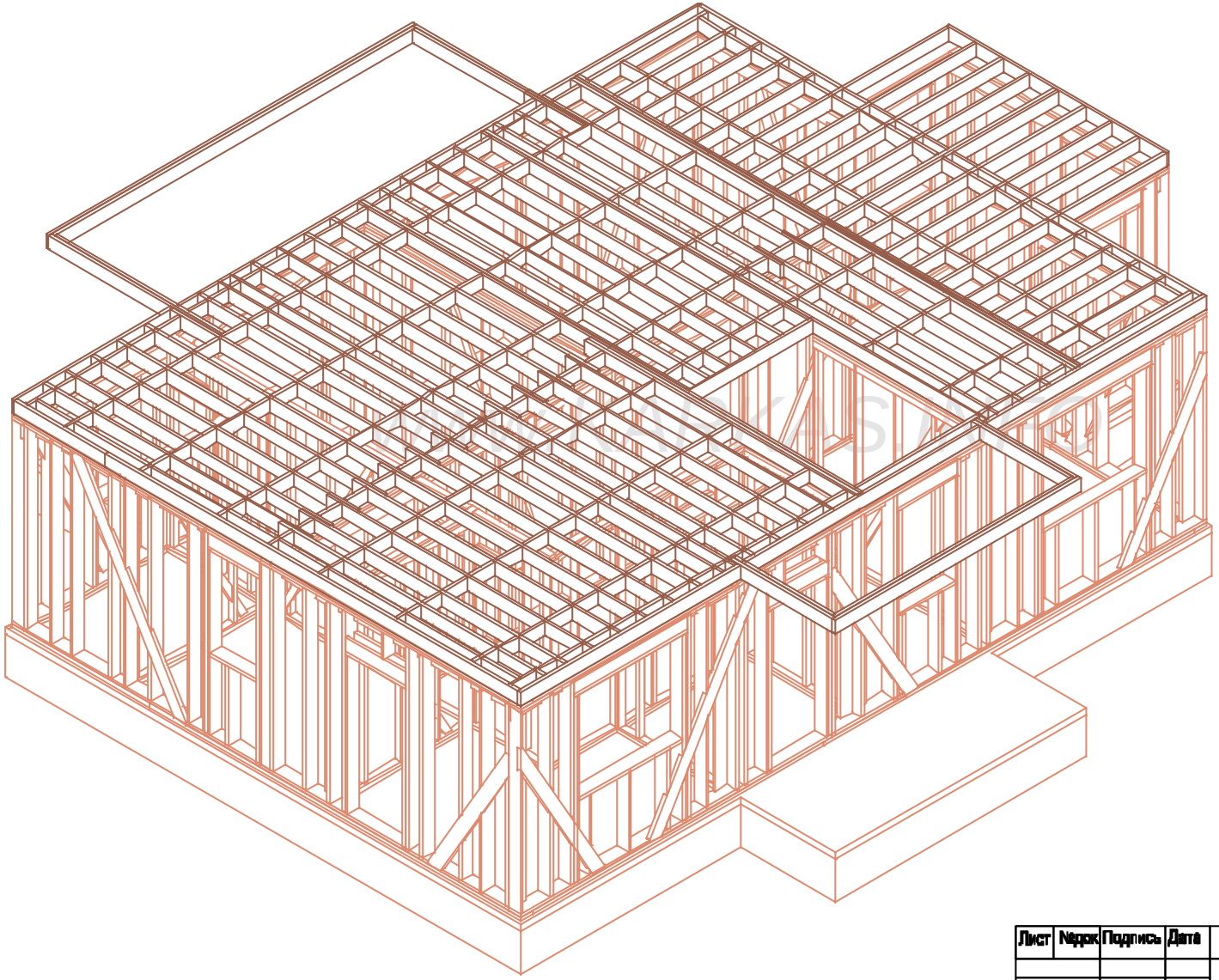

Согласовано	
Взам. инв.	
Подпись и дата	
Инв. подл.	

Лист	Nдок	Подпись	Дата	Каркасный дом КД-156		
				Верхнее перекрытие	Стадия	Лист	Листов
					АС	50	50
				+	http://www.karkas.info	

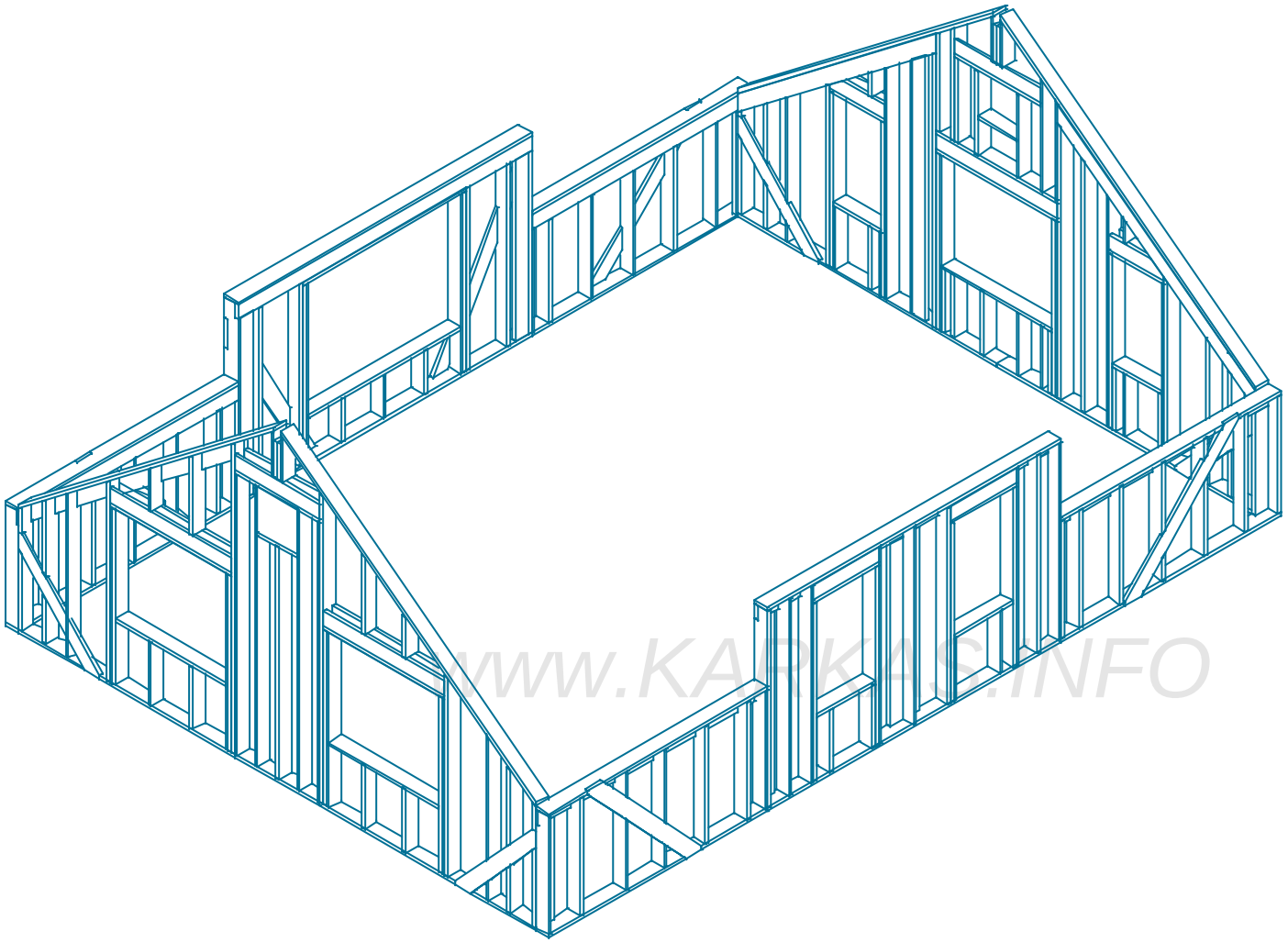

WWW.KARKAS.INFO

Согласовано

Взам. инв.

Подпись и дата

Инв. подл.

Лист	Nдок	Подпись	Дата	Каркасный дом КД-156		
				Внешние стены мансарды	Стадия	Лист	Листов
					АС	50	50
				+	http://www.karkas.info	

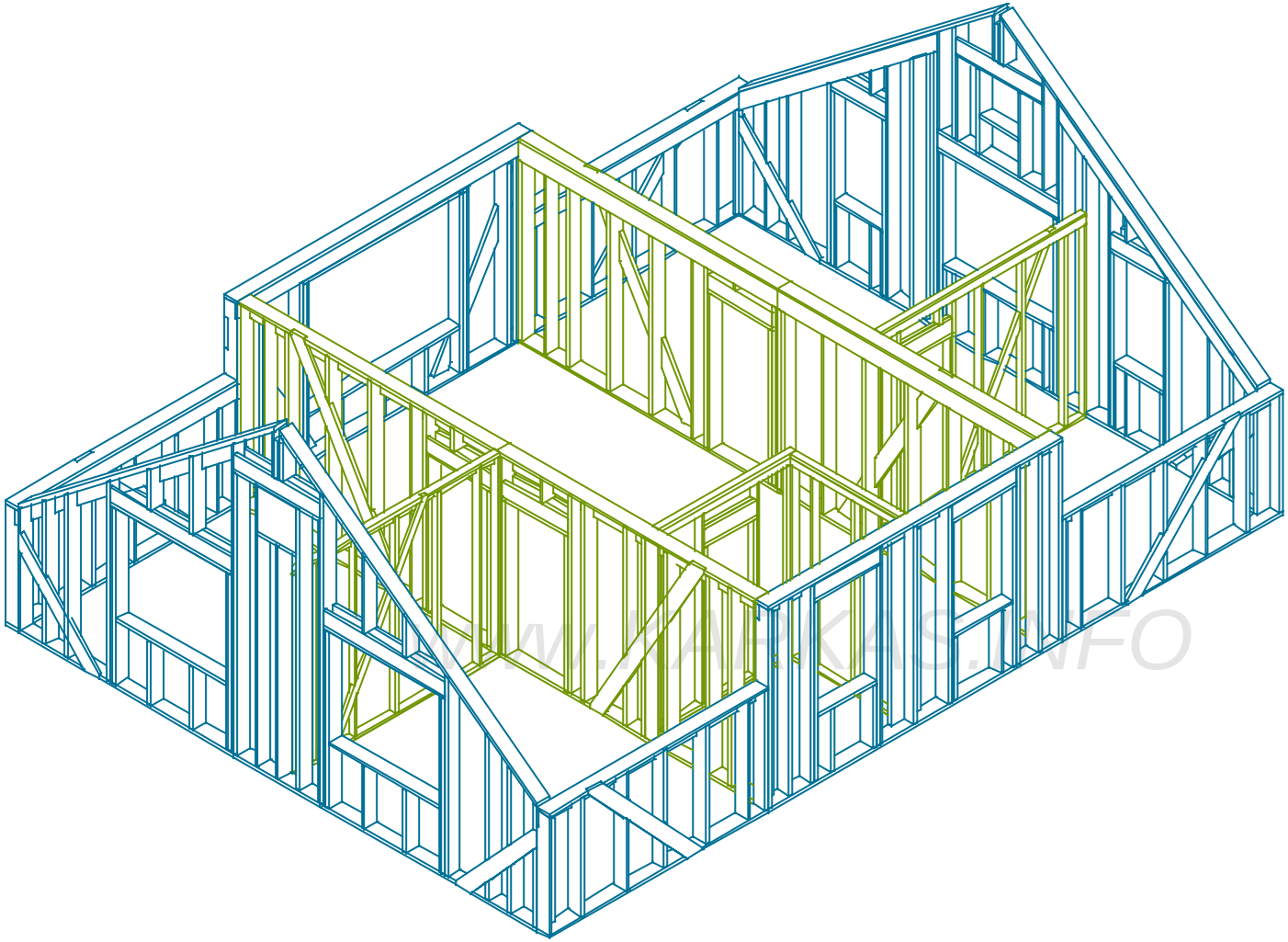

WWW.KARKAS.INFO

Согласовано

Взам. инв №

Подпись и дата

Инв. подл.

Лист	Nдок	Подпись	Дата	Каркасный дом КД-156		
				Перегородки мансарды	Стадия	Лист	Листов
					АС	50	50
				+	http://www.karkas.info	

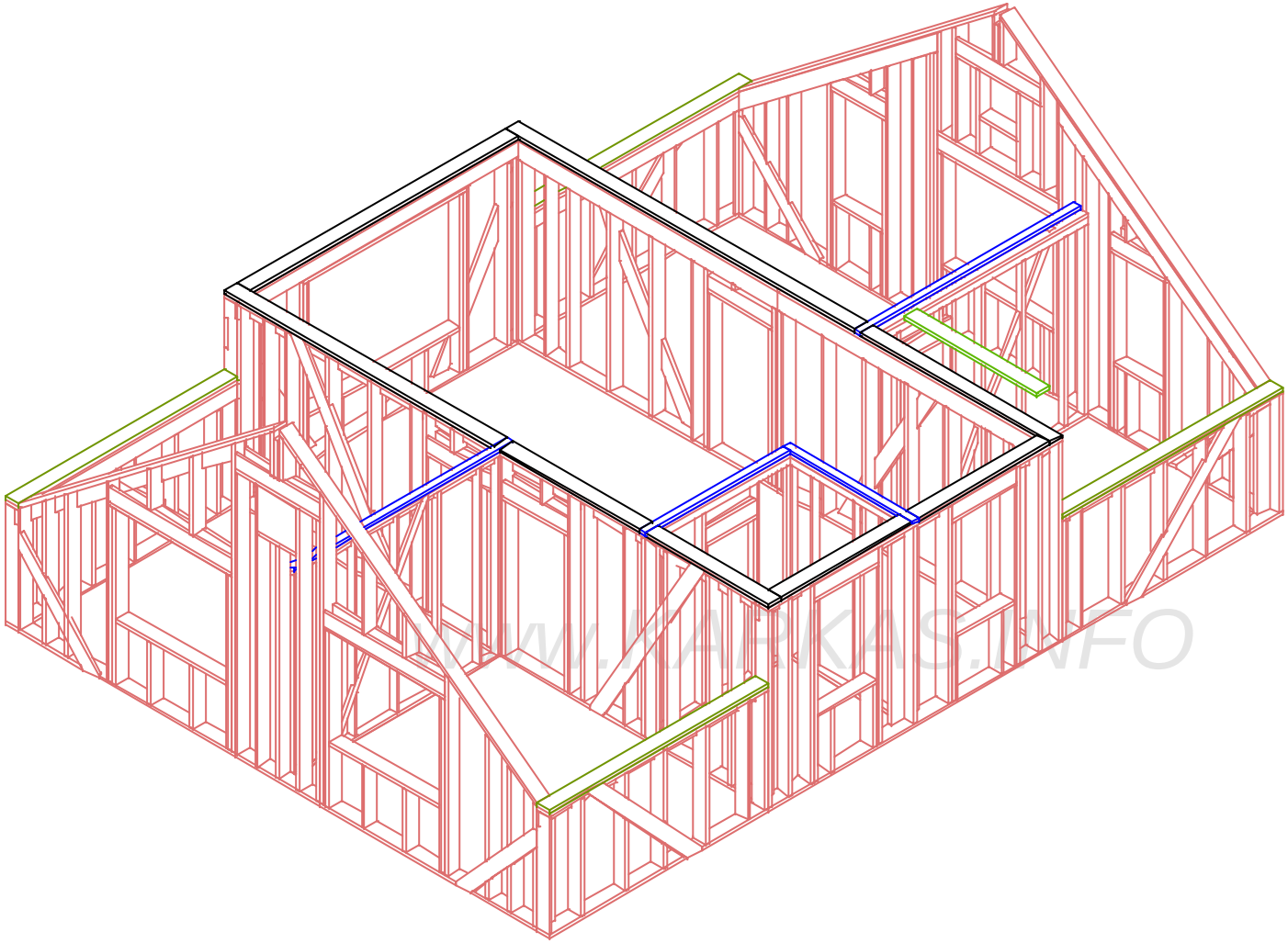

WWW.KARKAS.INFO

Согласовано

Взам. инв.

Подпись и дата

Инв. подл.

Лист	Nедок	Подпись	Дата	Каркасный дом КД-156		
				Верхняя обвязка 2.лт	Стадия	Лист	Листов
					АС	50	50
				+	http://www.karkas.info		

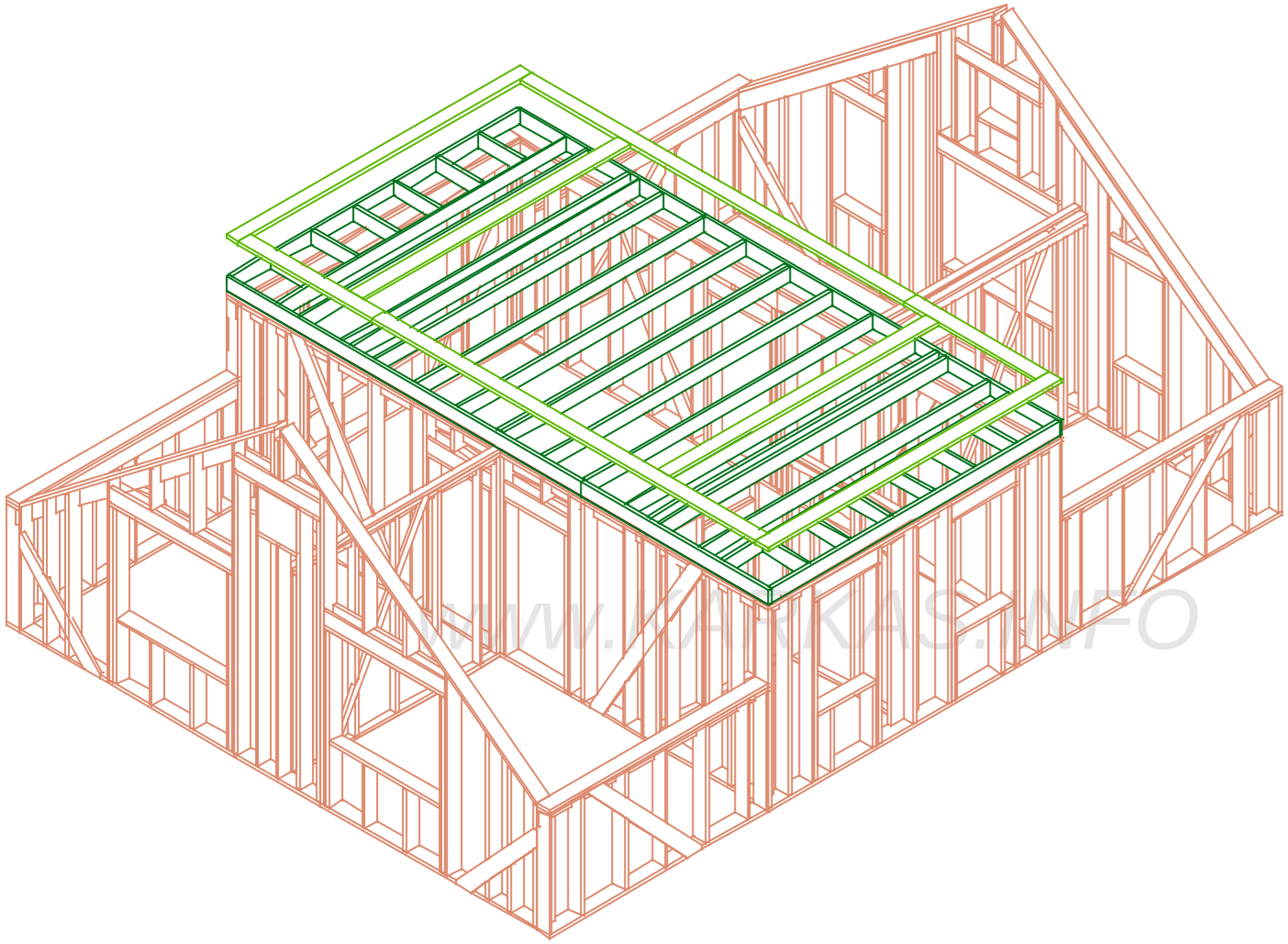

WWW.KARKAS.INFO

Согласовано

Взам. инв №

Подпись и дата

Инв. подл.

Лист	Nдок	Подпись	Дата	Каркасный дом КД-156		
				Чердачное перекрытие	Стадия	Лист	Листов
					АС	50	50
				+	http://www.karkas.info		

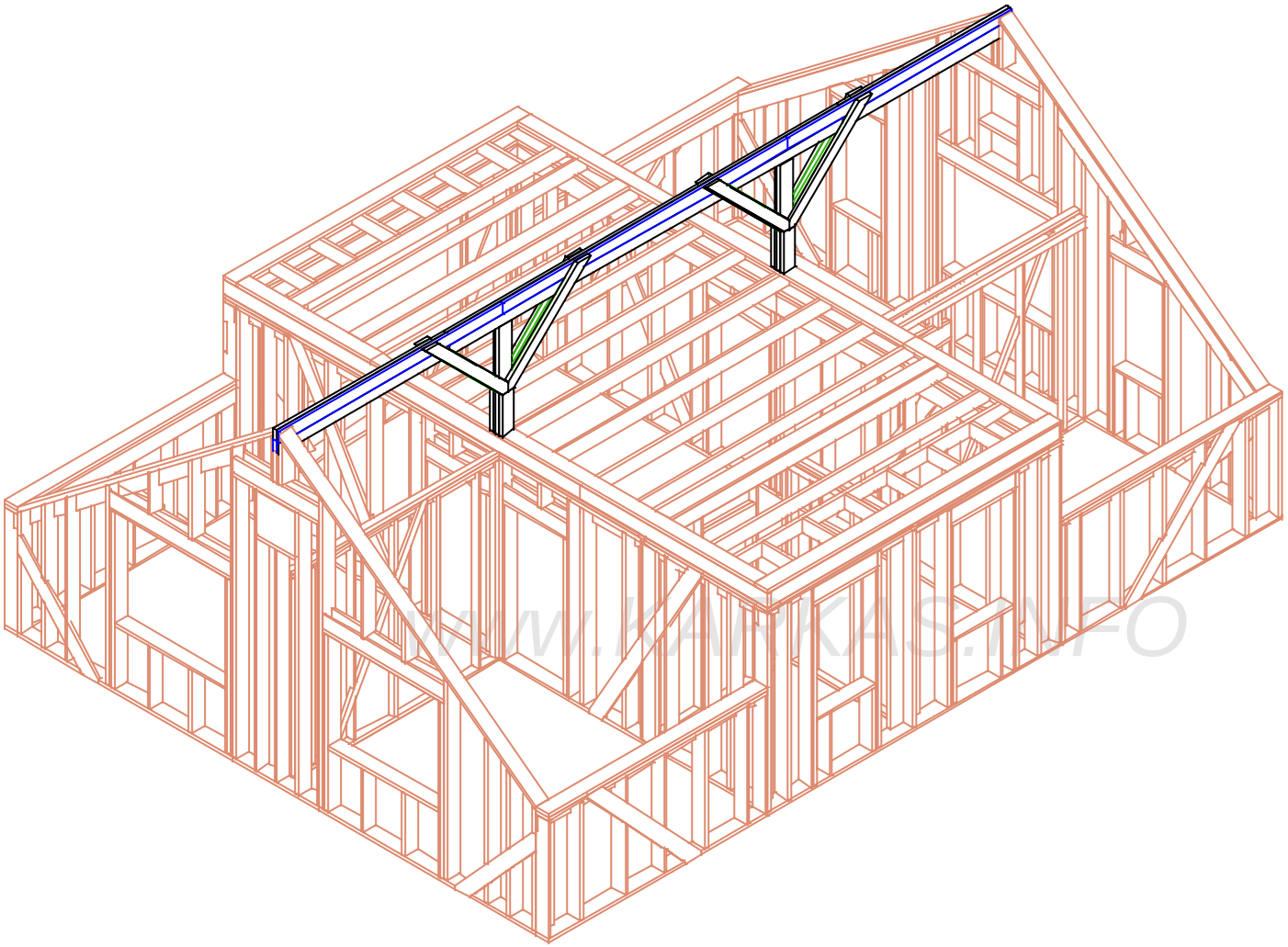

WWW.KARKAS.INFO

Согласовано

Взам. инв.

Подпись и дата

Инв. подл.

Лист	№док	Подпись	Дата	Каркасный дом КД-156		
				Коньковый прогон	Стадия	Лист	Листов
					АС	50	50
				+	http://www.karkas.info		

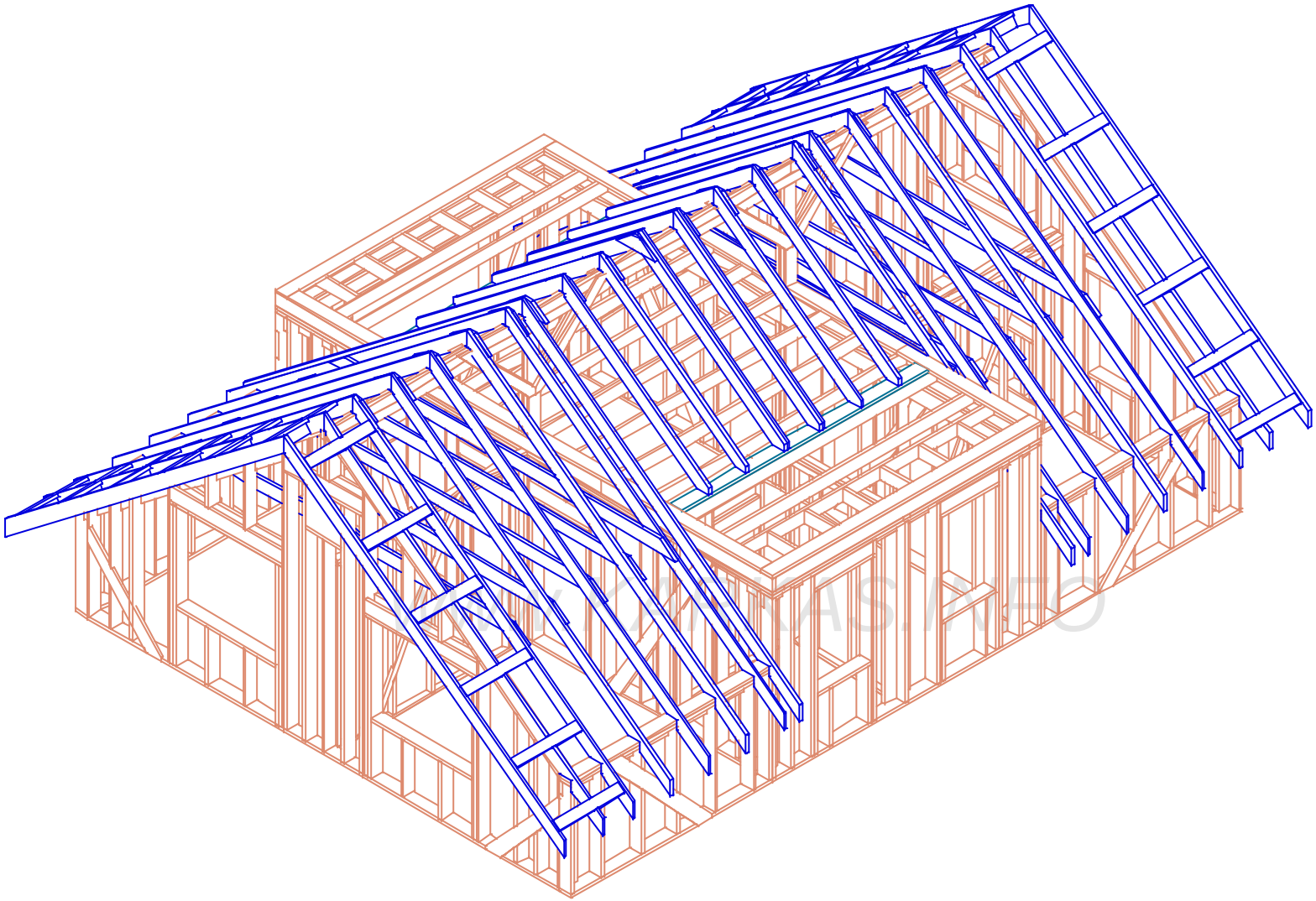

Согласовано

Взам. инв.

Подпись и дата

Инв. подл.

Лист	№док	Подпись	Дата	Каркасный дом КД-156			
				Стропила дома	Стадия	Лист	Листов
					АС	50	50
				+	http://www.karkas.info		

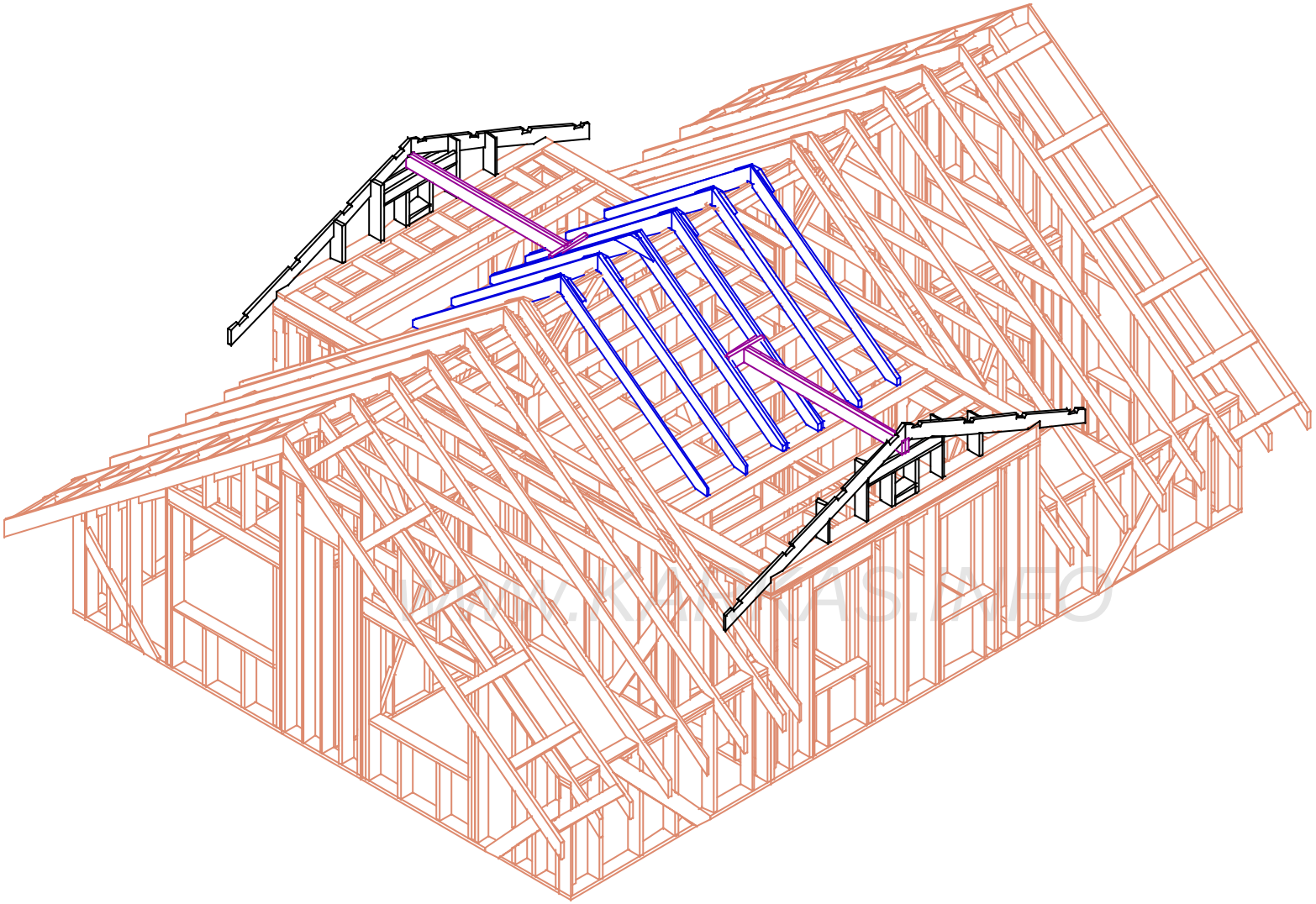

Согласовано

Взам. инв.

Подпись и дата

Инв. подл.

Лист	Nедок	Подпись	Дата	Каркасный дом КД-156		
				Фронтон, коньковый прогон люкарны.	Стадия	Лист	Листов
					АС	50	50
				+	http://www.karkas.info		

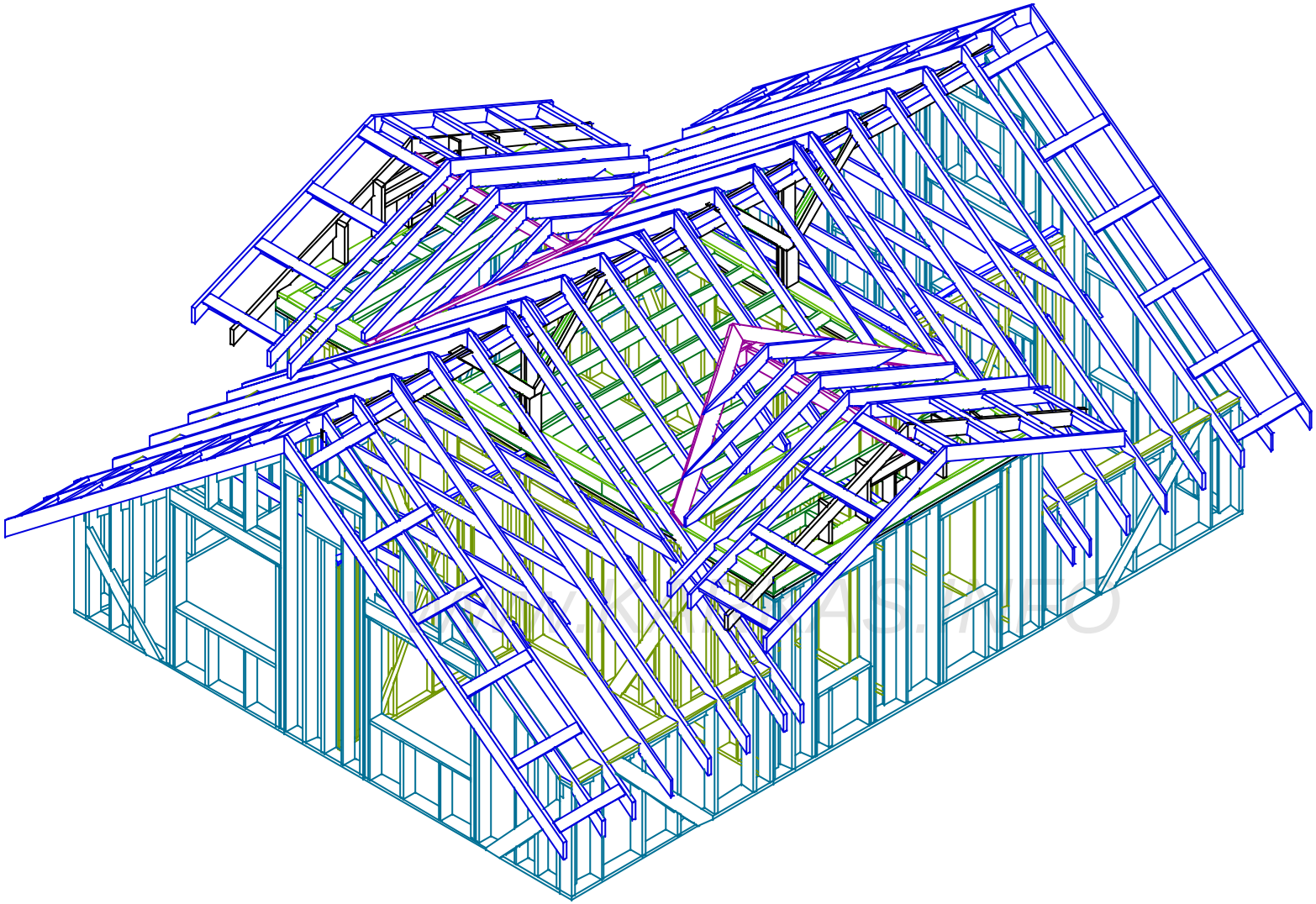

WWW.KARKAS.INFO

Согласовано

Взам. инв №

Подпись и дата

Инв. подл.

Лист	№док	Подпись	Дата	Каркасный дом КД-156		
				Стропила дома.	Стадия	Лист	Листов
					АС	50	50
				+	http://www.karkas.info	

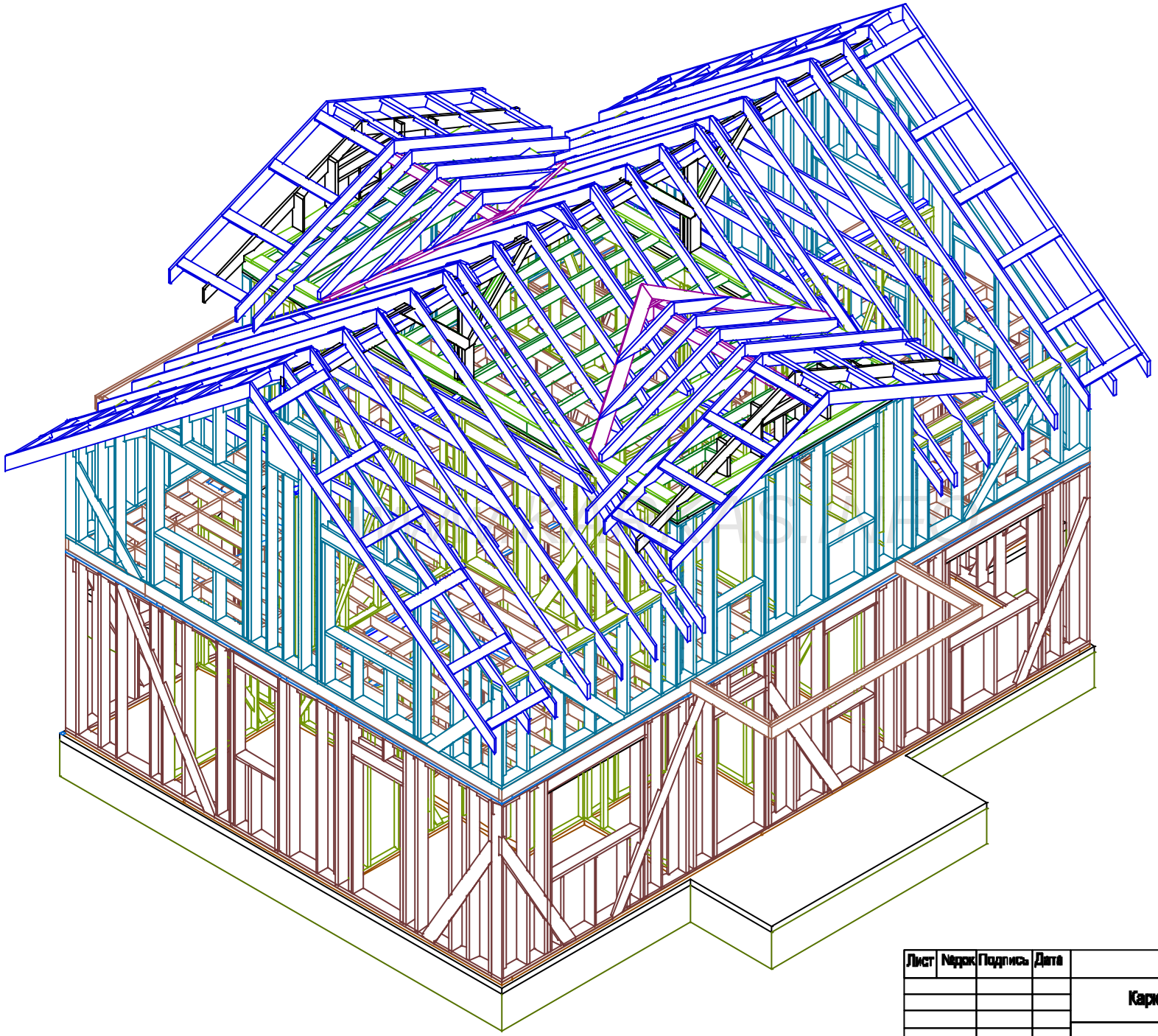

Согласовано			

Взам. инв №	
Подпись и дата	
Инв. подл.	

Лист	Nдок	Подпись	Дата	Каркасный дом КД-156		
				Каркас дома.	Стадия	Лист	Листов
					АС	50	50
				+	http://www.karkas.info	

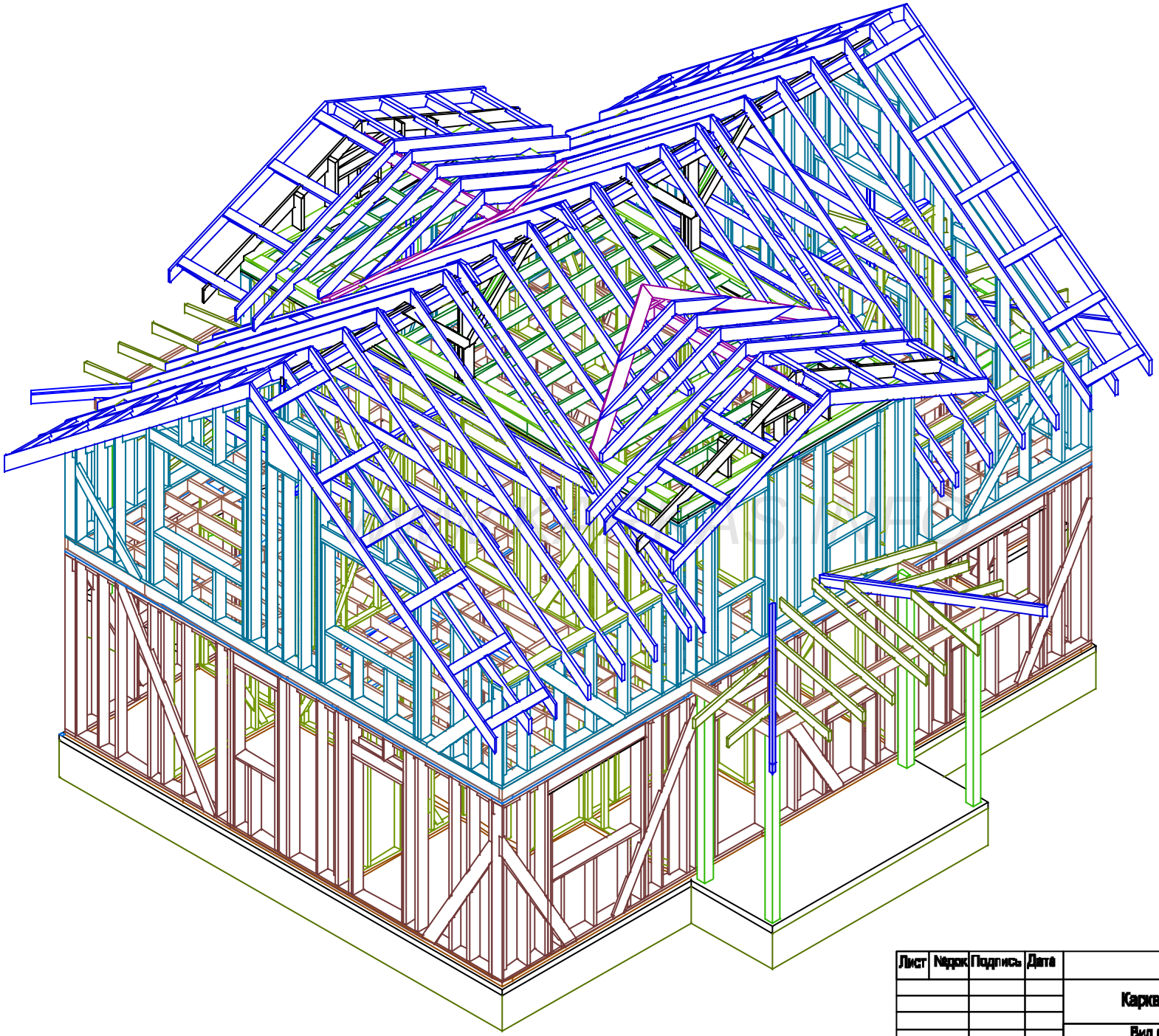

Согласовано			

Взам. инв №	
Подпись и дата	
Инв. подл.	

Лист	Nдок	Подпись	Дата	Каркасный дом КД-156			
				Каркас дома.	Стадия	Лист	Листов
					АС	50	50
				Вид со стороны входного крыльца	http://www.karkas.info		

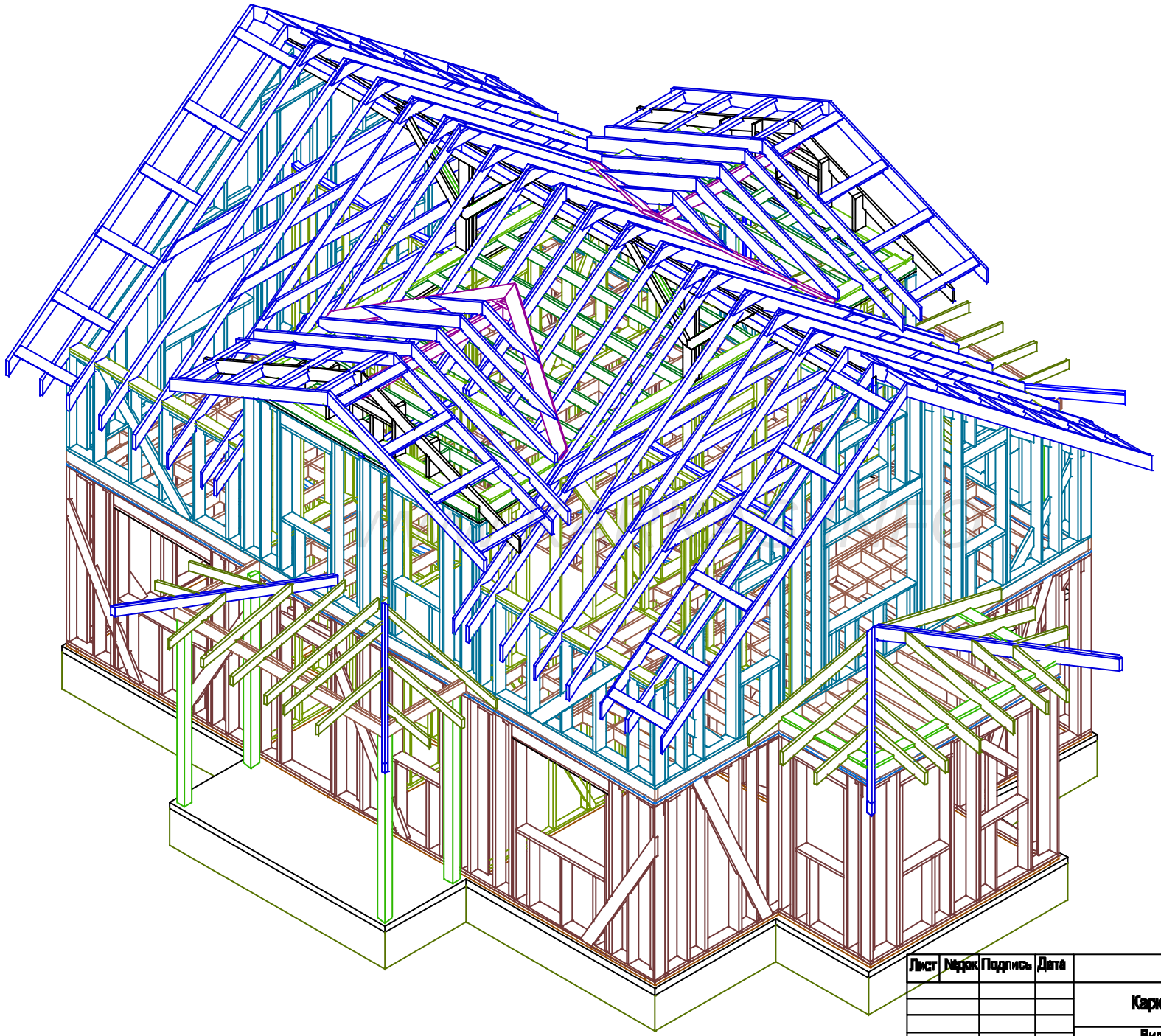

Согласовано			

Взам. инв №	
Подпись и дата	
Инв. подл.	

Лист	Nедок	Подпись	Дата	Каркасный дом КД-156		
				Каркас дома.	Стадия	Лист	Листов
					АС	50	50
				Вид со стороны эркера	http://www.karkas.info		

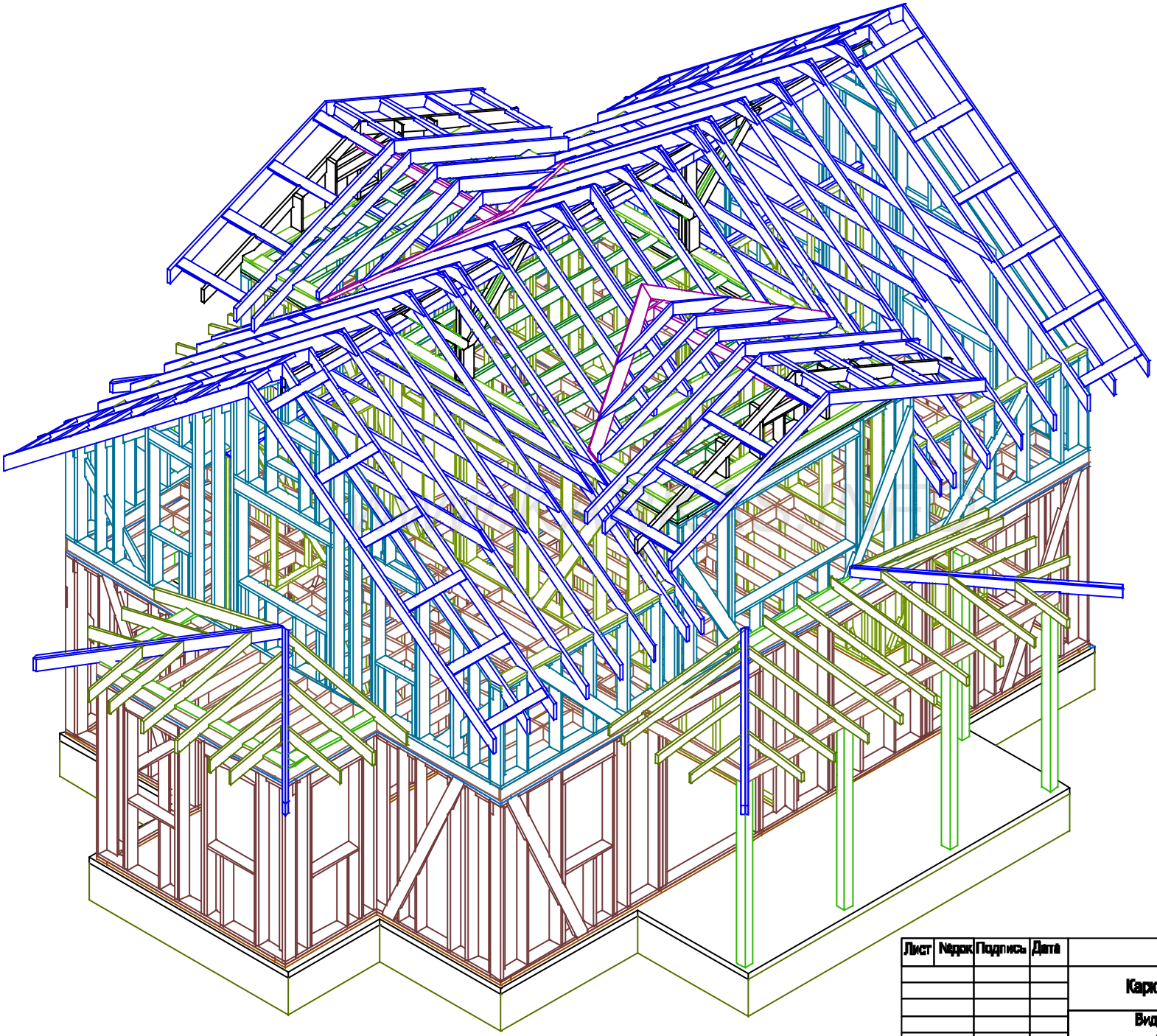

Согласовано			
Взам. инв №			
Подпись и дата			
Инв. подл.			

Лист	Nдок	Подпись	Дата	Каркасный дом КД-156		
				Каркас дома.	Стадия	Лист	Листов
					АС	50	50
				Вид со стороны террасы	http://www.karkas.info		

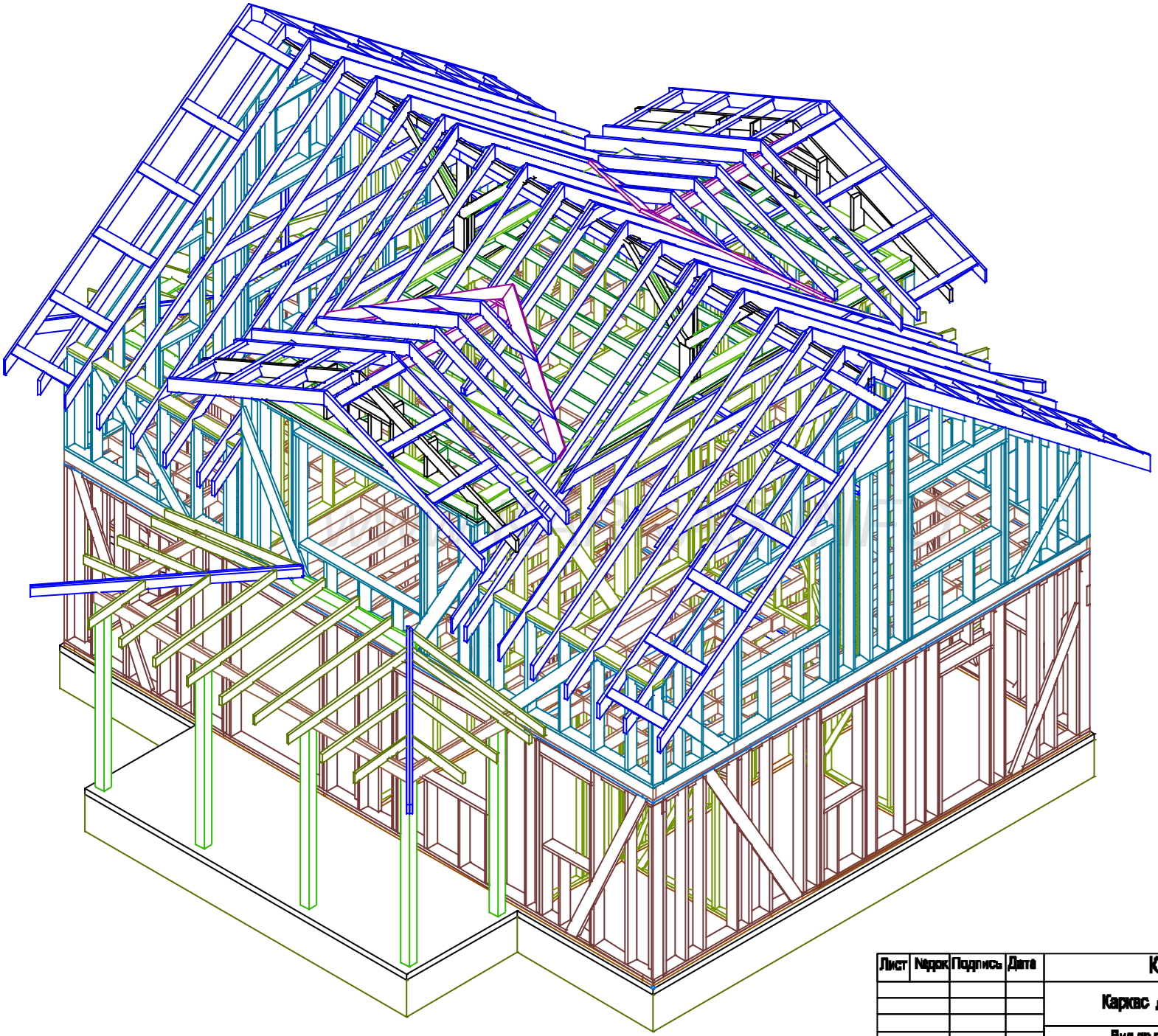

Согласовано			

Взам. инв.	
Подпись и дата	
Инв. подл.	

Лист	Nедок	Подпись	Дата	Каркасный дом КД-156		
				Каркас дома.	Стадия	Лист	Листов
					АС	45	50
				Вид со стороны котельной.	http://www.karkas.info		