Каркасный дом
Велегож-71

Фундамент – винтовые сваи диам 108.мм

Каркас стены 1.эт доска 150х50.мм
перекрытия, стропила доска 50х200.мм
перегородки доска 40х100.мм

Утепление перекрытие 1.эт – 200.мм+50.мм
Внеш.стены 1.эт – 150+50.мм по доп.обрешетке
Перегородки – 100.мм
Стропила / чердак – 300.мм

Настил пола – Фанера 18.мм,

Высота потолка 1.эт–2.7.м и 4.0 .м

Внешняя отделка–иимитация бруса.
Внутр.отделка гипсокартон/имитация бруса.

Крыша–стропильная конструкция из доски
50х200.мм, кровля металочерепица, по двойной
обрешетке.

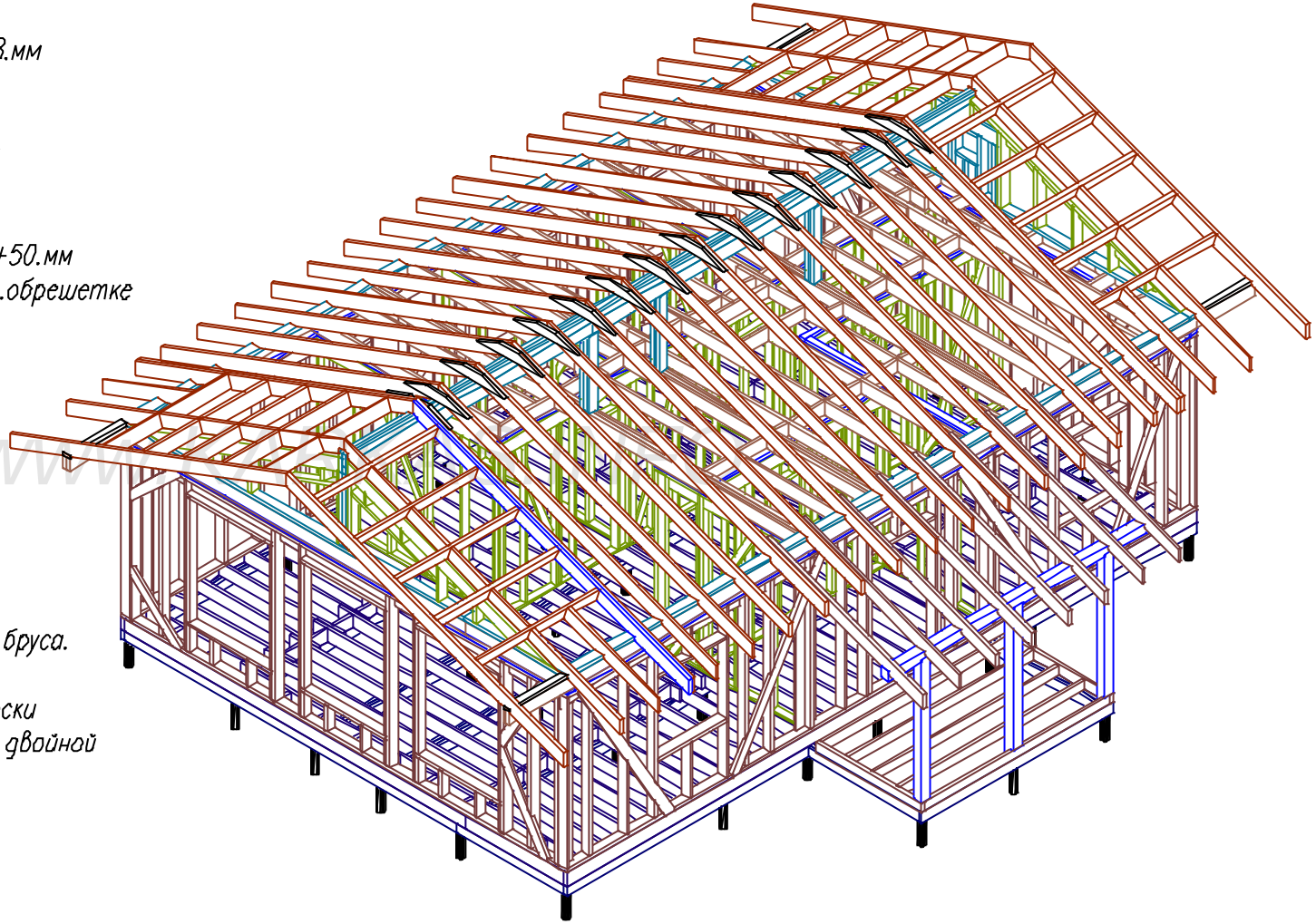

Согласовано

Взам инв

Подпись и дата

Инв подл

Ведомость основного комплекта АС -Р

Лист	Наименование	Прим.
АС -01	Перечень листов / Общие данные .	
АС -02	План дома	
АС -03	Разрез дома	
АС -04	Фасады дома	
АС -05	План фундамента	
АС -06	Схема обвязки	
АС -07	Раскладка стен 1.эт	
АС -08	Размеры помещений	
АС -09	Внешние стены .Рама -1	
АС -10	Внешние стены .Рама -2	
АС -11	Внешние стены .Рама -3 и 4.	
АС -12	Перегородки . Рама -5.	
АС -13	Перегородки . Рама -6.-1,2,3.	
АС -14	Перегородки . Рамы 7, 8.	
АС -15	Перегородки . Рамы 9, 10, 11.	
АС -16	Верх.обвязка .	
АС -17	Верхнее перекрытие .	
АС -18	Коньковая балка	
АС -19	Фронтоны .	
АС -20	Схема обшивки каркаса .	
АС -21	Терраса .	
АС -22	План стропил .	
АС -23	Стропила .	
АС -24	План кровли	
АС -25	План настила пола .	

Согласовано

Взам. инв.

Подпись и дата

Инв. подл.

Лист	Nдок	Подпись	Дата	Каркасный дом Кд-71 "Велегож"		
				Ведомость комплекта. Общие данные.	Стадия	Лист	Листов
					АС	01	25
				-/-	http://www.karkas.info		

1. Общие данные

Проект каркасного дома КД -71 "Велегож"

Основные материалы для постройки каркаса .

Доска 50х200х6000-200.шт. 12,0.м3
50х150х6000-200.шт 9,0.м3
50х100х6000-10.шт 0.25м3 (верх.обвяз, прогон)
40х100х6000- 75.шт 1,8.м3
25х100х6000-200.шт 3,0.м3
(обрешетка крыши, накат чердака, опорные лаги)

Брусок 50х50х6000.мм-100.шт (обрешетка крыши +внеш.обреш)

Брус 150х150х6000.м - 3.шт

Плиты ОСБ 1250х2500х18.мм для настила пола -30.шт

Объем закладываемого утеплителя -56.м3
-перекрытия 1.эт-20.м3 (слой 25.см)
-чердака - 18.м3 (слой 25.см)
-внешние стены 16.м3 (слой 15+20.мм)
-перегородки-7.м3 (слой 10.см)

Площадь кровли -150.м2
Площадь фасадов -135.м2
Площадь подшива свесов -50.м2
Площадь пола -72.м2
Площадь потолков -190.м2
Площадь внутренних стен -200.м2

Мембрана кровли -180.м2
Ветрозащита -160.м2
Пароизоляция -120.м2

Внимание!

«Перед началом строительства необходимо проконсультироваться с местным архитектором или строительным экспертом, чьим СРО, для привязки объекта к местности, а также получения консультаций что материалы и строительные решения конструкции здания, соответствуют строительным нормам и рекомендациям по выбранным климатическим и климат. условиям для данного района».

WWW.KARKAS.INFO

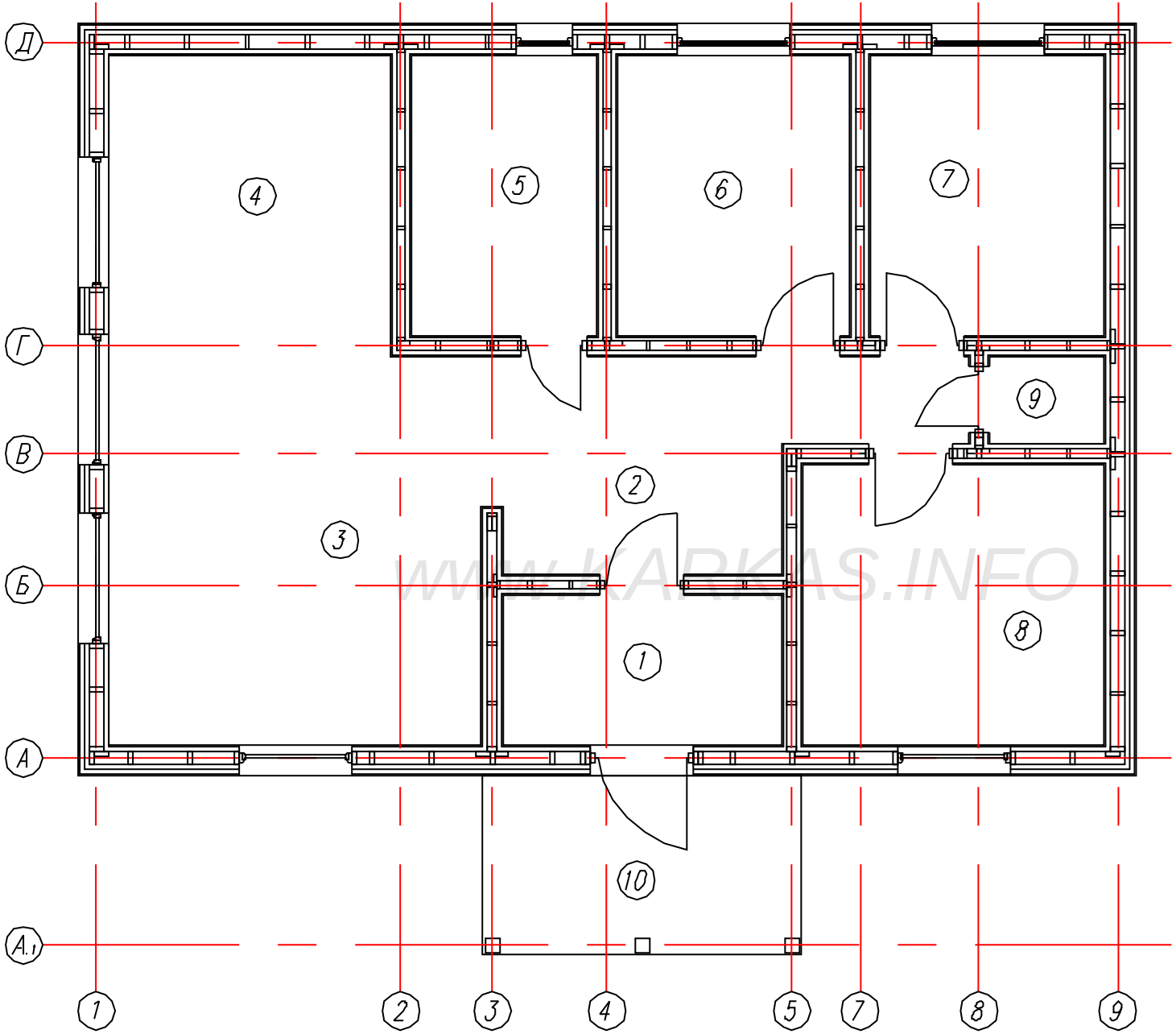

WWW.KARKAS.INFO

Экспликация помещений.		
Ном.	Наименов.	S(м²)
10	Терраса	5,0
1	Тамбур	4,7
2	Холл-прихожая	8,7
3	Гостиная	16,4
4	Кухня	9,6
5	Сан.узел	5.9
6	Детская	7,5
7	Гостевая	7,5
8	Спальня	9,6
9	Кладовка	1,1
	Итого:	71,00

Согласовано

Взам. инв.

Подпись и дата

Инв. подл.

Лист	№док	Подпись	Дата

Каркасный дом Велегож-71

План дома.

Стадия	Лист	Листов
АС	02	25

http://www.karkas.info

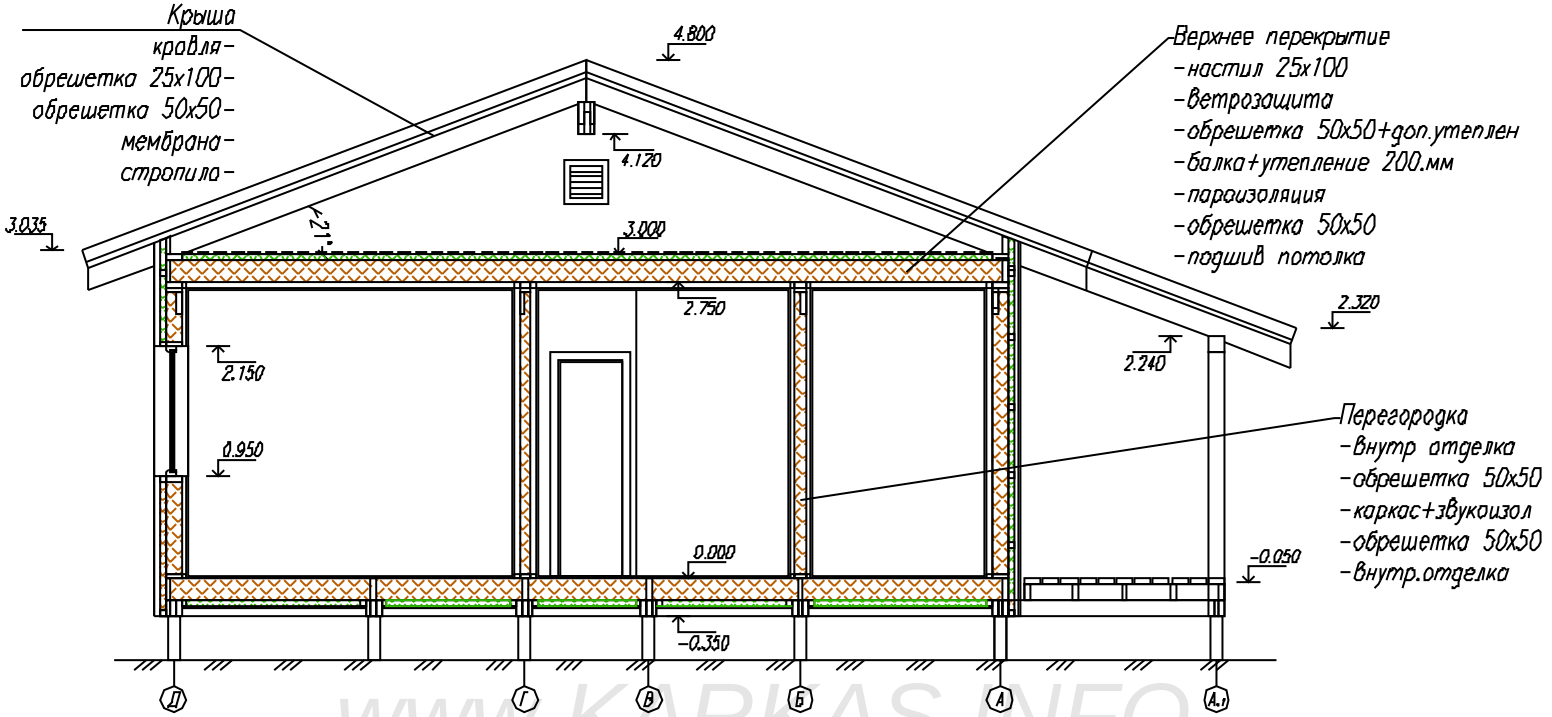

WWW.KARKAS.INFO

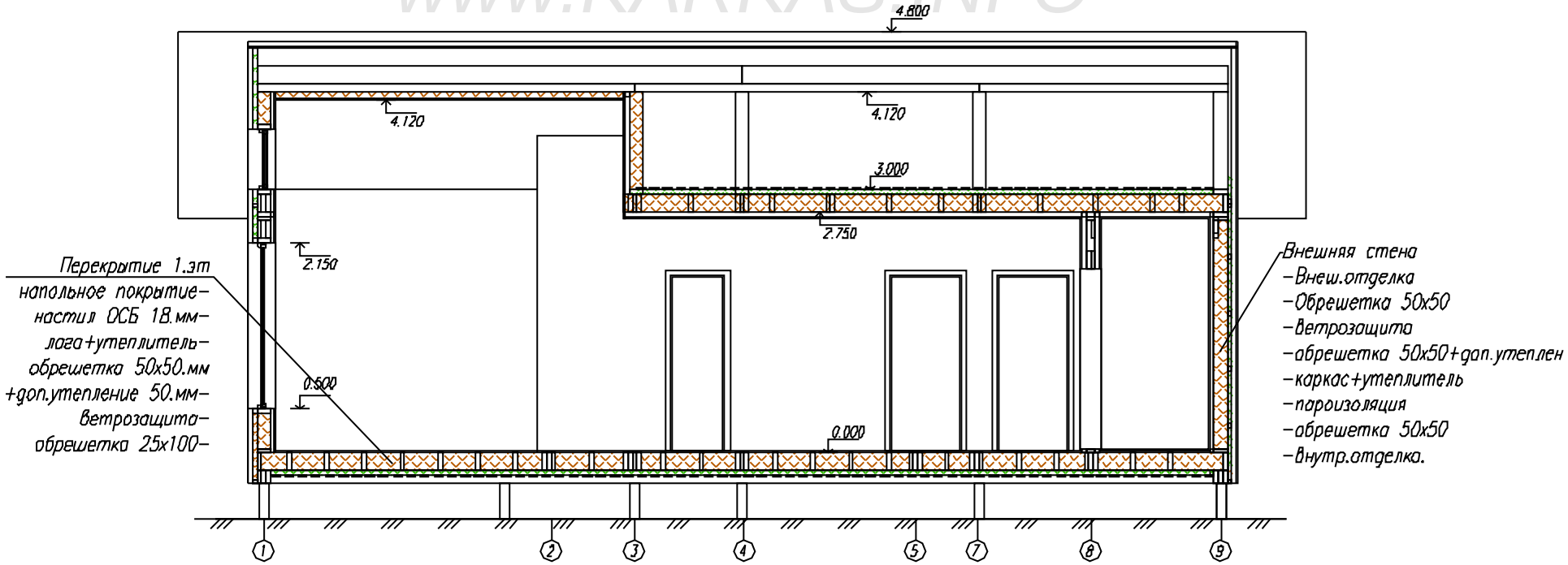

Каркасный дом КД-71 Велегож.			Стадия	Лист	Листов
			АС	03	25
Разрез дома.			7		http://www.karkas.info
Лист	Подпись	Дата			

Согласовано

Взам инв

Подпись и дата

Инв подл

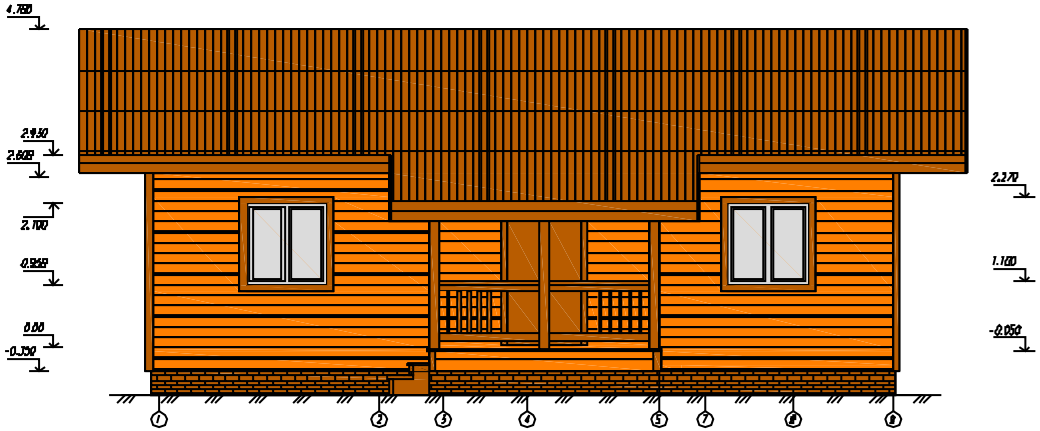

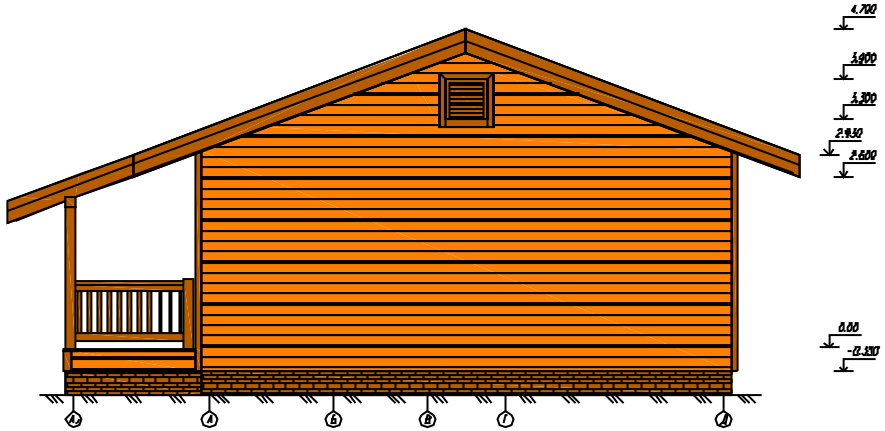

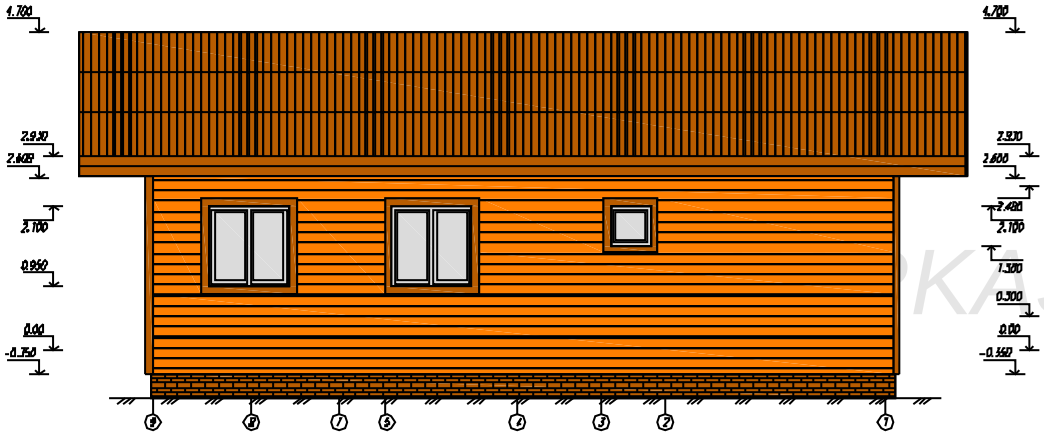

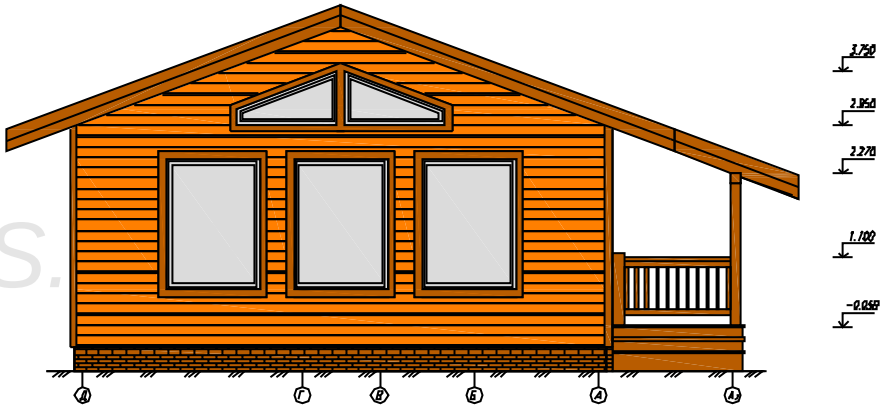

KARKAS.

Согласовано

Взам инв

Подпись и дата

Инв подл

Лист	Надок	Подпись	Дата	Каркасный дом Велегож-71		
				Фасады дома.	Стадия	Лист	Листов
					АС	04	25
				-/-	http://www.karkas.info		

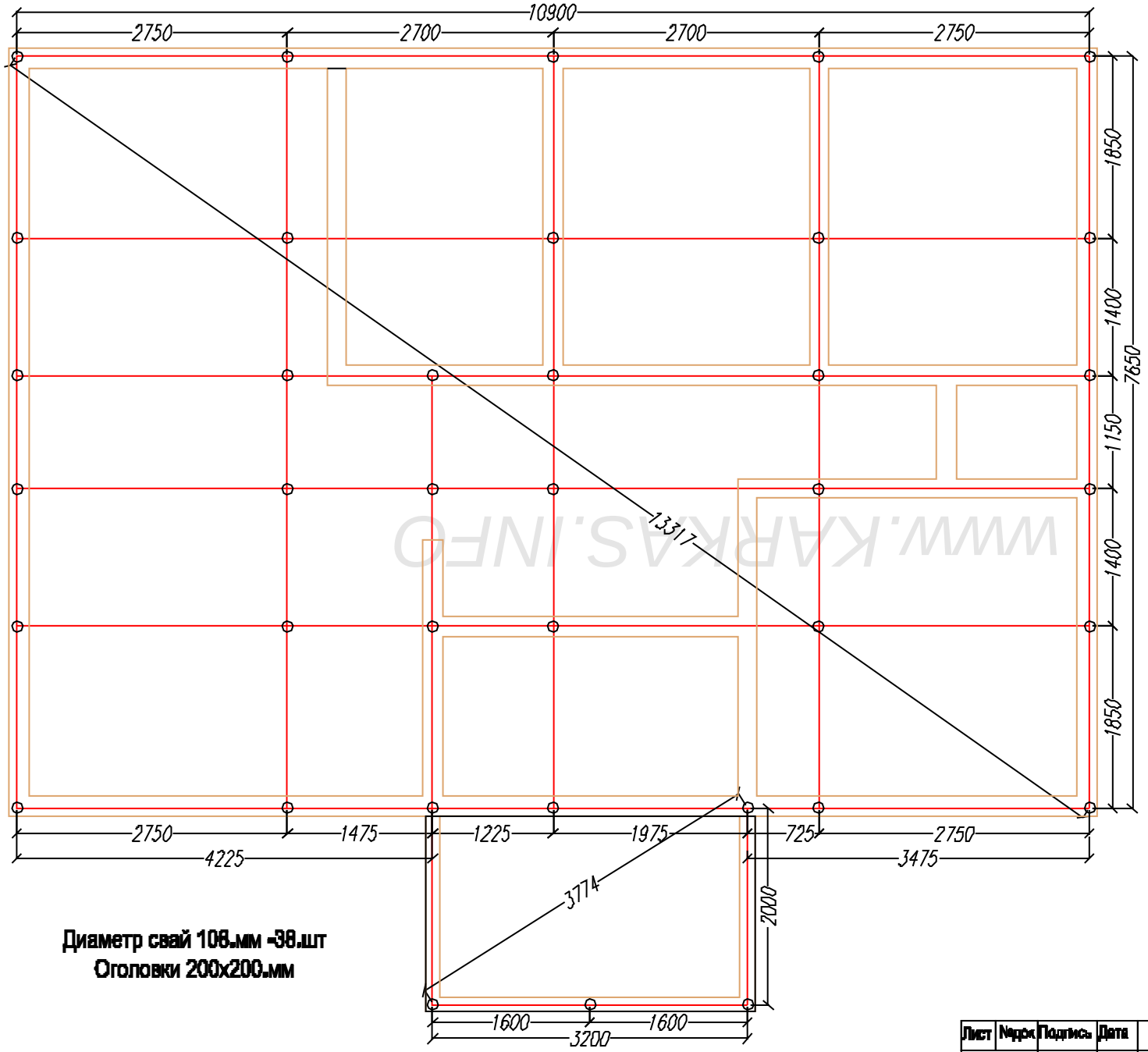

Диаметр свай 108.мм -38.шт
Оголовки 200х200.мм

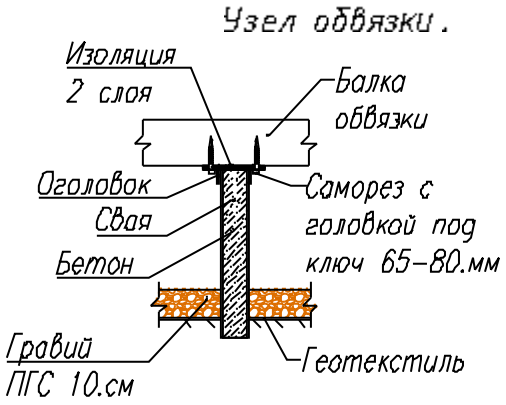

WWW.KARKAS.INFO

Согласовано

Взам. инв

Подпись и дата

Инв. подл.

Лист	Nодок	Подпись	Дата	Каркасный дом Велегож-71		
				План свайного поля.	Стадия	Лист	Листов
					АС	05	25
				+	http://www.karkas.info	

Ин. подл.	Подпись и дата	Взам. инв

Согласовано			

Узлы обвязки.

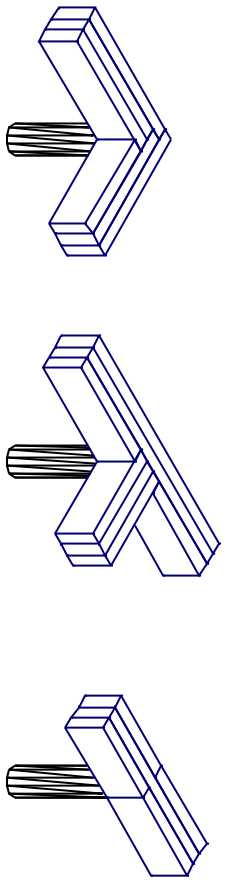

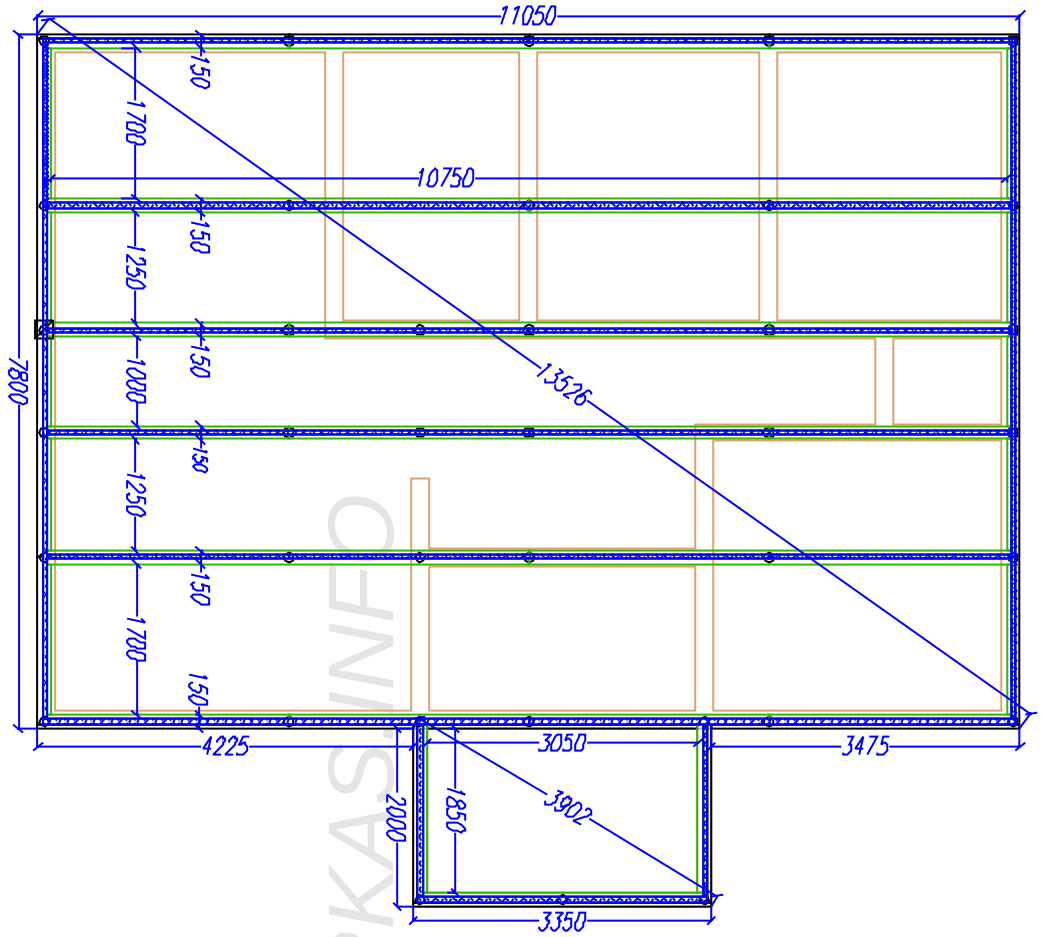

Раскрой. Обвязка свай 1.й контур.			
Ном.	Наименов.	Размер.	Шт.
1	Балка обвязки	5400x150x50	1
2	Балка обвязки	2350x150x50	2
3	Балка обвязки	5825x150x50	2
4	Балка обвязки	1875x150x50	2
5	Балка обвязки	4275x150x50	1
6	Балка обвязки	3050x150x50	1
7	Балка обвязки	3525x150x50	1
8	Балка обвязки	2000x150x50	2
9	Балка обвязки	3350x150x50	1

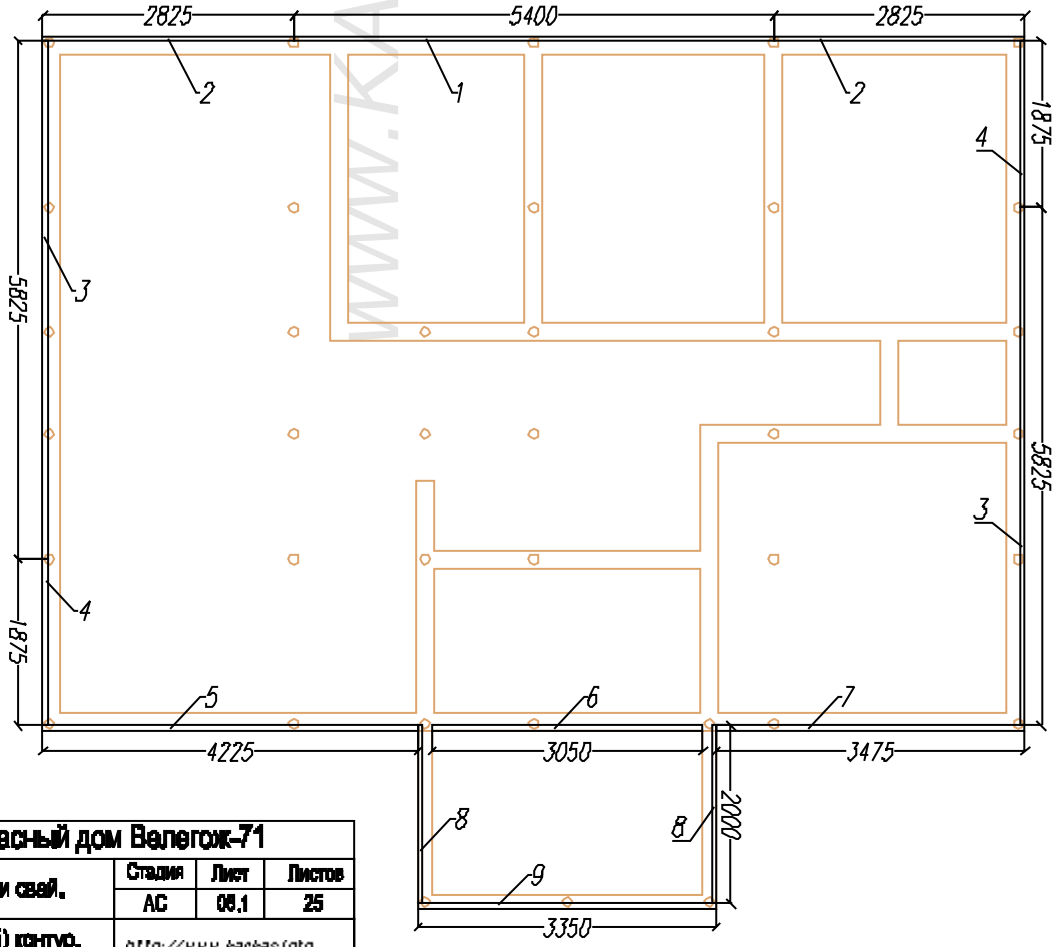

WWW.KARKAS.INFO

Лист	Название	Подпись	Дата

Каркасный дом Велегож-71			
Схема обвязки свай.	Стадия	Лист	Листов
	АС	08.1	25
Внешний (1.й) контур.	http://www.karkas.info		

Ин подл	Подпись и дата	Взам инв

Согласовано			

Раскрой. Обвязка свай 2.й контур.			
Ном.	Наименов.	Размер.	Шт.
10	Балка обвязки	5475x150x50	4
11	Балка обвязки	5775x150x50	2
12	Балка обвязки	1825x150x50	2
13	Балка обвязки	5400x150x50	2
14	Балка обвязки	2725x150x50	4
15	Балка обвязки	5425x150x50	4
16	Балка обвязки	1950x150x50	2
17	Балка обвязки	3250x150x50	1

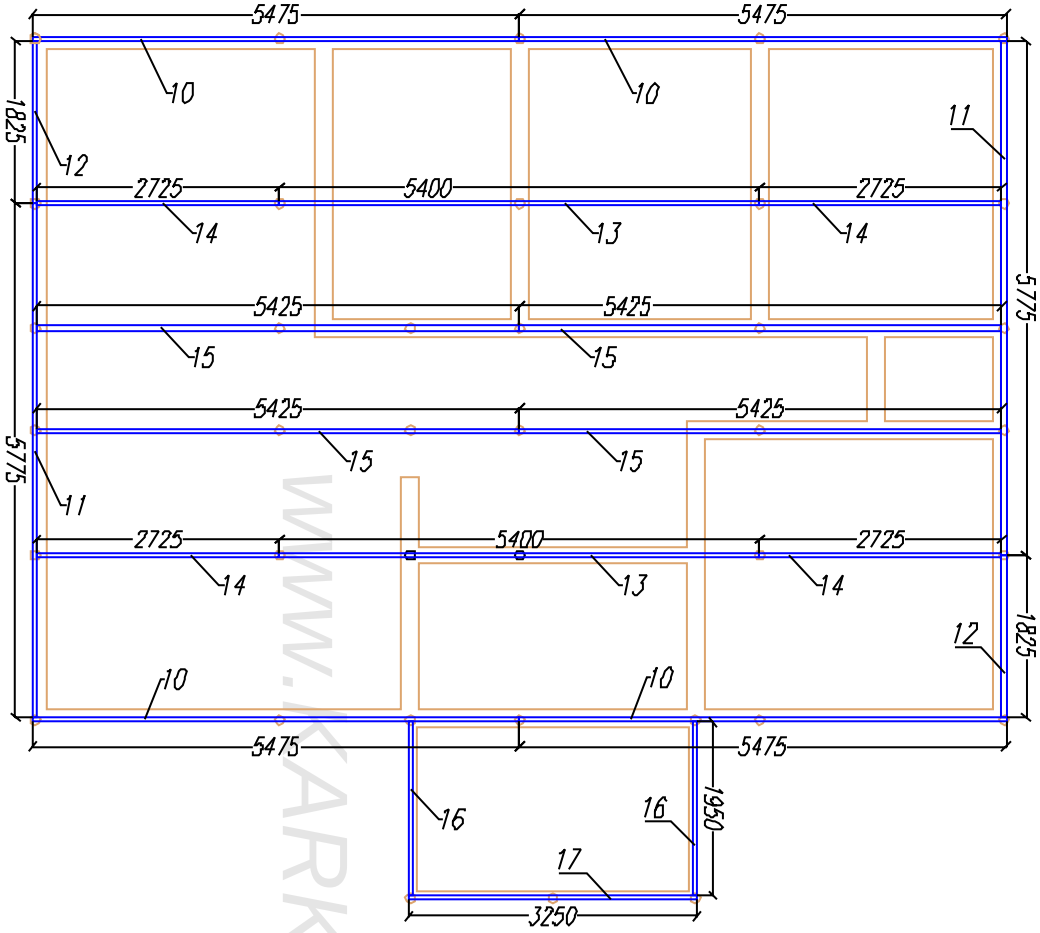

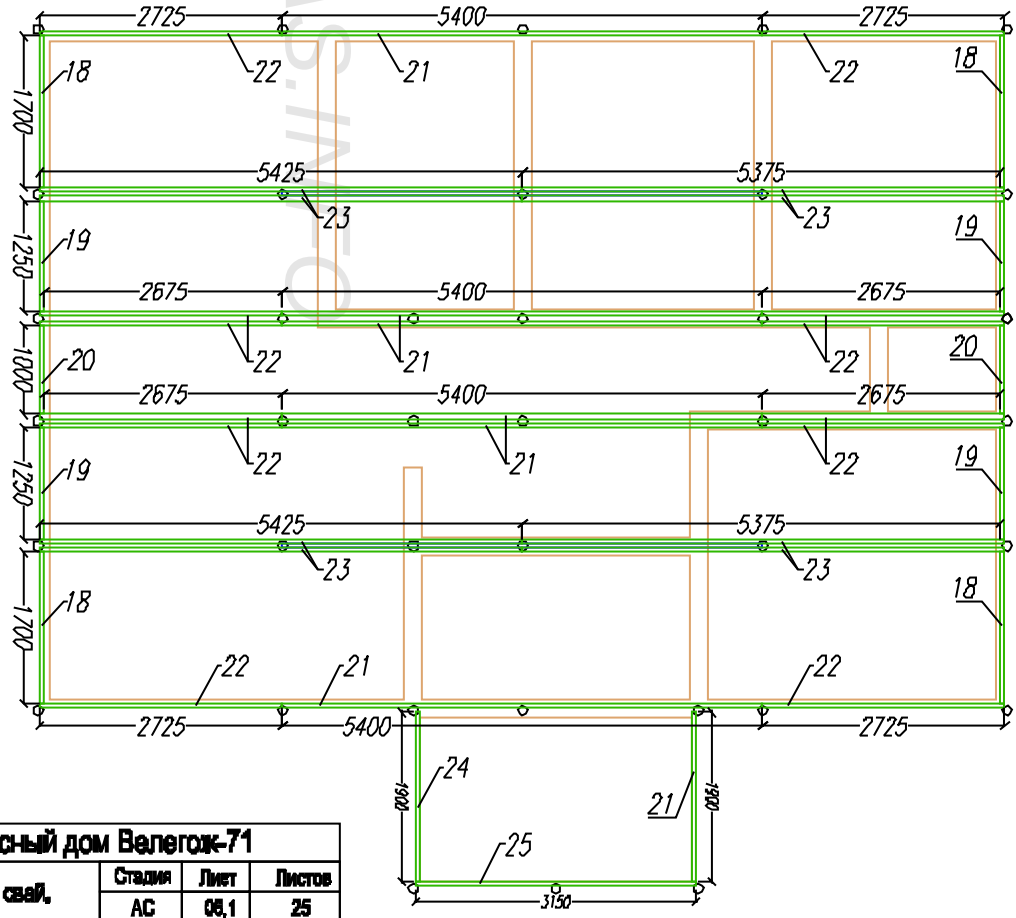

Раскрой. Обвязка свай 3.й контур.			
Ном.	Наименов.	Размер.	Шт.
18	Балка обвязки	1700x150x50	4
19	Балка обвязки	1250x150x50	4
20	Балка обвязки	1000x150x50	2
21	Балка обвязки	5400x150x50	6
22	Балка обвязки	2725x150x50	8
23	Балка обвязки	5425x150x50	8
24	Балка обвязки	1900x150x50	2
25	Балка обвязки	3150x150x50	1

WWW.KARKAS.INFO

Лист	Надок	Подпись	Дата	Каркасный дом Велегож-71		
				Схема обвязки свай.	Стадия	Лист	Листов
					АС	06.1	25
				Средний (2.й) контур. Внутр. (3.й) контур.	http://www.karkas.info		

Согласовано			

Ин подл	Подпись и дата	Взам инв

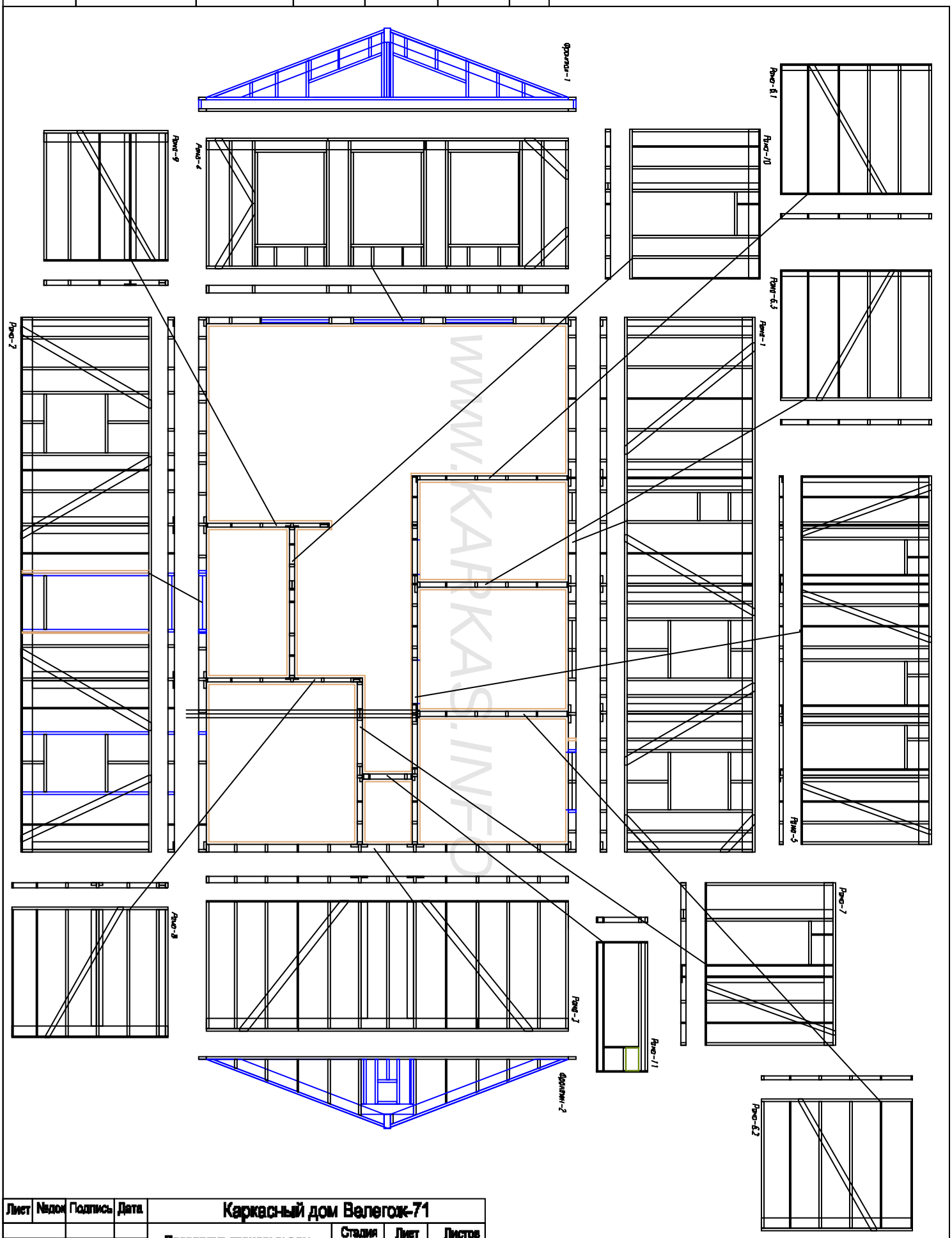

WWW.KARKAS.INFO

Лист	Надок	Подпись	Дата	Каркасный дом Велегож-71		
				Раскладка стеновых рам.	Стадия	Лист	Листов
					АС	07.	25
				+	http://www.karkas.info		

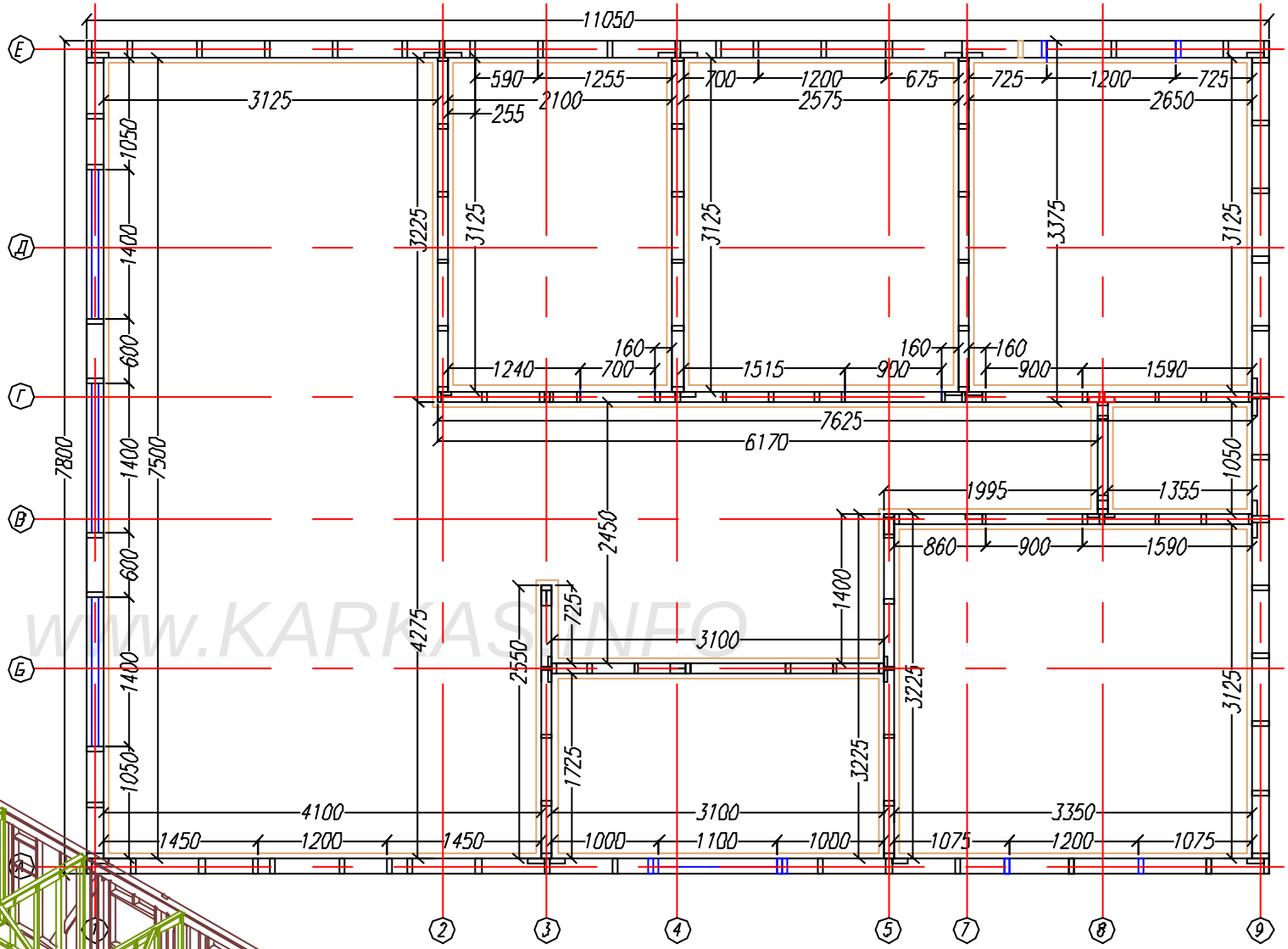

WWW.KARKAS.INFO

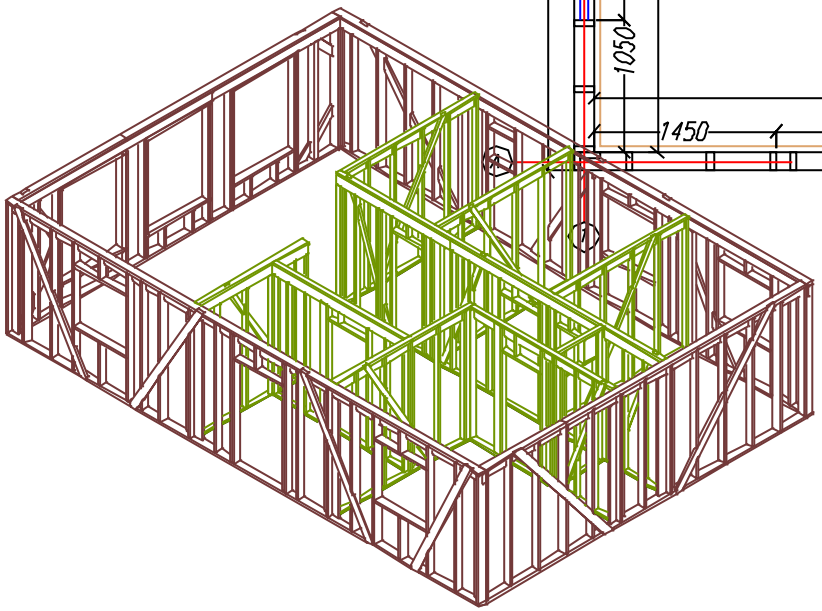

Согласовано

Взам. инв.

Подпись и дата

Инв. подл.

Лист	Nдок.	Подпись	Дата	Каркасный дом Велегож-71		
				Размеры помещений 1,эт	Стадия	Лист	Листов
					АС	08	25
				-	http://www.karkas.info	

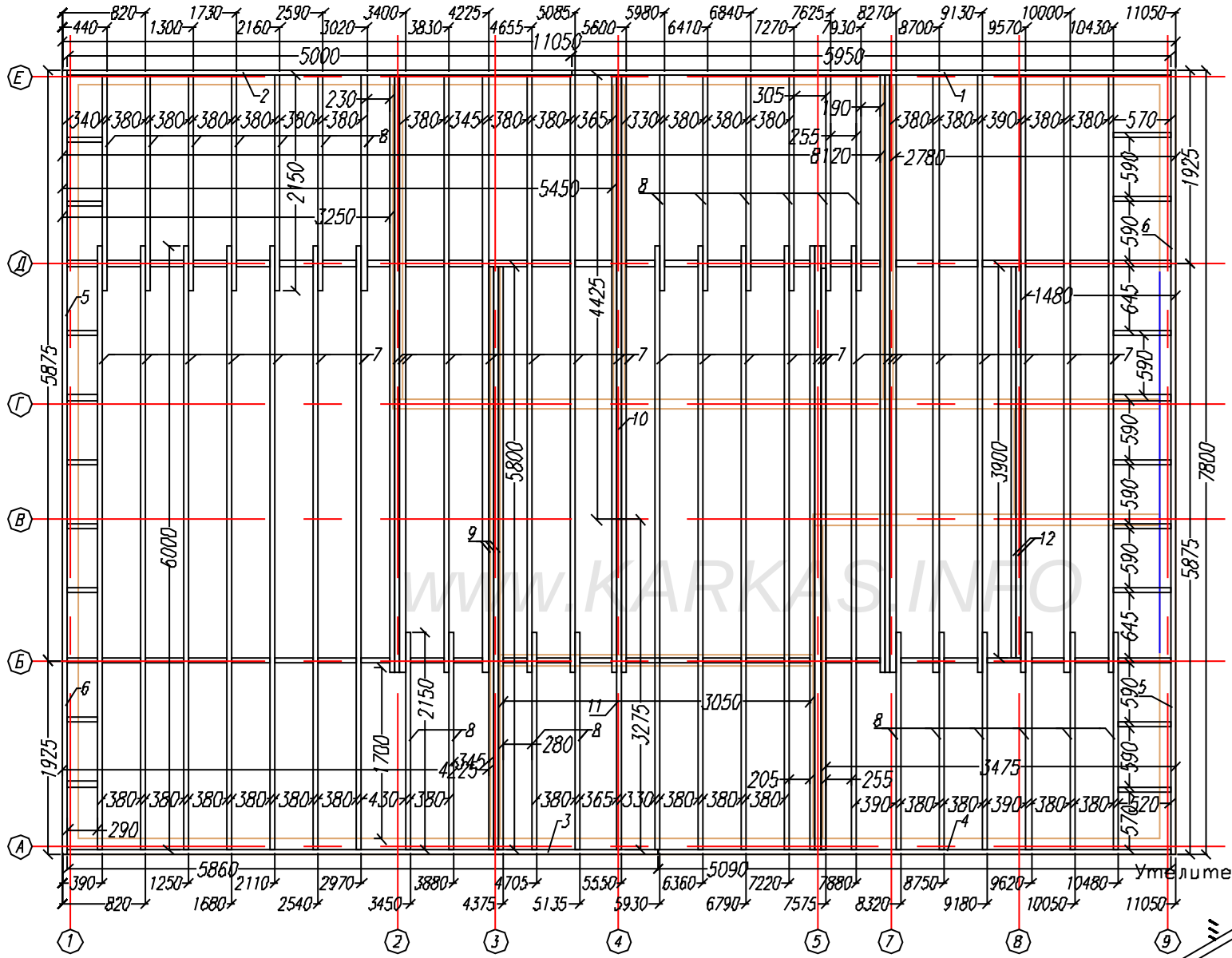

Раскрой. Нижнее перекрытие.			
Ном.	Наименов.	Размер.	Шт.
1	Фасад.доска	5950x200x50	1
2	Фасад.доска	5000x200x50	1
3	Фасад.доска	5860x200x50	1
4	Фасад.доска	5090x200x50	1
5	Фасад.доска	5875x200x50	2
6	Фасад.доска	1925x200x50	2
7	Лага	6000x200x50	35
8	Лага	2150x200x50	23
9	Лага	5800x200x50	3
10	Лага	4425x200x50	1
11	Лага	3275x200x50	1
12	Лага	3900x200x50	2

Узел нижнего перекрытия.

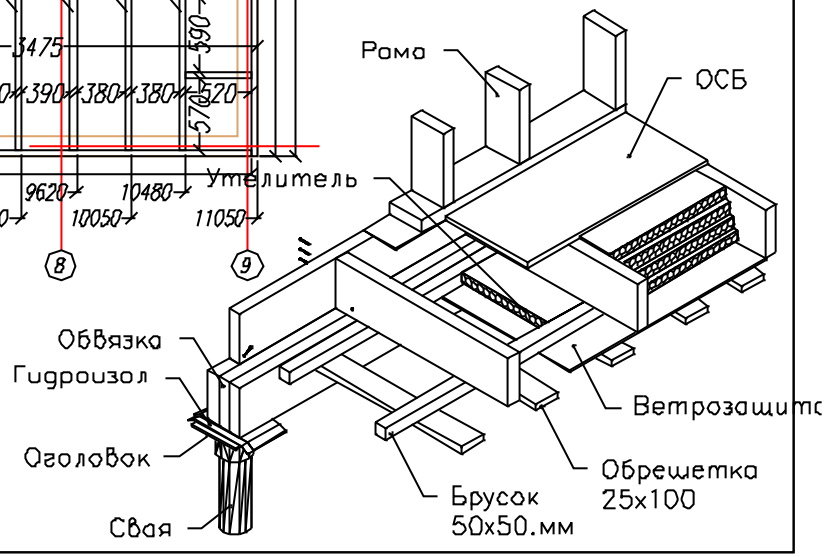

Согласовано

Взам. инв.

Подпись и дата

Инв. подл.

Лист	Докум.	Подпись	Дата	Каркасный дом Велегож-71		
				Нижнее перекрытие.	Стадия	Лист	Листов
					АС	09	25
				-/-	http://www.karkas.info		

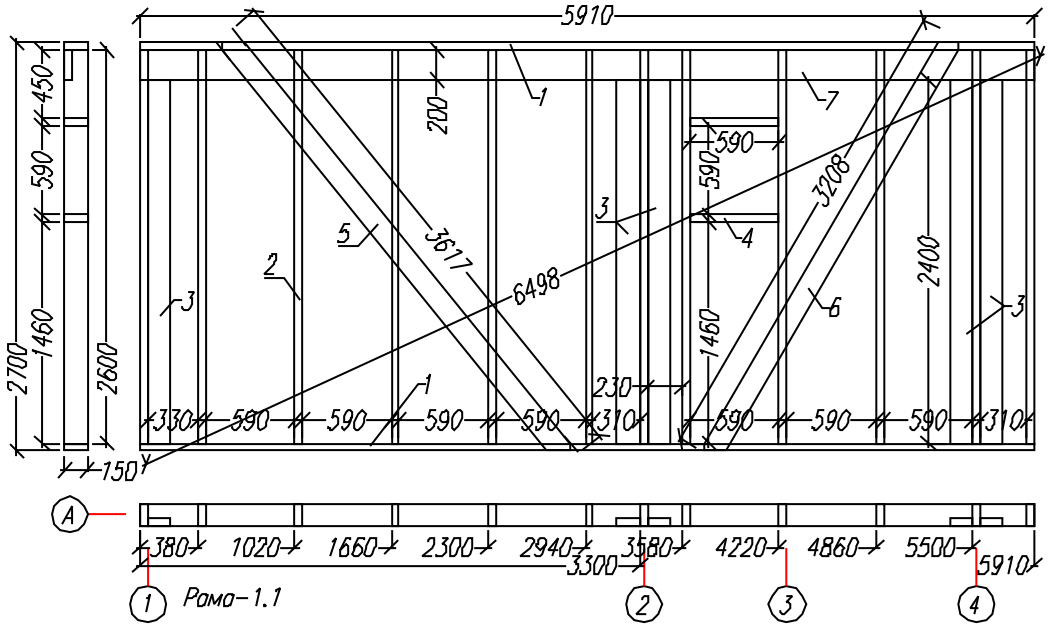

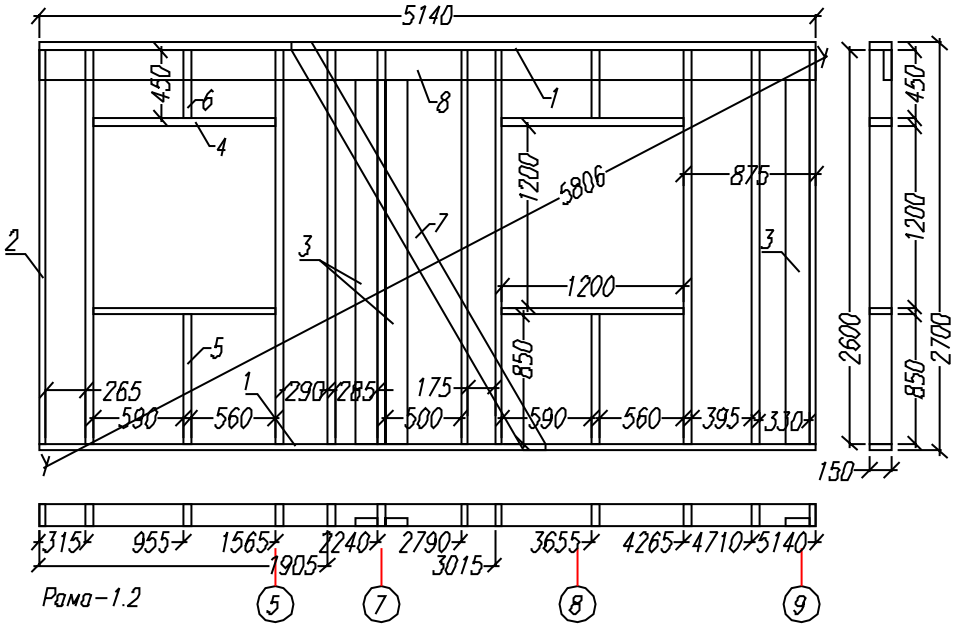

Раскрой. Рама-1.1								
Ном.	Наименов.	Размер.	Шт.		Ном.	Наименов.	Размер.	Шт.
1	Лежень	5910x150x50	2		5	Укос	3620x150x50	1
2	Стойка	2600x150x50	12		6	Укос	3210x150x50	1
3	Стойка	2450x150x50	5					
4	Балка	590x150x50	1		7	Ригель	5910x200x50	1

Раскрой. Рама-1.2								
Ном.	Наименов.	Размер.	Шт.		Ном.	Наименов.	Размер.	Шт.
1	Лежень	5140x150x50	2		6	Стойка	450x150x50	2
2	Стойка	2600x150x50	10		7	Укос	3210x150x50	1
3	Стойка	2450x150x50	3					
4	Балка	1200x150x50	4		8	Ригель	5140x200x50	1
5	Стойка	850x150x50	2					

WWW.KARKAS.INFO

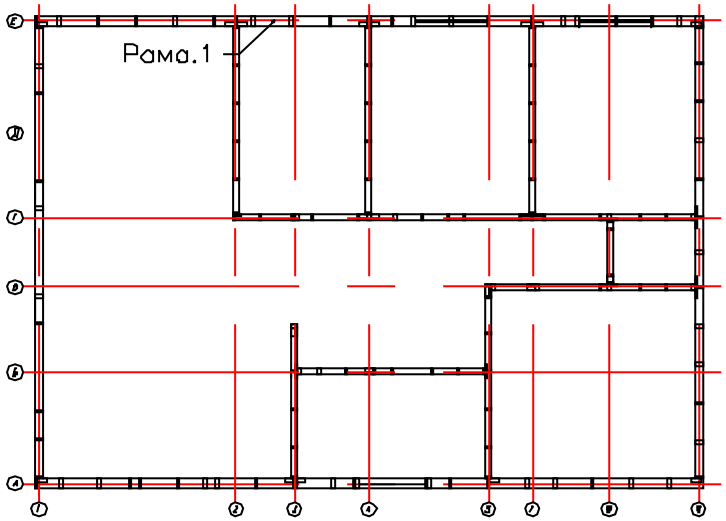

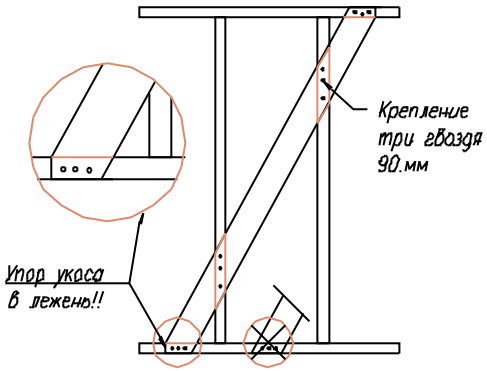

Узел врезки укоса.

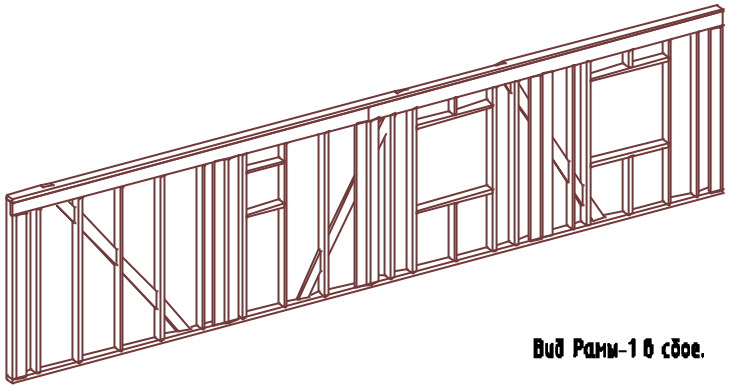

Вид Рамы-1 в сборе.

Согласовано	
Взам. инв	
Подпись и дата	
Инв. подл	

Лист	Надок	Подпись	Дата	Каркасный дом Велегож-71		
				Рама-1	Стадия	Лист	Листов
					АС	10	25
				-/-	http://www.karkas.info		

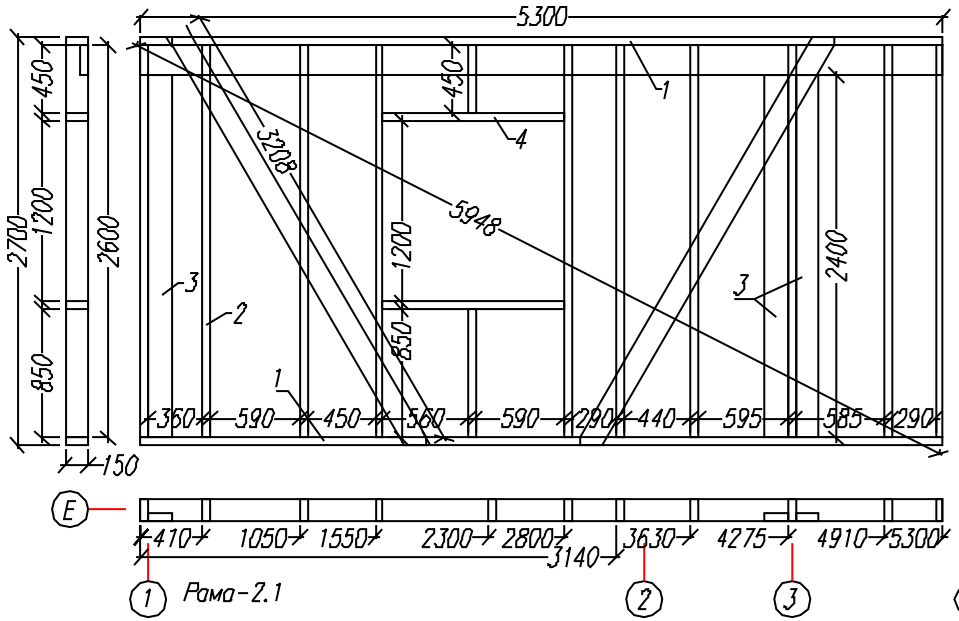

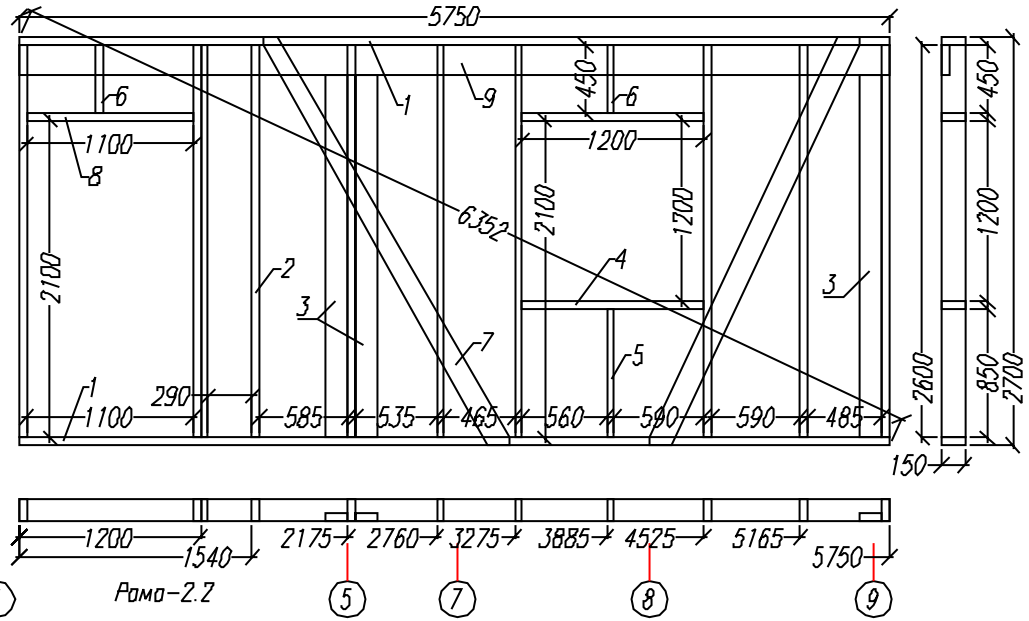

Раскрой. Рама-2.1								
Ном.	Наименов.	Размер.	Шт.		Ном.	Наименов.	Размер.	Шт.
1	Лежень	5300x150x50	2		6	Стойка	450x150x50	1
2	Стойка	2600x150x50	10		7	Укос	3210x150x50	2
3	Стойка	2450x150x50	3					
4	Балка	1200x150x50	2		8	Ригель	5300x200x50	1
5	Стойка	850x150x50	1					

Раскрой. Рама-2.2								
Ном.	Наименов.	Размер.	Шт.		Ном.	Наименов.	Размер.	Шт.
1	Лежень	5750x150x50	2		6	Стойка	450x150x50	2
2	Стойка	2600x150x50	10		7	Укос	3210x150x50	2
3	Стойка	2450x150x50	3		8	Балка	1100x150x50	1
4	Балка	1200x150x50	2					
5	Стойка	850x150x50	1		9	Ригель	5750x200x50	1

WWW.KARKAS.INFO

Узел оконного дверного проема.

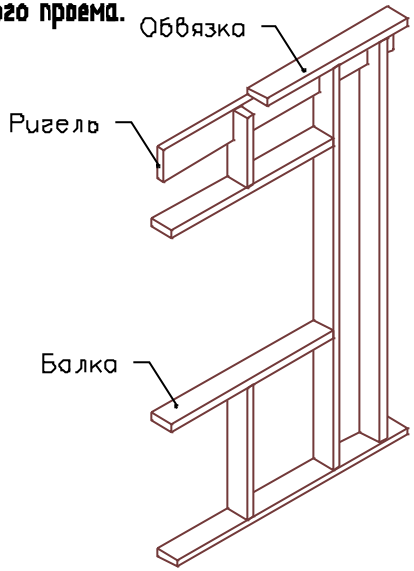

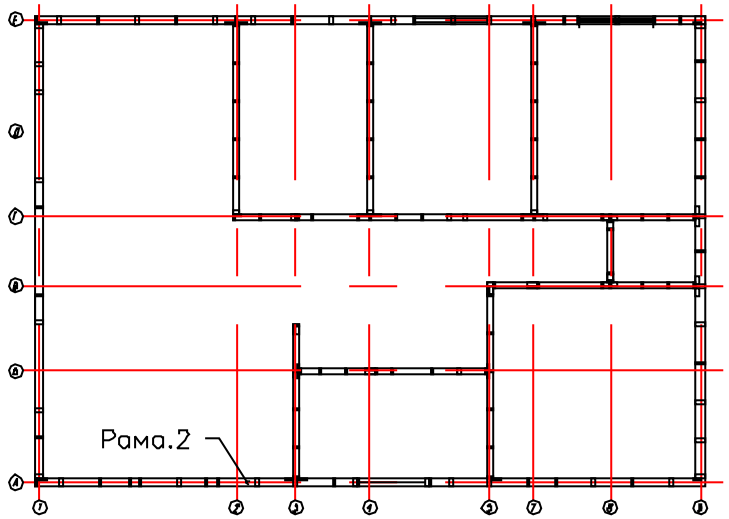

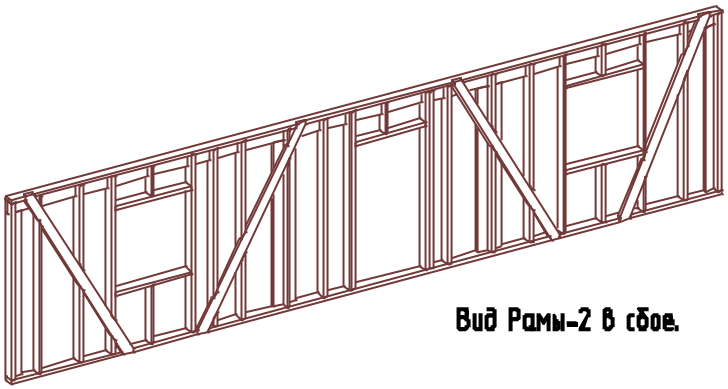

Вид Рамы-2 в сборе.

Лист	Надок	Подпись	Дата	Каркасный дом Велегож-71		
				Внешние стены	Стадия	Лист	Листов
					АС	11	25
				Рама-2	http://www.karkas.info		

Согласовано

Взам. инв

Подпись и дата

Инв. подл.

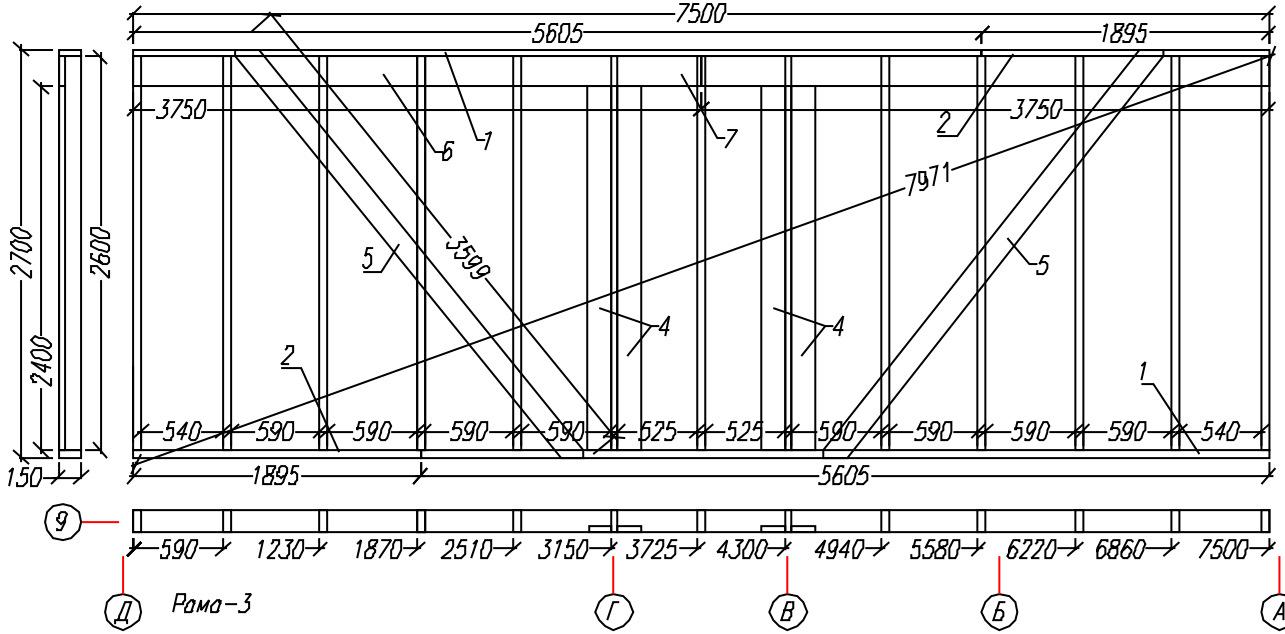

Вид Рамы-3 / 4 в сборе.

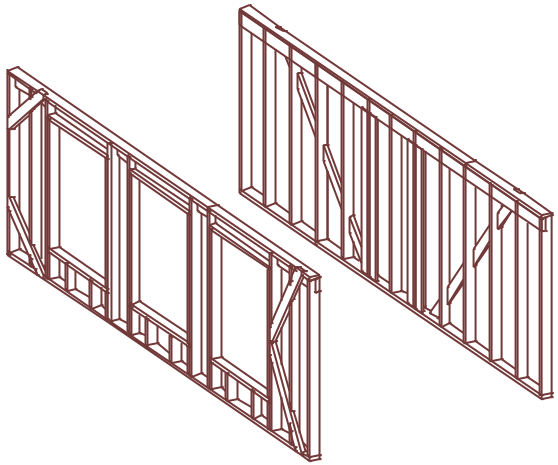

Раскрой. Рама-3.0			
Ном.	Наименов.	Размер.	Шт.
1	Лежень	5750x150x50	2
2	Лежень	1895x150x50	2
3	Стойка	2600x150x50	13
4	Стойка	2450x150x50	4
5	Укос	3600x150x50	2
6	Ригель	1895x200x50	1
7	Ригель	3750x200x50	1

Раскрой. Рама-4.0			
Ном.	Наименов.	Размер.	Шт.
1	Лежень	4925x150x50	2
2	Лежень	2525x150x50	2
3	Стойка	2600x150x50	10
4	Стойка	400x150x50	12
5	Балка	1500x150x50	6
6	Стойка	1900x150x50	6
7	Ригель	4525x200x50	1
8	Ригель	2975x200x50	1

WWW.KARKAS.INFO

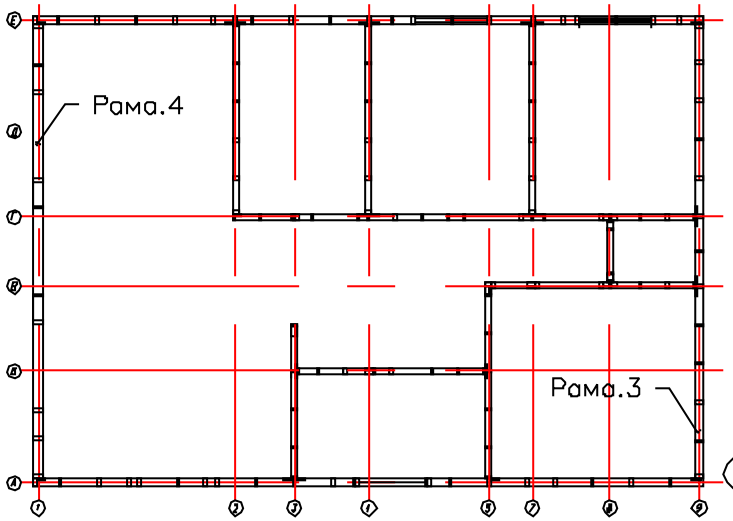

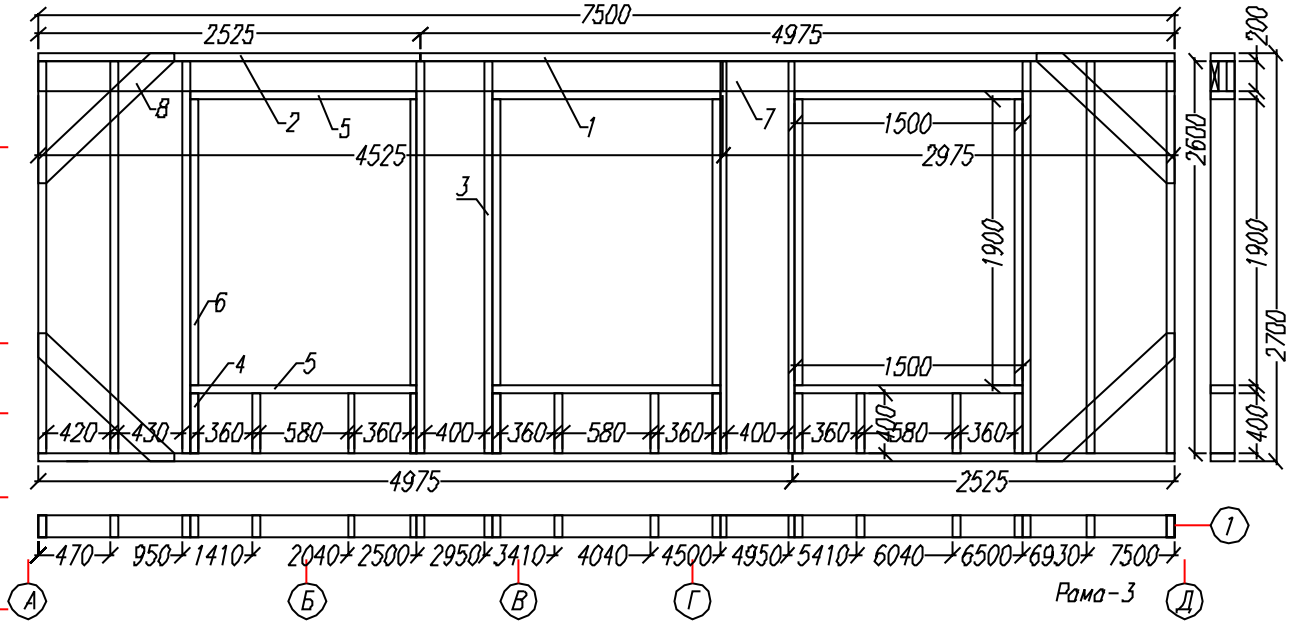

Каркасный дом Вологда-71

Внешние стены

Рама-3/4

Стадия	Лист	Листов
АС	12	25

http://www.karkas-info.ru

Согласовано

Взам. инв.

Подпись и дата

Инв. подл.

Лист | Подпись | Дата

Вид Рамы-5 в сборе.

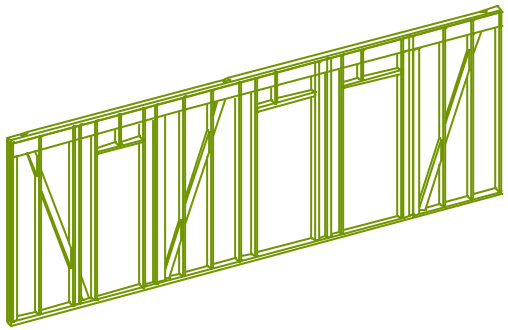

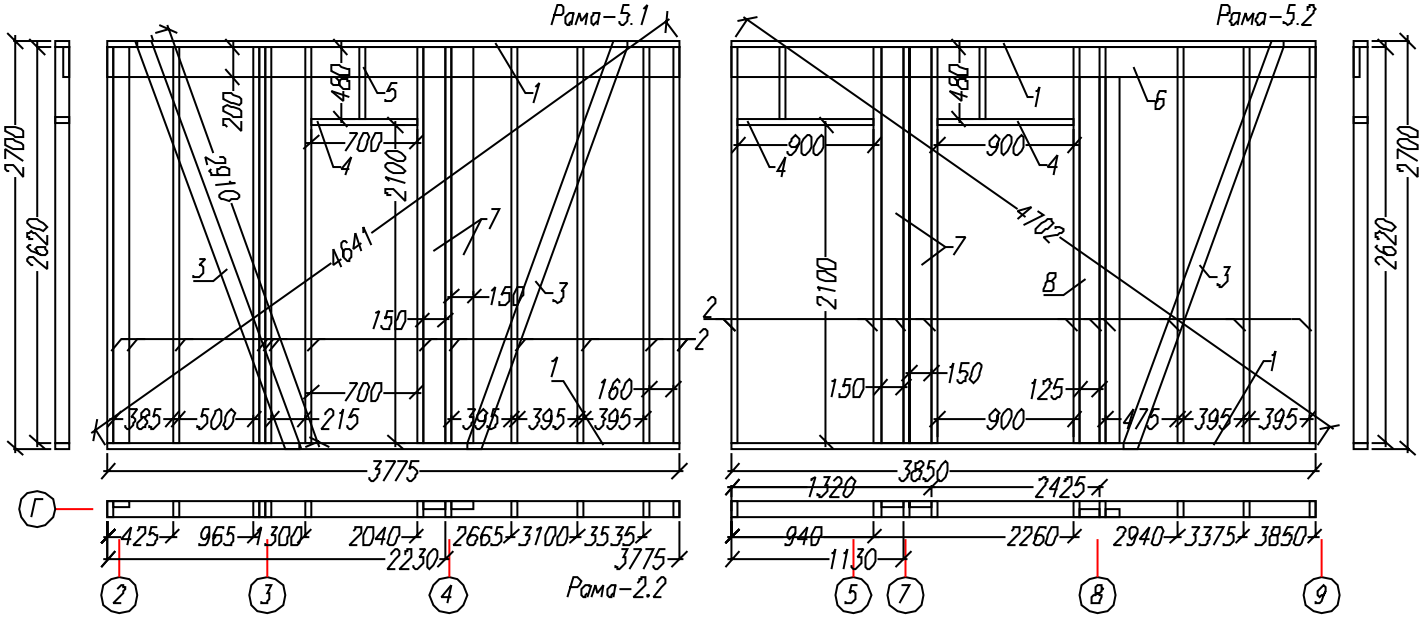

Раскрой. Рама-5.1			
Ном.	Наименов.	Размер.	Шт.
1	Лежень	3375x100x40	2
2	Стойка	2620x100x40	13
3	Укос	2910x100x40	2
4	Балка	900x100x40	1
5	Стойка	480x100x40	1
6	Ригель	3375x200x50	1
7	Стойки	2620x150x50	2

Раскрой. Рама-5.2			
Ном.	Наименов.	Размер.	Шт.
1	Лежень	3850x100x40	2
2	Стойка	2620x100x40	10
3	Укос	2910x100x40	2
4	Балка	900x100x40	2
5	Стойка	480x100x40	2
6	Ригель	3850x200x50	1
7	Стойки	2620x150x50	2
8	Стойка	2620x125x50	1

www.KARKAS.INFO

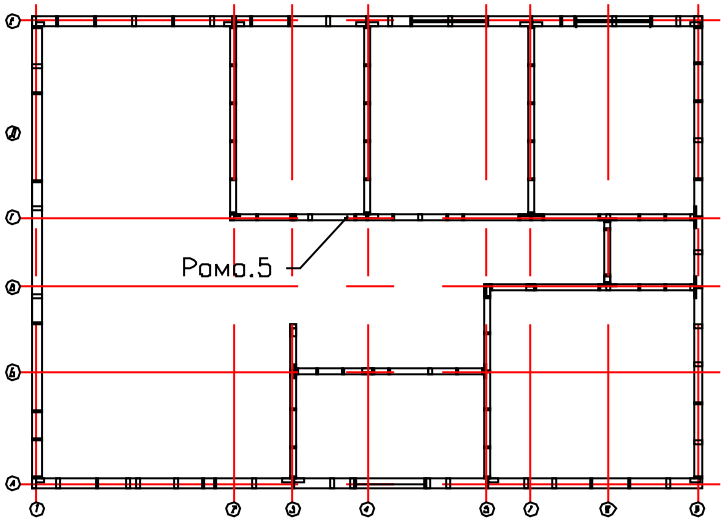

Установка перегородок на лаги перекрытия.

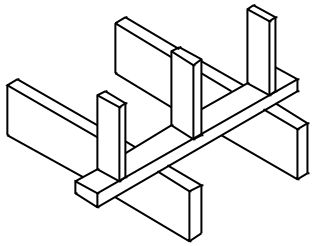

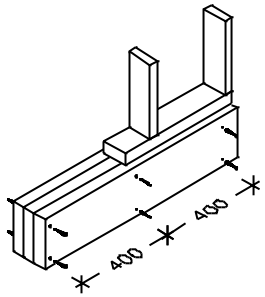

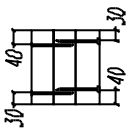

Согласовано

Взам инв

Подпись и дата

Инв подл

Каркасный дом Велегож-71					
Перегородки		Стадия	Лист	Листов	
		АС	13	25	
Рама-5		http://www.karkas.info			
Лист	Nдок	Подпись	Дата		

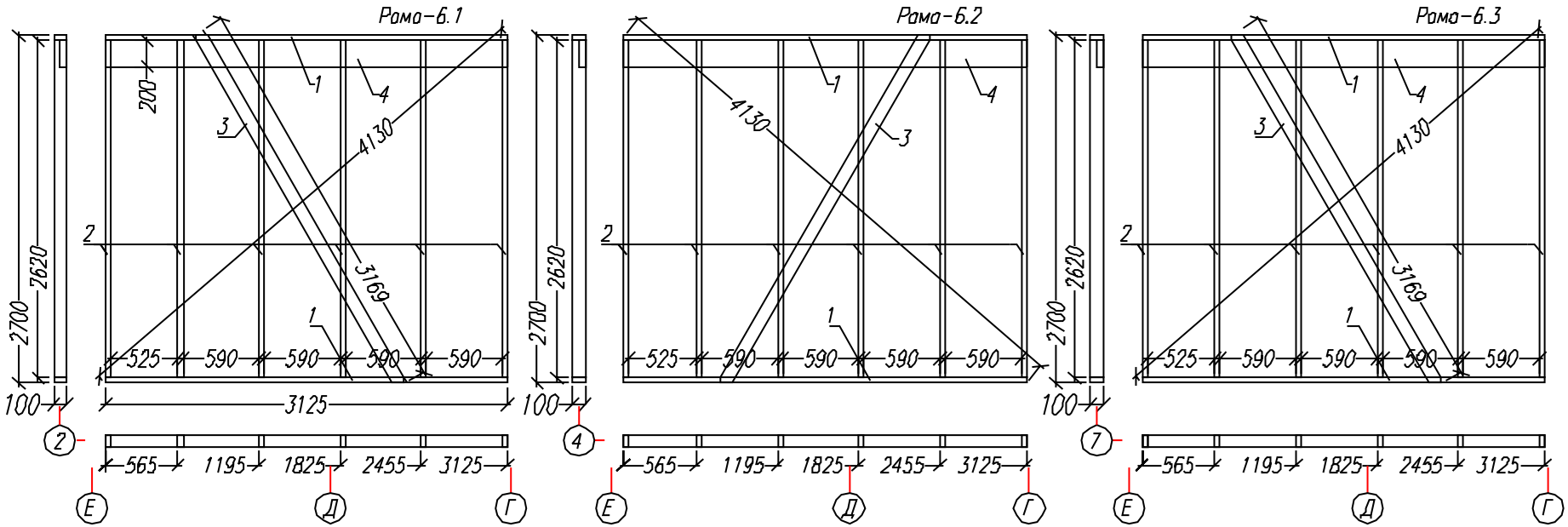

Раскрой. Рама-6-1,2,3.			
Ном.	Наименов.	Размер.	Шт.
1	Лежень	3125x100x40	6
2	Стойка	2620x100x40	18
3	Укос	3170x150x50	3
4	Ригель	3125x200x50	3

www.KARKAS.INFO

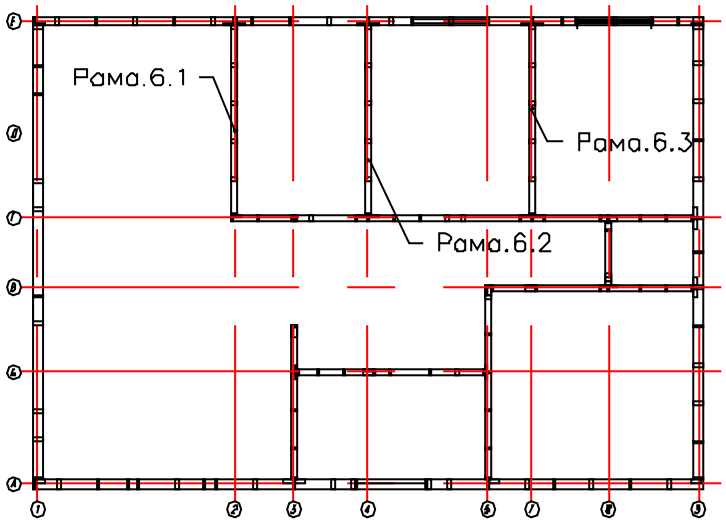

Вид Рамы-6-1,2,3. В сборе.

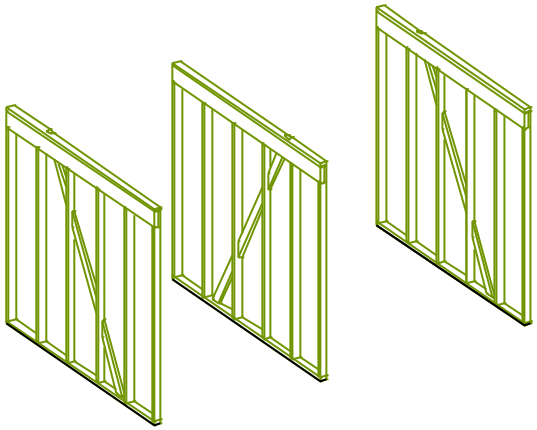

Согласовано

Взам инв

Подпись и дата

Инв подл

Каркасный дом Велегож-71			
Перегородки.	Стадия	Лист	Листов
	АС	14	25
Рама 6-1,2,3.	http://www.karkas.info		

Лист | Nдок | Подпись | Дата

Раскрой. Рама-8			
Ном.	Наименов.	Размер.	Шт.
1	Лежень	3225x100x40	2
2	Стойка	2620x100x40	7
3	Укос	3100x100x40	1
6	Ригель	3225x200x50	1
7	Стойки	2460x100x40	2

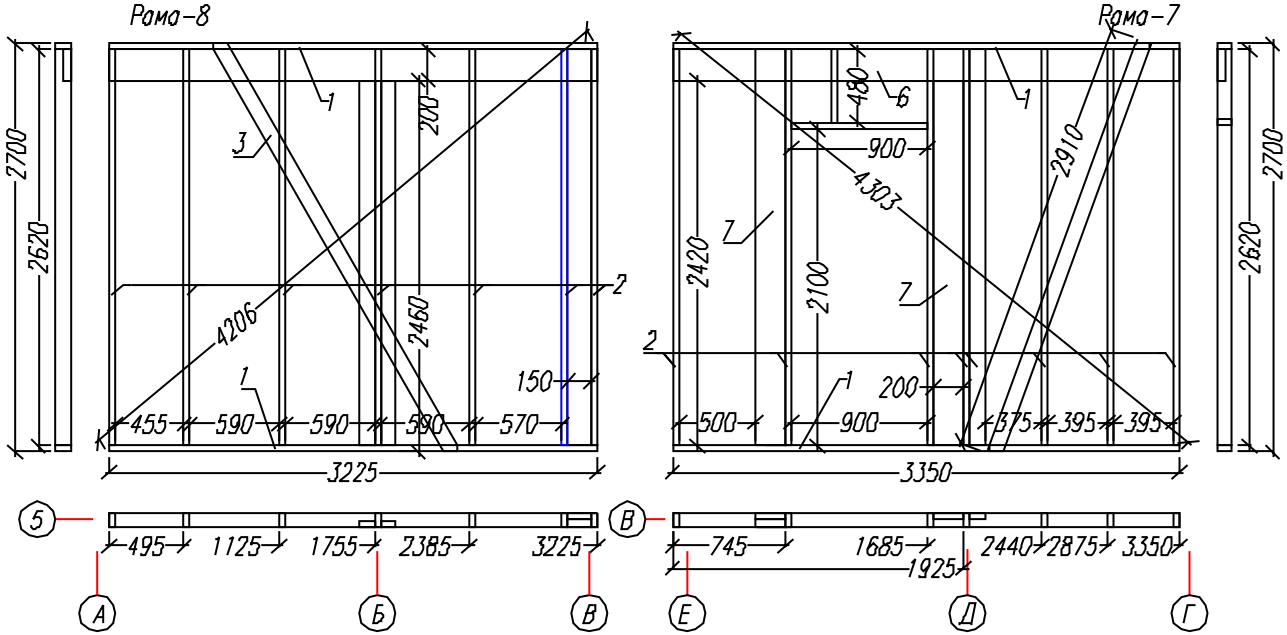

Раскрой. Рама-7			
Ном.	Наименов.	Размер.	Шт.
1	Лежень	3350x100x40	2
2	Стойка	2620x100x40	8
3	Укос	2910x100x40	1
4	Балка	900x100x40	1
5	Стойка	480x100x40	1
6	Ригель	3350x200x50	1
7	Стойки	2620x200x50	3
8	Стойка	2420x200x50	2

www.KARKAS.INFO

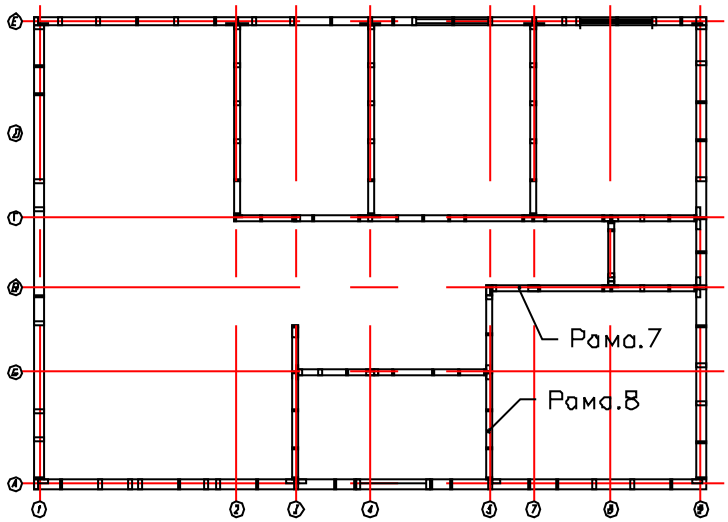

Вид Рамы-7, 8.

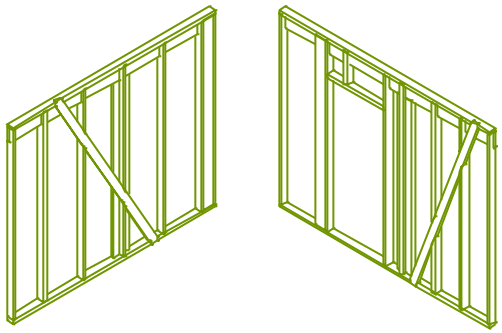

Согласовано

Взам инв

Подпись и дата

Инв подл

Каркасный дом Велегож-71			
Перегородки.	Стадия	Лист	Листов
	АС	15	25
Рама 7, 8.	http://www.karkas.info		

Дата | Подпись | Кол.уч | Лист

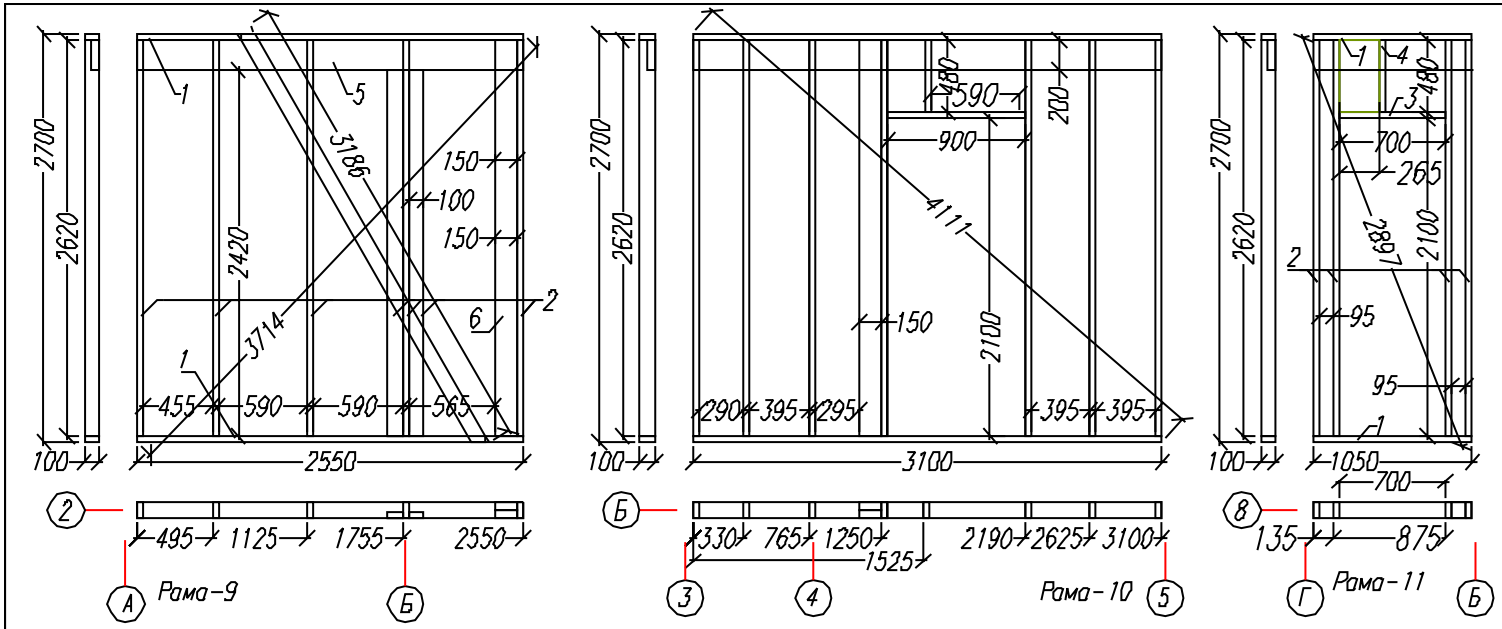

Раскрой. Рама-9.			
Ном.	Наименов.	Размер.	Шт.
1	Лежень	2550x100x40	6
2	Стойка	2620x100x40	5
3	Укос	3190x100x40	1
4	Стойка	2420x100x40	2
5	Ригель	2250x200x50	1
6	Стойки	2620x150x50	1

Раскрой. Рама-10			
Ном.	Наименов.	Размер.	Шт.
1	Лежень	3100x100x40	2
2	Стойка	2620x100x40	10
3	Балка	900x100x40	2
4	Стойка	480x100x40	2
6	Ригель	3850x200x50	1
7	Стойки	2620x150x50	2

Раскрой. Рама-11			
Ном.	Наименов.	Размер.	Шт.
1	Лежень	1050x100x40	2
2	Стойка	2620x100x40	4
3	Балка	700x100x40	1
4	Стойка	480x100x40	1
5	Ригель	1050x200x50	1

WWW.KARKAS.RU

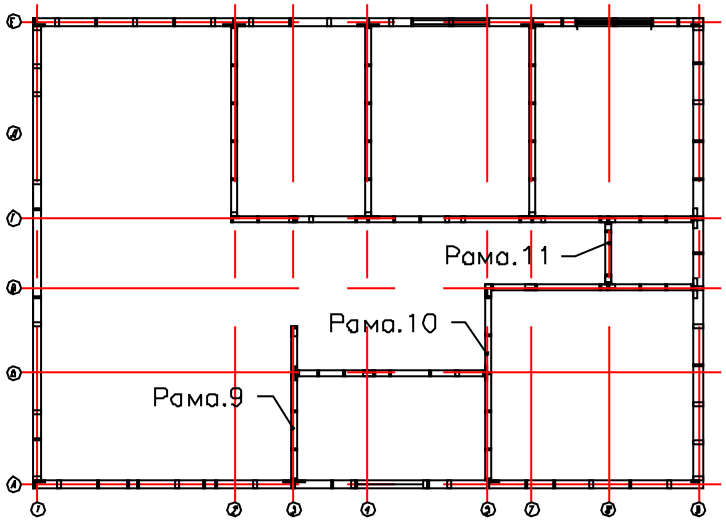

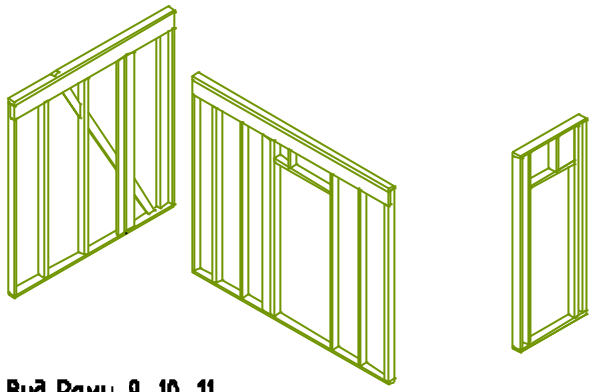

Вид Рамы-9, 10, 11.

Согласовано

Взам инв

Подпись и дата

Инв подл

Изм	Кол.уч	Подпись	Дата

Каркасный дом Велегож-71

Перегородки.

Рамы 9, 10, 11.

Стадия	Лист	Листов
АС	16	25

http://www.karkas-info.ru

Раскрой. Верхняя обвязка.			
Ном.	Наименов.	Размер.	Шт.
1	Лежень	6000x150x50	1
2	Лежень	1800x150x50	1
3	Лежень	3125x150x50	1
4	Лежень	2100x150x50	1
5	Лежень	2575x150x50	1
6	Лежень	2650x150x50	1
7	Лежень	3275x150x50	1
8	Лежень	1050x150x50	1
9	Лежень	3350x150x50	1
10	Лежень	3100x150x50	1
11	Лежень	410x150x50	1
12	Лежень	3375x100x50	3
13	Лежень	2100x100x50	1
14	Лежень	2575x100x50	1
15	Лежень	1200x100x50	1
16	Лежень	1350x100x50	2
17	Лежень	1250x100x50	1
18	Лежень	2000x100x50	2
19	Лежень	1300x100x50	1
20	Лежень	1875x100x50	2
21	Лежень	3300x100x50	1
22	Лежень	725x100x50	1

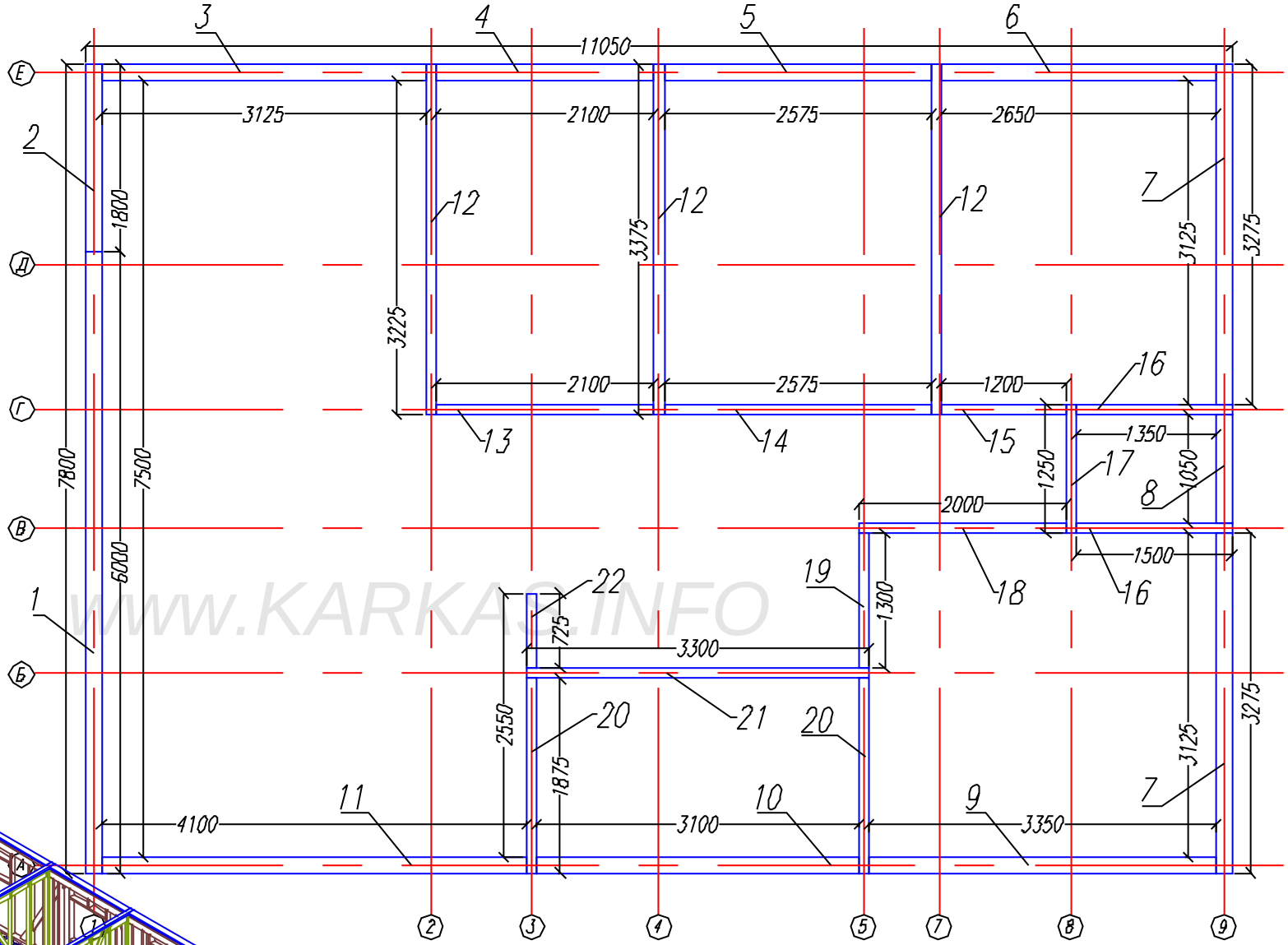

WWW.KARKAS.INFO

Под верхней обвязкой проложить утеплитель

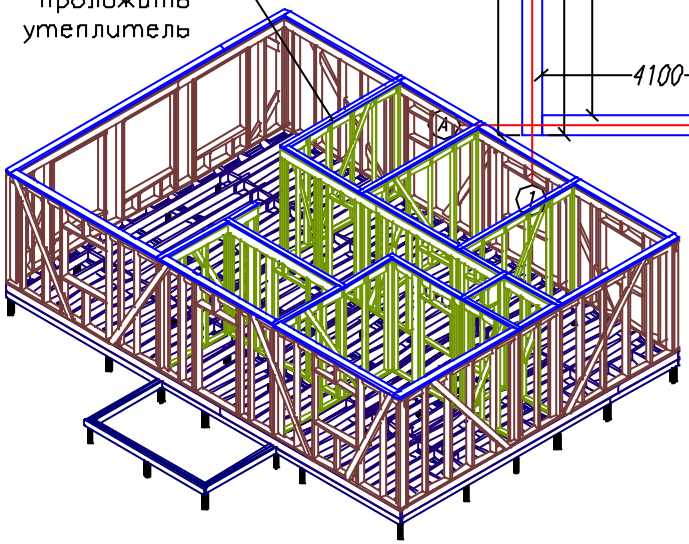

Согласовано

Взам инв

Подпись и дата

Инв подл

Лист	Надок	Подпись	Дата	Каркасный дом Велегож-71		
				Верх.обвязка	Стадия	Лист	Листов
					АС	17	25
				-/-	http://www.karkas.info		

Раскрой. Верхнее перекрытие.			
Ном.	Наименов.	Размер.	Шт.
1	Фасад.доска	5200x200x50	2
2	Фасад.доска	3925x200x50	2
3	Фасад.доска	3725x200x50	2
4	Фасад.доска	5090x200x50	2
5	Фасад.доска	5875x200x50	2
6	Лага	6000x200x50	9
7	Лага	1700x200x50	9
8	Лага	4600x200x50	8
9	Лага	3450x200x50	9
10	Лага	3525x200x50	1
11	Лага	950x200x50	1
12	Лага	3275x200x50	1
13	Вынос.балка	2400x200x50	2
14	Вынос.балка	2420x200x50	1
15	Вынос.балка	2370x200x50	1
16	Балка	1230x200x50	1
17	Распорки	по месту	30

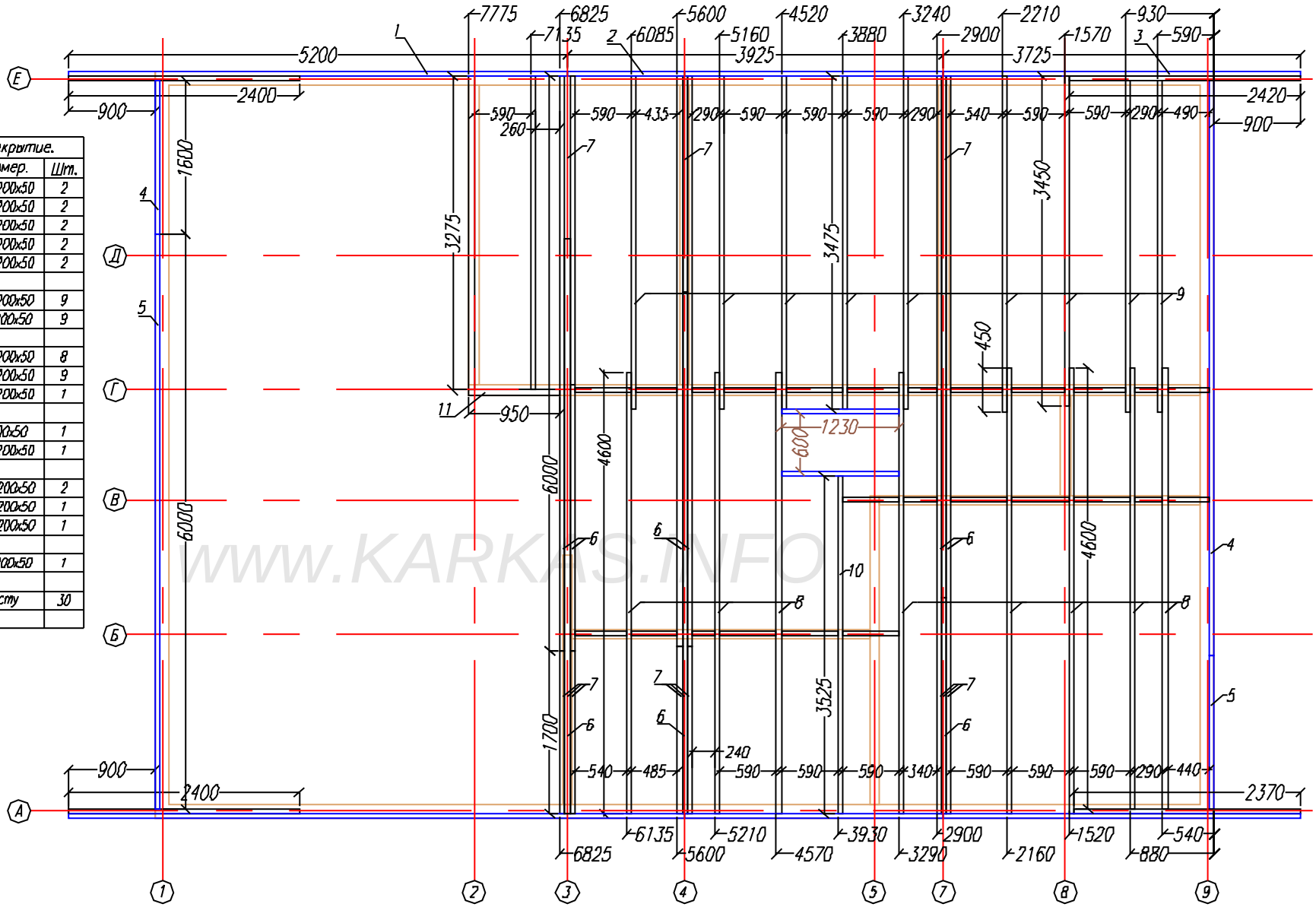

WWW.KARKAS.INFO

Согласовано

Взам инв

Подпись и дата

Инв подл

Лист	Надок	Подпись	Дата	Каркасный дом Велегож-71		
				Верхнее перекрытие.	Стадия	Лист	Листов
					АС	18	25
				-/-	http://www.karkas.info		

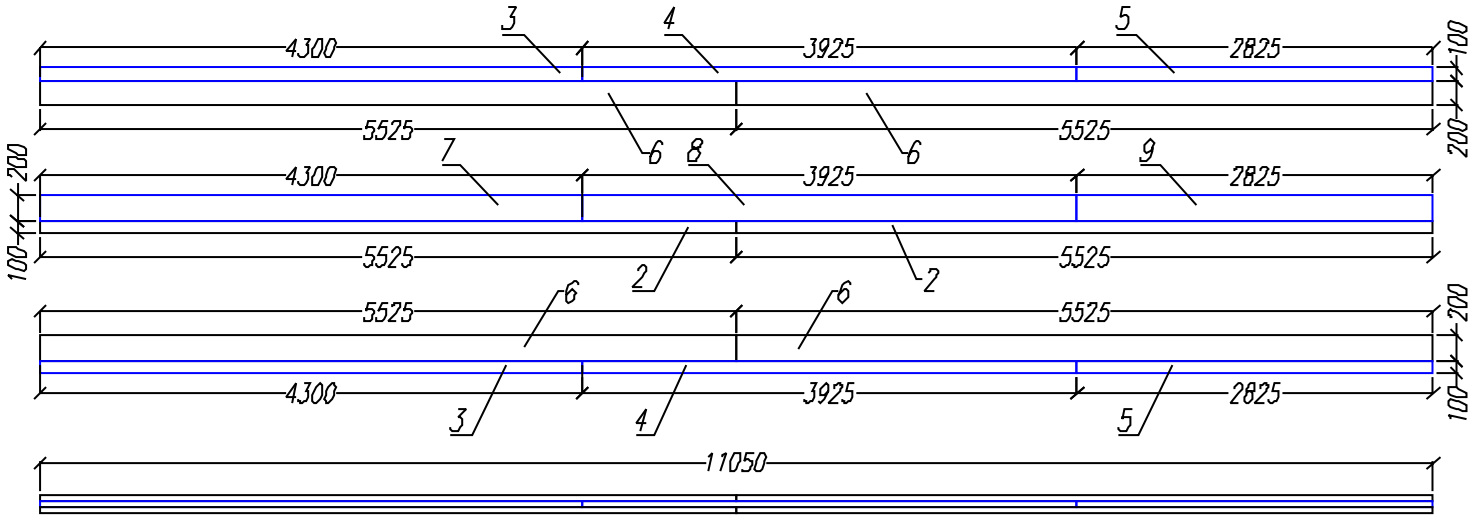

Сечение прогона.

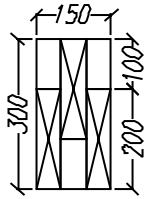

Коньковый прогон.

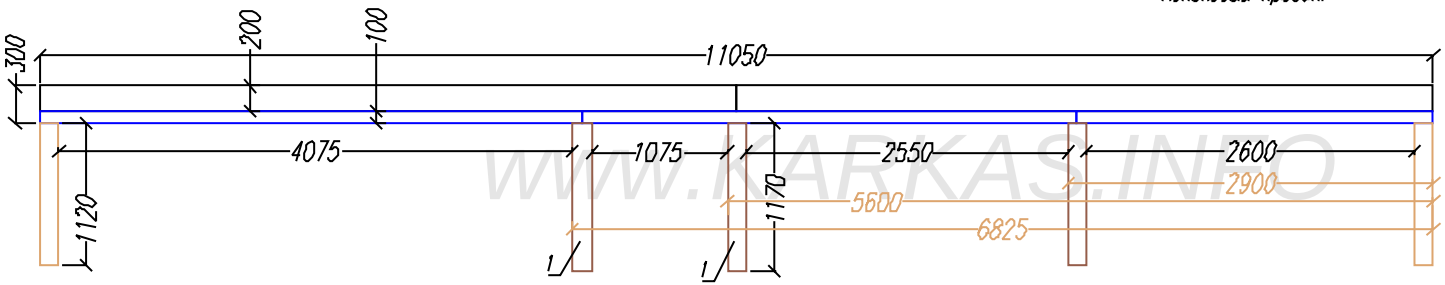

WWW.KARKAS.INFO

Раскрой. Коньковый прогон.			
Ном.	Наименов.	Размер.	Шт.
1	Стойка	1170x150x50	9
2	Балка прог.	5525x100x50	2
3	Балка прог.	4300x100x50	2
4	Балка прог.	3925x100x50	2
5	Балка прог.	2825x100x50	2
6	Балка прог.	5525x200x50	4
7	Балка прог.	4300x200x50	1
8	Балка прог.	3925x200x50	1
9	Балка прог.	2825x200x50	1

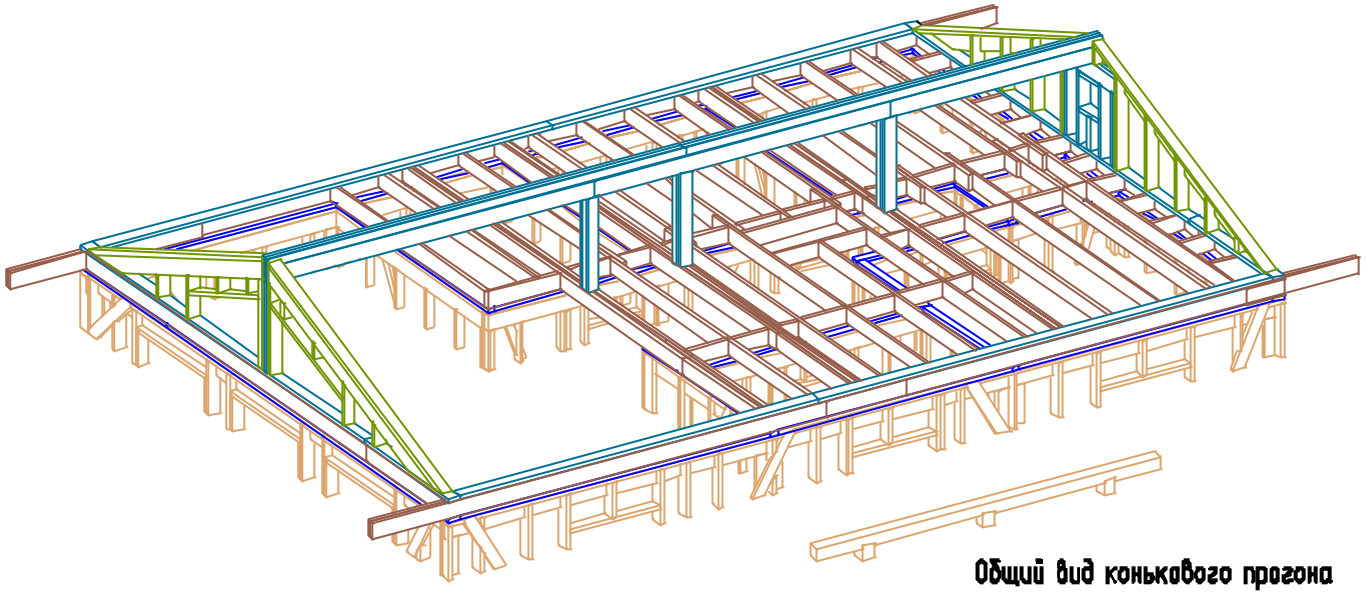

Общий вид конькового прогона

Каркасный дом Велегож-71			
Коньковая балка.	Стадия	Лист	Листов
	АС	19	25
	+	http://www.karkas.info	

Согласовано

Взам. инв.

Подпись и дата

Инв. подл.

Лист | Докум. | Подпись | Дата

Фронтоны

Раскрой. Фронтон-1							
Ном.	Наименов.	Размер.	Шт.	Ном.	Наименов.	Размер.	Шт.
1	Лежень	6000x150x50	1	8	Стойка	1160x150x50	2
2	Лежень	1500x150x50	1	9	Стойка	920x150x50	6
3	Лежень	3930x150x50	2	10	Балка	400x150x50	2
4	Стойка	190x150x50	2				
5	Стойка	430x150x50	2	11	Ригель	3780x200x50	2
6	Стойка	675x150x50	2	12	Ригель	1100x200x50	3
7	Стойка	915x150x50	2				

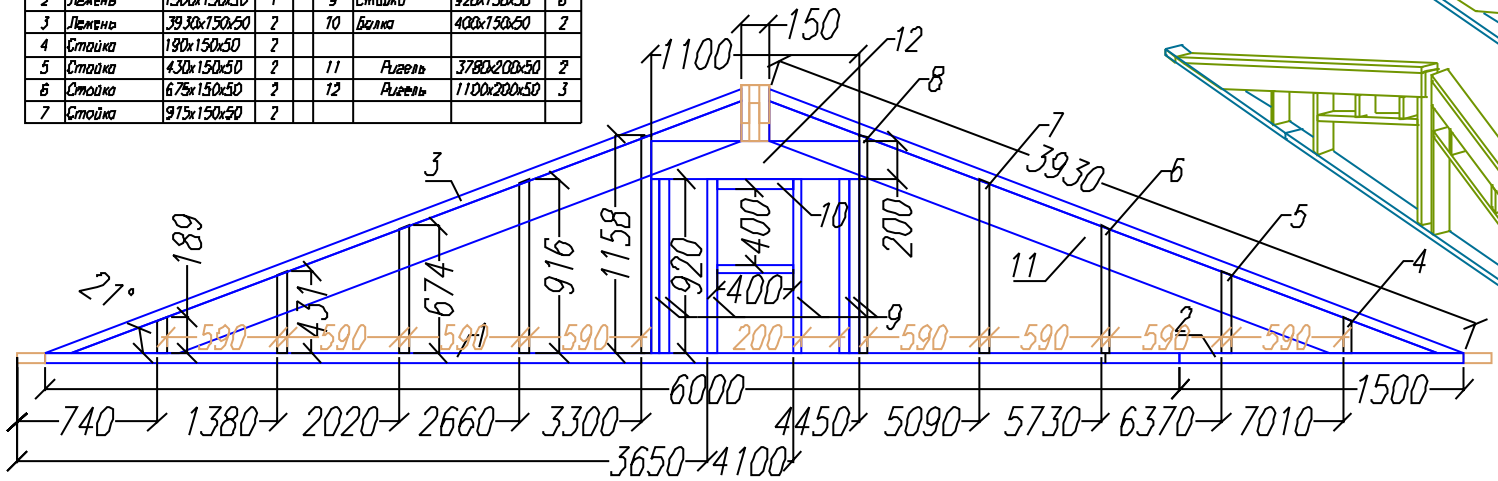

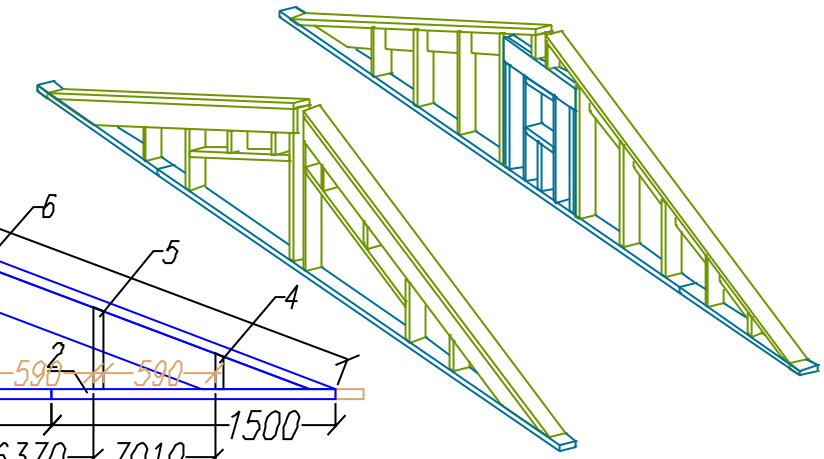

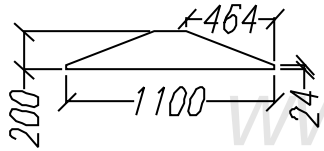

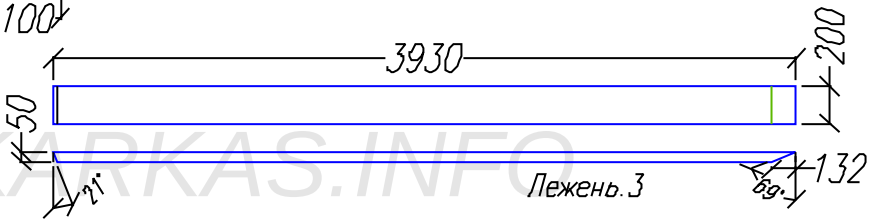

WWW.KARKAS.INFO

Раскрой. Фронтон-2							
Ном.	Наименов.	Размер.	Шт.	Ном.	Наименов.	Размер.	Шт.
1	Лежень	6000x150x50	1	8	Стойка	306x150x50	2
2	Лежень	1500x150x50	1	9	Балка	1625x150x50	2
3	Лежень	3930x150x50	2	10	Стойка	425x150x50	8
4	Стойка	1120x150x50	3				
5	Стойка	1340x150x50	2	11	Ригель	3780x200x50	2
6	Стойка	750x150x50	2				
7	Стойка	510x150x50	2				

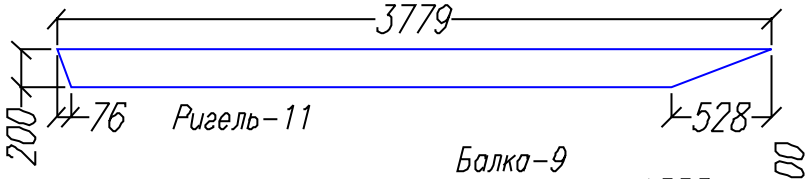

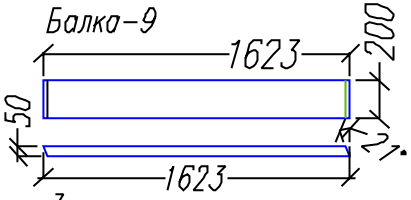

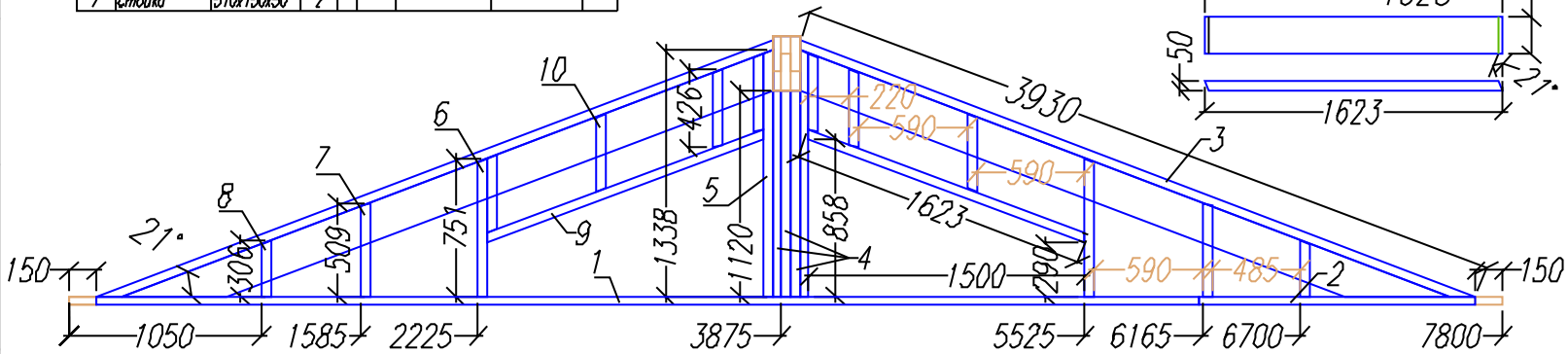

Согласовано

Взам. инв.

Подпись и дата

Инв. подл.

Лист	Докум.	Подпись	Дата

Каркасный дом Велетож-71

Фронтоны дома.

Стадия	Лист	Листов
АС	20	25

http://www.karkas.info

4

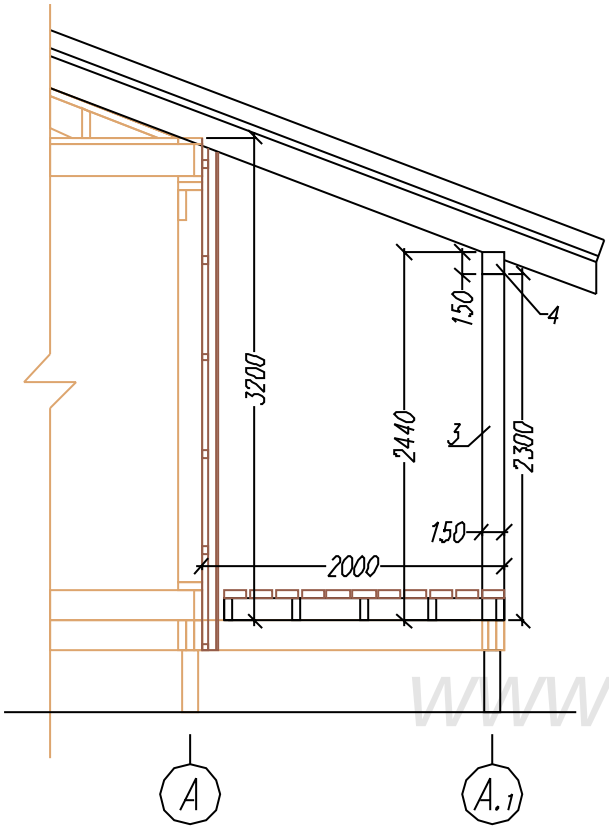

Раскрой. Терраса			
Ном.	Наименов.	Размер.	Шт.
1	Ф.доска	1050x100x40	2
2	Лага	2620x100x40	4
3	Стойка	480x100x40	1
4	Прогон	1050x200x50	1

Вид террасы в сборе.

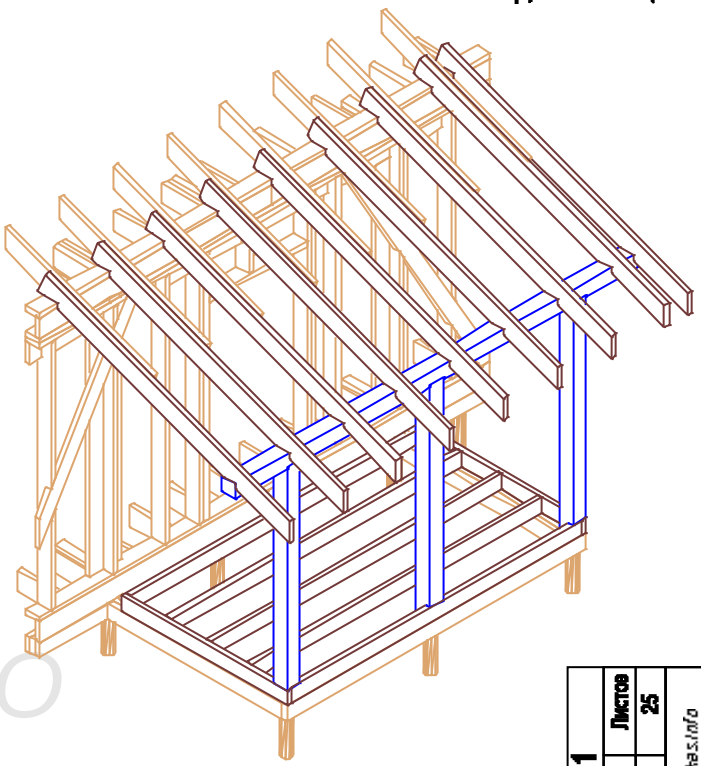

WWW.KARKAS.INFO

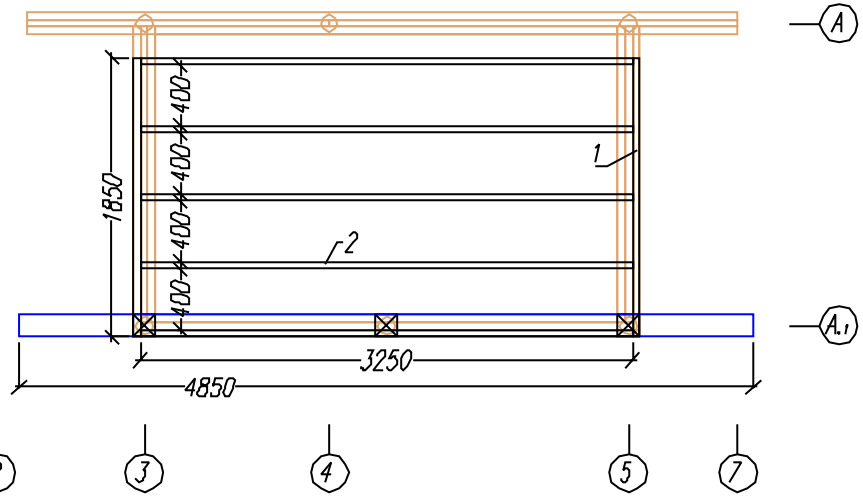

Узлы террасы.

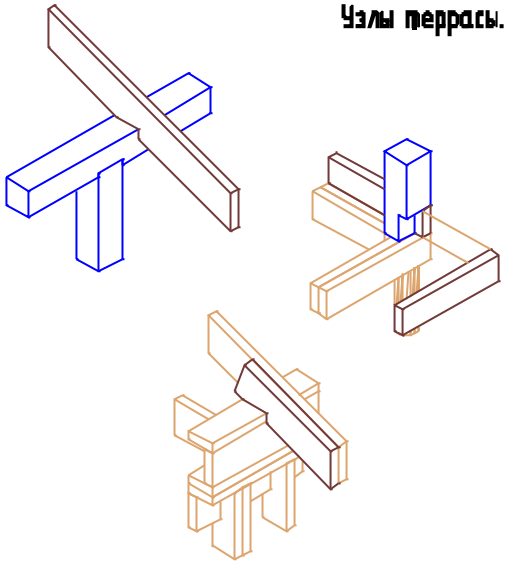

Согласовано			

Взам. инв.			
Подпись и дата			
Инв. подл.			

Каркасный дом Велетож-71			
Терраса	Стадия	Лист	Листов
	АС	20	25
	http://www.karkas.info		

Лист	Подпись	Дата

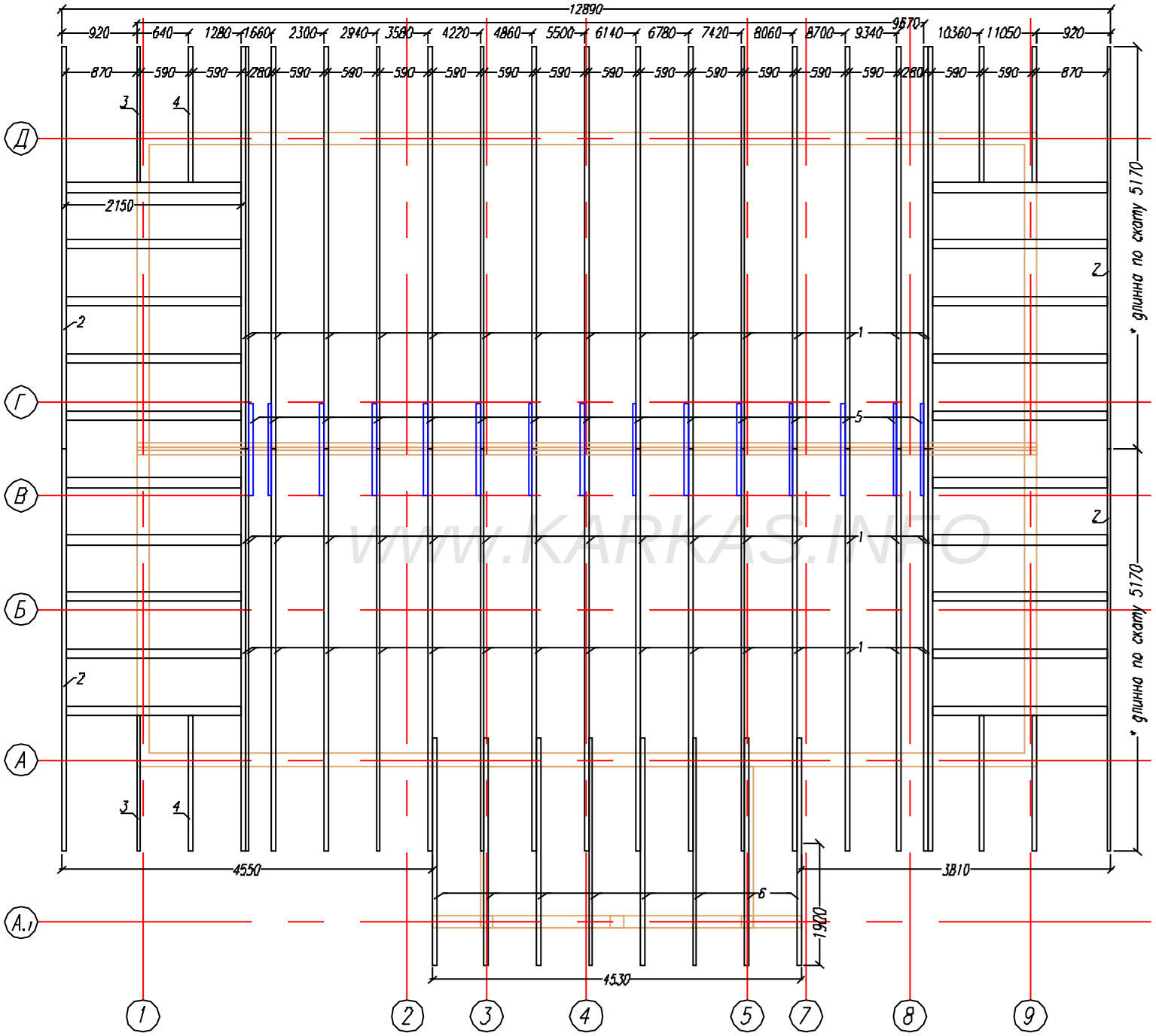

Узлы стропил

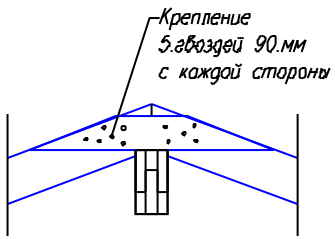

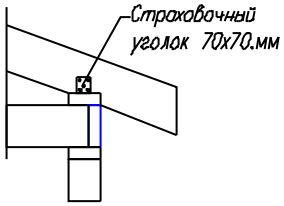

WWW.KARKAS.INFO

Согласовано			
Взам. инв.			
Подпись и дата			
Инв. подл.			

Каркасный дом Велетож-71			
План стропил.	Стадия	Лист	Листов
	АС	22	25
	http://www.karkas.info		
+			

Лист	Подпись	Дата

Раскрой. Стропила			
Ном.	Наименов.	Размер.	Шт.
1	Ф.доска	1050x100x40	2
2	Лага	2620x100x40	4
3	Стойка	480x100x40	1
4	Прогон	1050x200x50	1

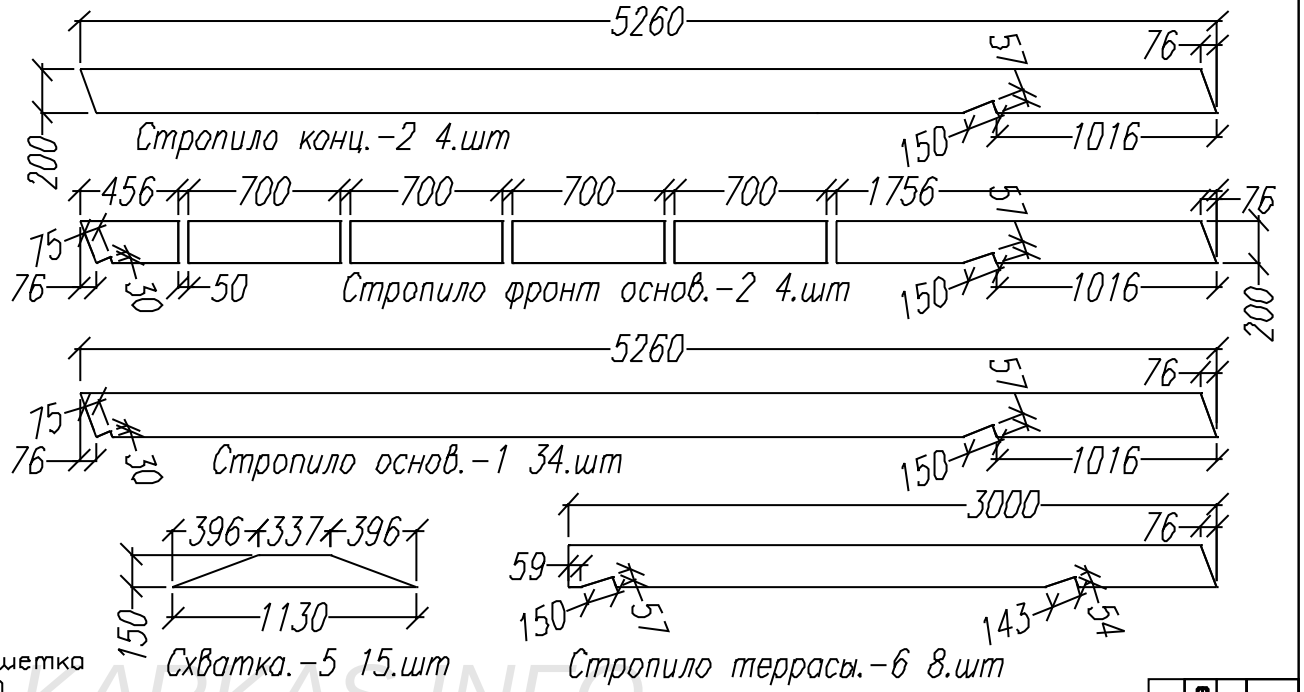

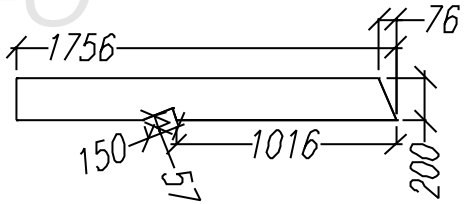

Концевик.-4 4.шт

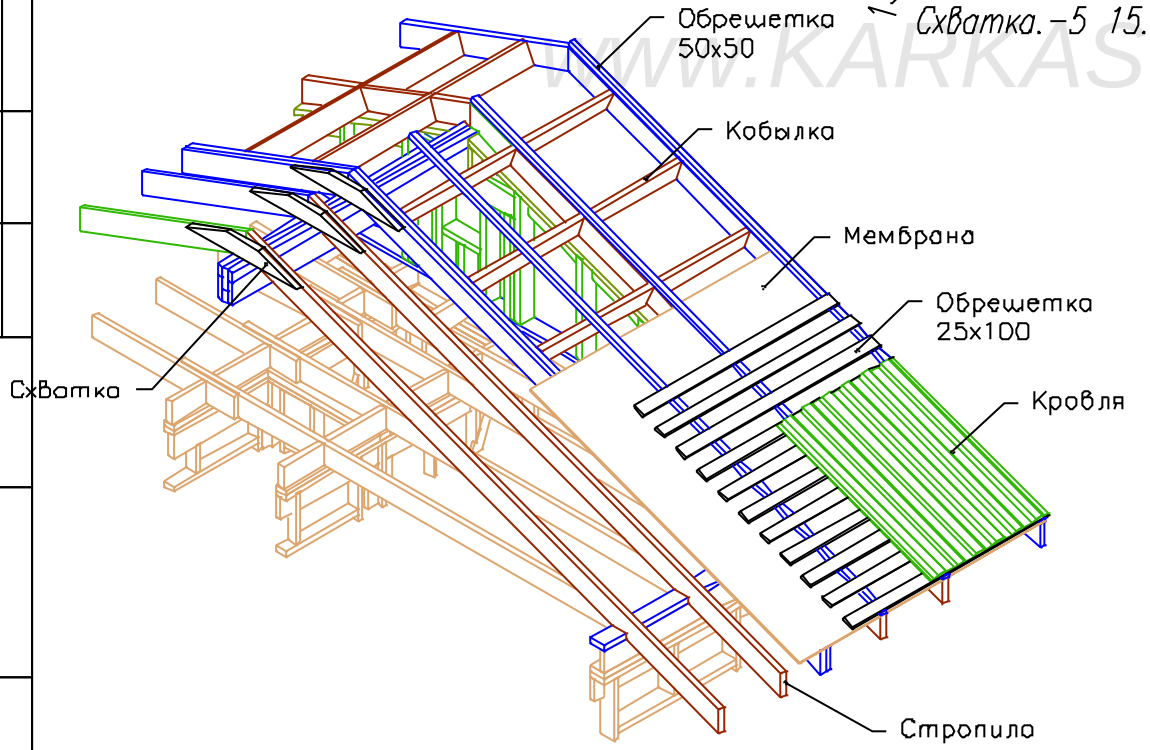

WWW.KARKAS.INFO

Согласовано			
Взам. инв.			
Подпись и дата			
Инв. подл.			

Каркасный дом Велетож-71			
Стропила.	Стадия	Лист	Листов
	АС	25	25
			http://www.karkas.info
	4		

Лист	Подпись	Дата

Ив. № подл.	Подпись и дата	Взам. инв. №

Согласовано			

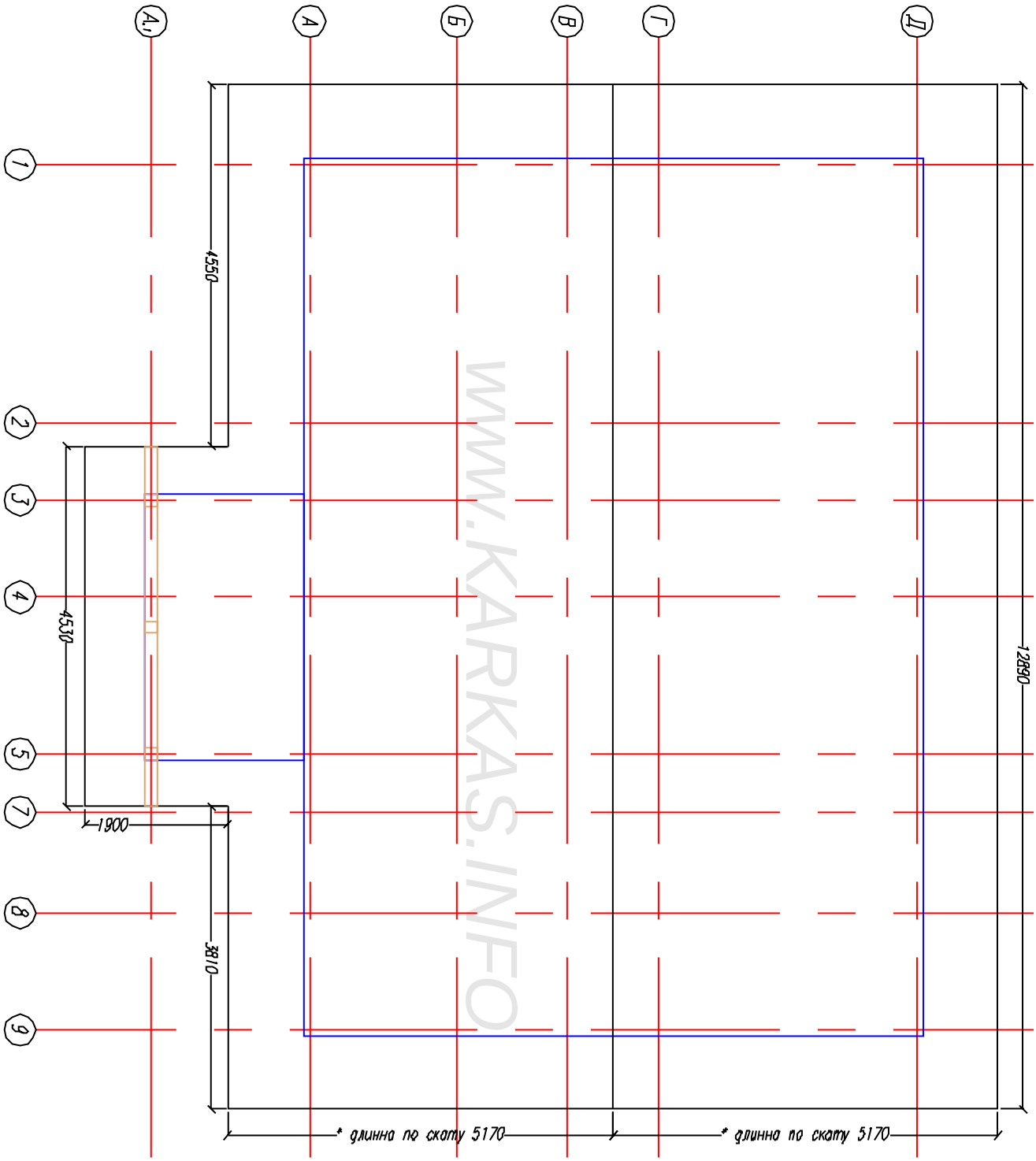

WWW.KARKAS.INFO

Лист	№док.	Подпись	Дата	Каркасный дом Велегож-71			
				План кровли.	Стадия	Лист	Листов
					АС	24	25
				+	http://www.karkas.info		

План настила ОСБ.

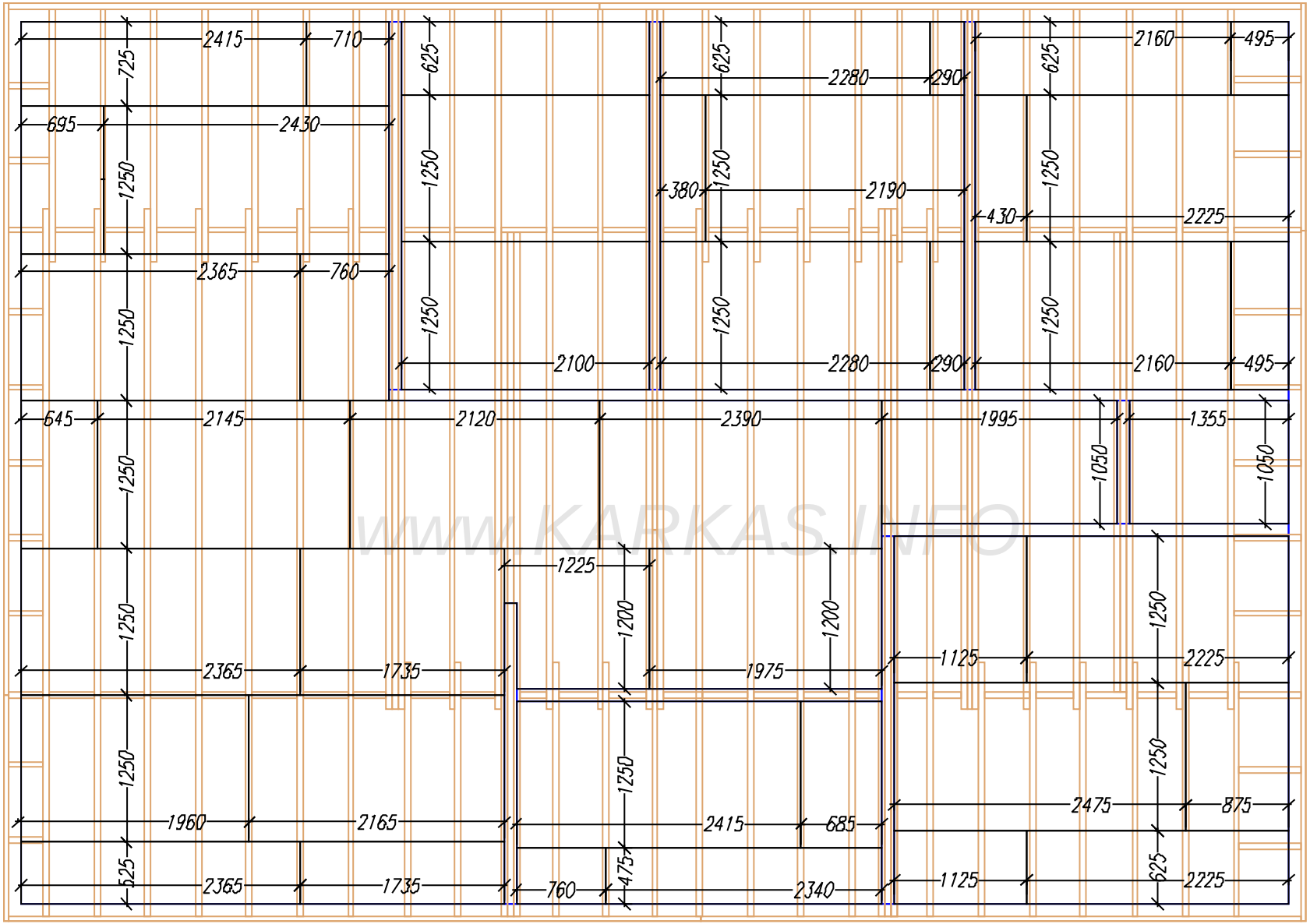

WWW.KARKAS.INFO

Согласовано

Взам. инв.

Подпись и дата

Инв. подл.

Лист	Докум.	Подпись	Дата

Каркасный дом Велетож-71

План настила пола.

Стадия	Лист	Листов
АС	25	25

+

http://www.karkas.info

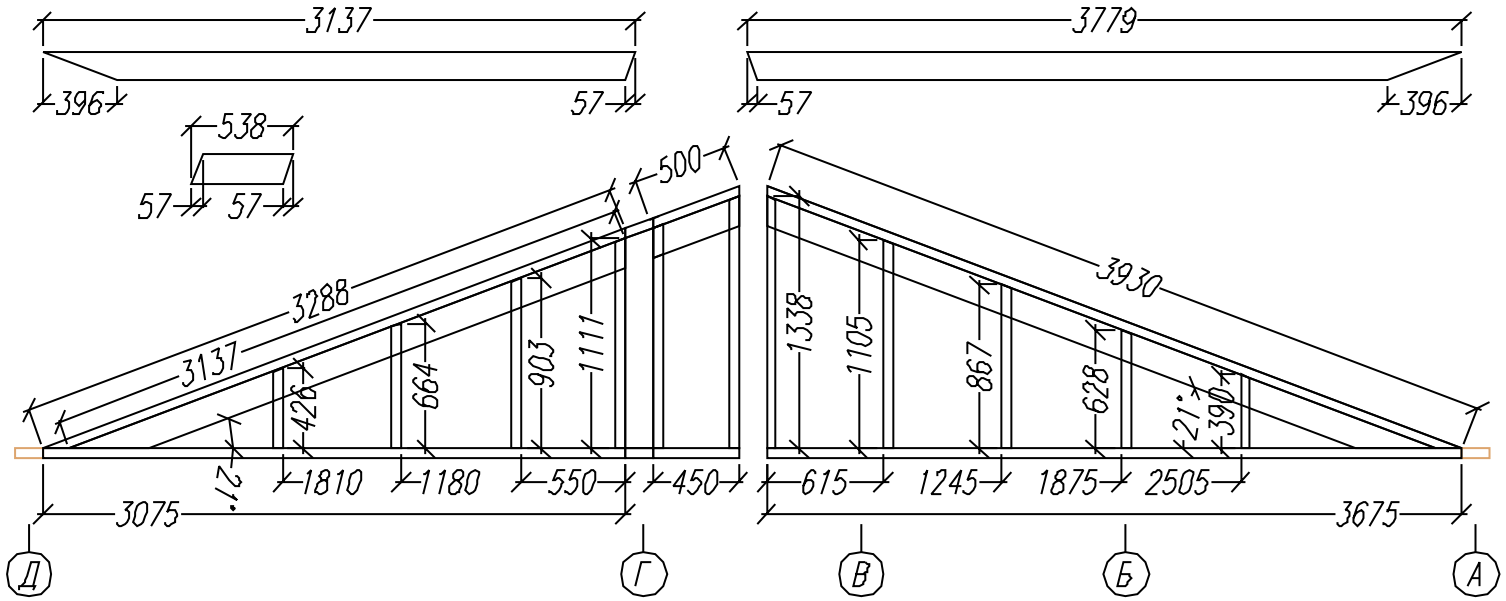

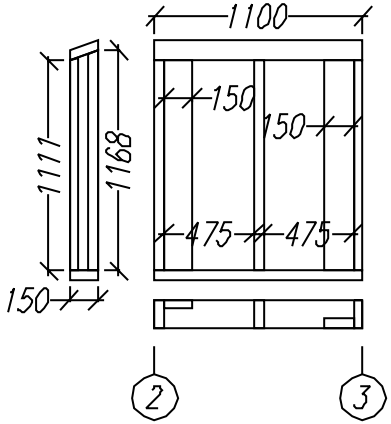

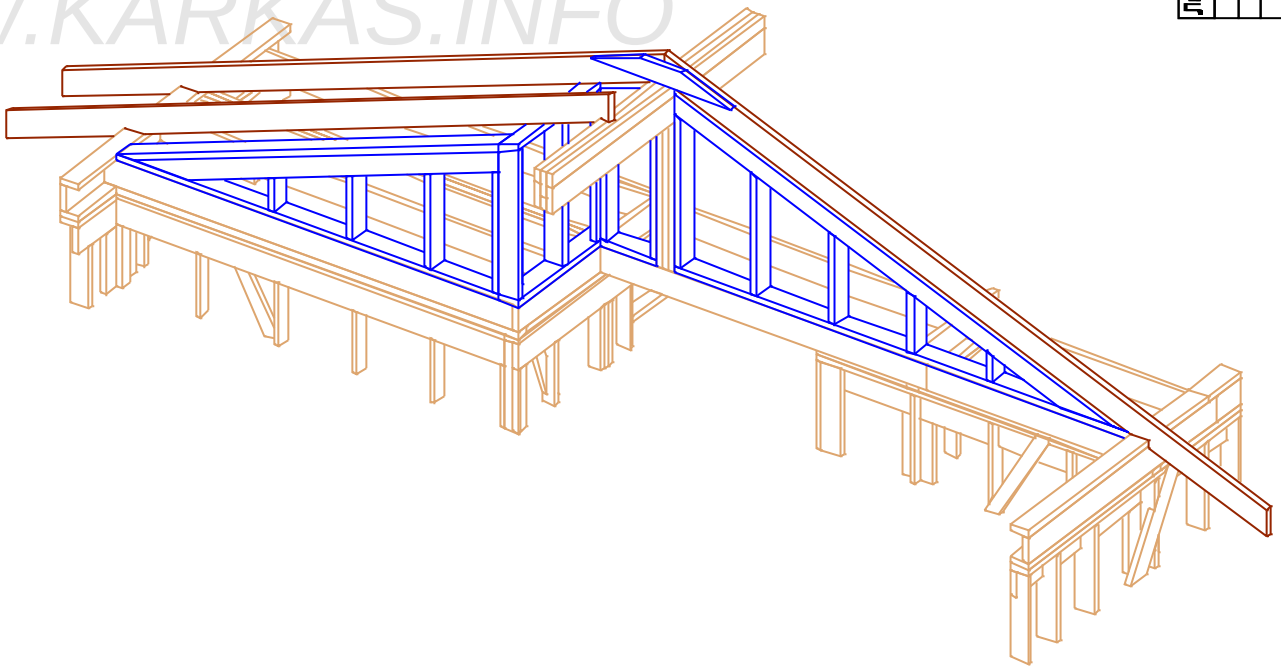

WWW.KARKAS.INFO

Согласовано							
Взам. инв.							
Подпись и дата							
Инв. подл.							

Лист	Докум.	Подпись	Дата	Каркасный дом Велегож-71			
				Перегородка между залом и чердаком.	Стадия	Лист	Листов
					АС	25	25
				-/-	http://www.karkas.info		

Ив. подл.	Подпись и дата	Взам. инв.

Согласовано			

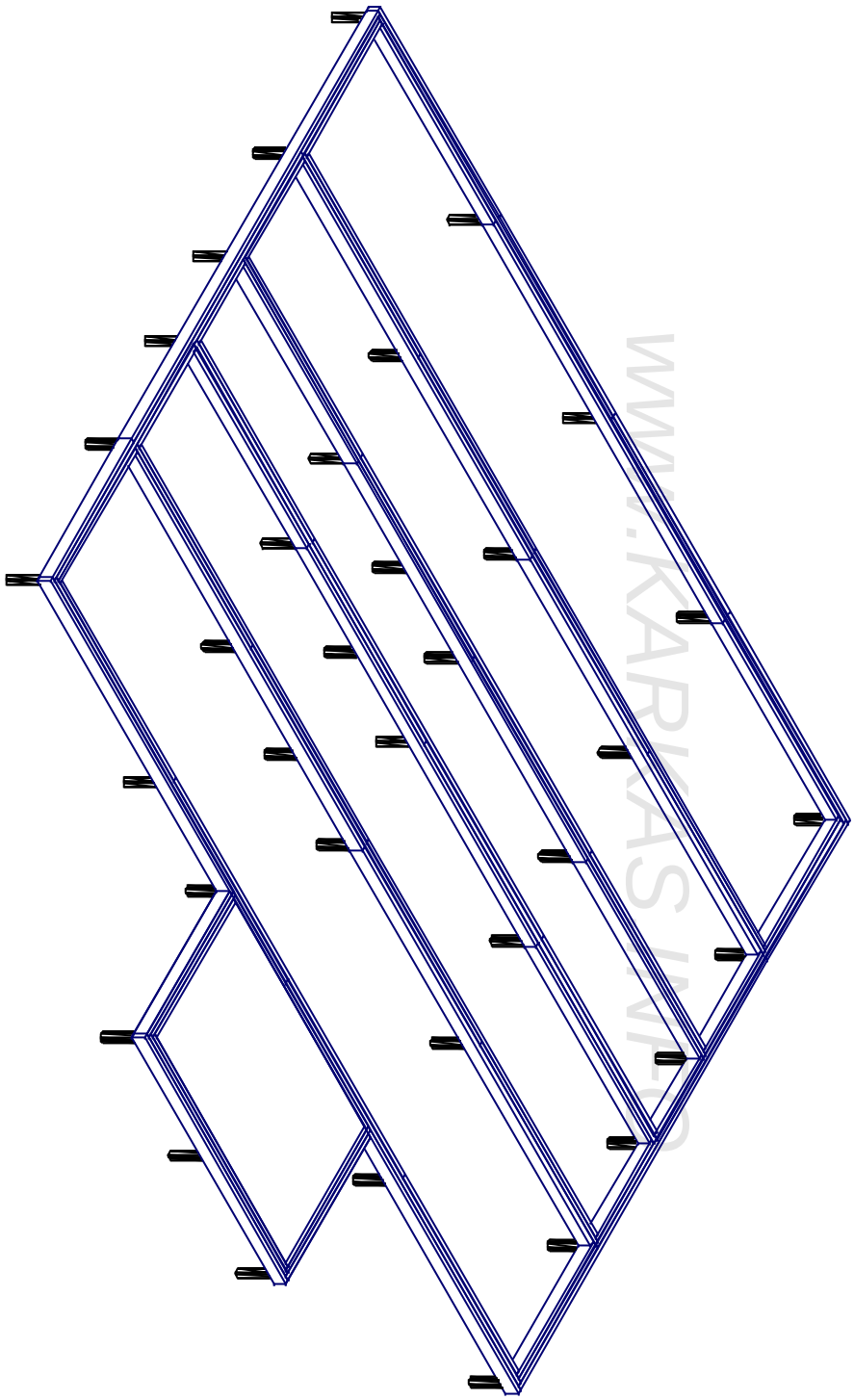

WWW.KARKAS.INFO

Лист	№док.	Подпись	Дата	Каркасный дом Велегож-71			
				Изометр. вид каркаса.	Стадия	Лист	Листов
					АС	25	27
				Обвязка свай.	http://www.karkas.info		

Ив. № подл.	Подпись и дата	Взам. инв. №

Согласовано			

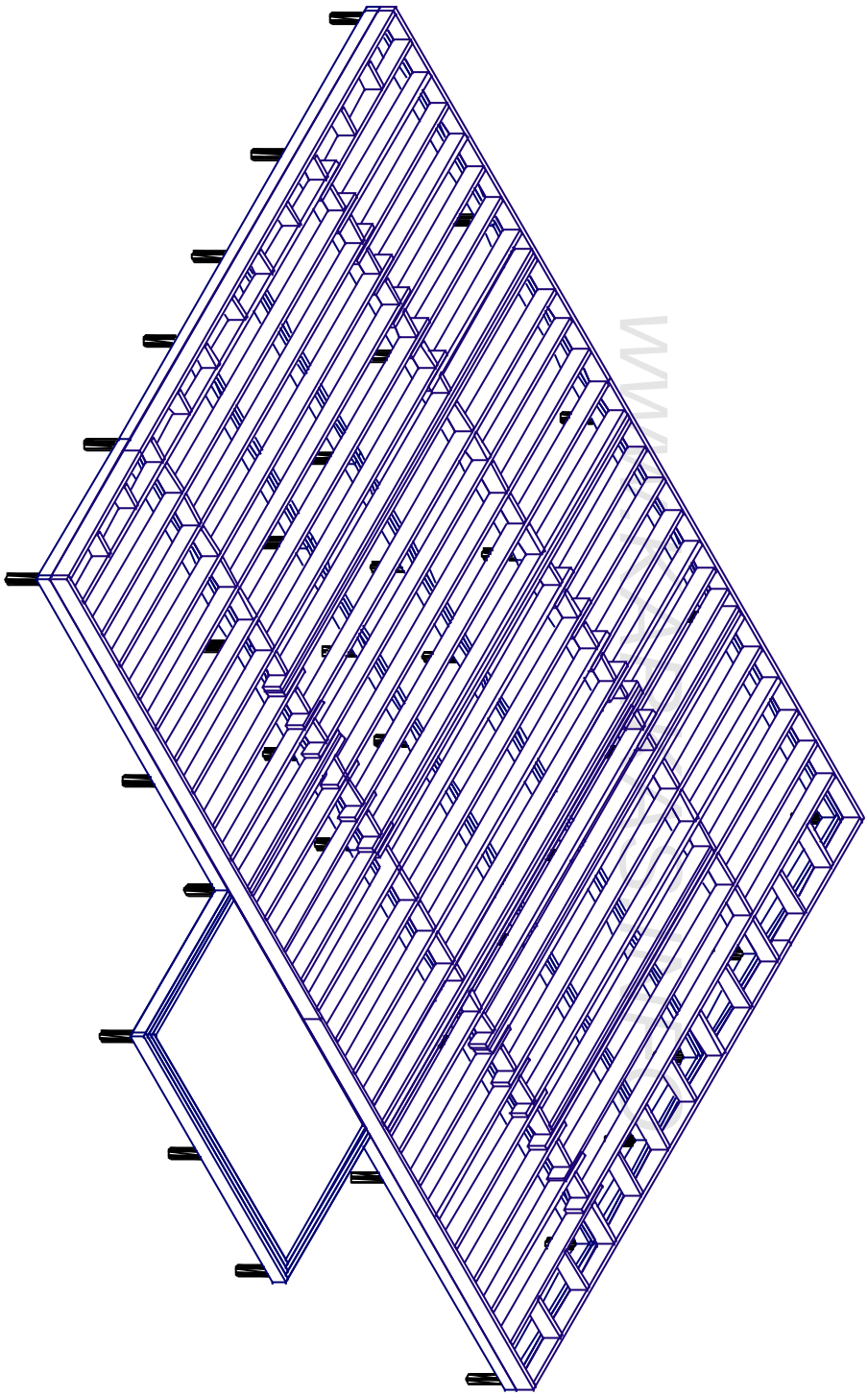

Лист	№док.	Подпись	Дата	Каркасный дом Велегож-71			
				Изометр. вид каркаса.	Стадия	Лист	Листов
					АС	25	26
				Нижнее перекрытие.	http://www.karkas.info		

Согласовано			

Ив. подл.	Подпись и дата	Взам. инв.

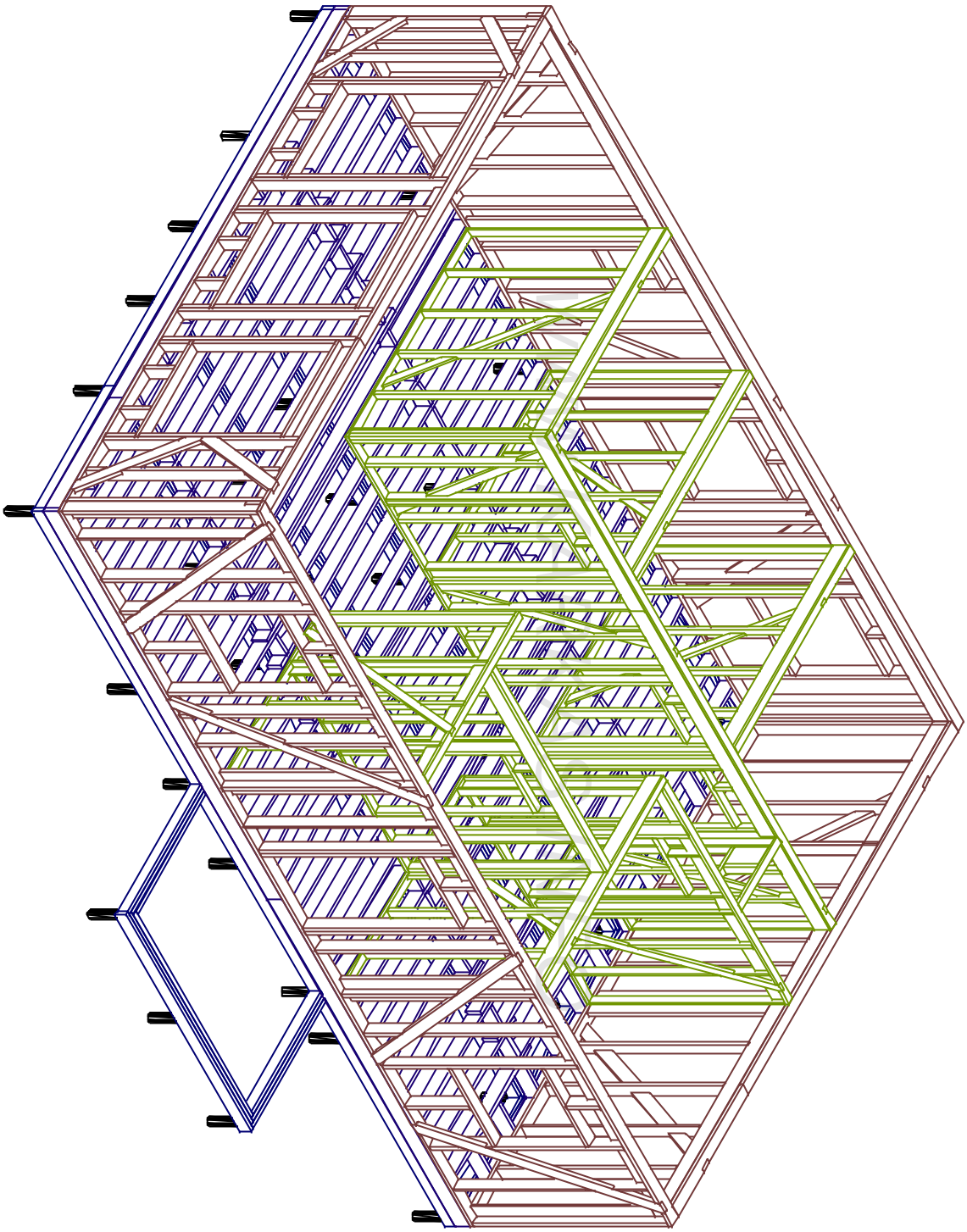

Лист	Nедок.	Подпись	Дата	Каркасный дом Велегож-71			
				Изометр. вид каркаса.	Стадия	Лист	Листов
					АС	25	29
				Стены / перегородки 1.эт	http://www.karkas.info		

Ив. подл.	Подпись и дата	Взам. инв.

Согласовано			

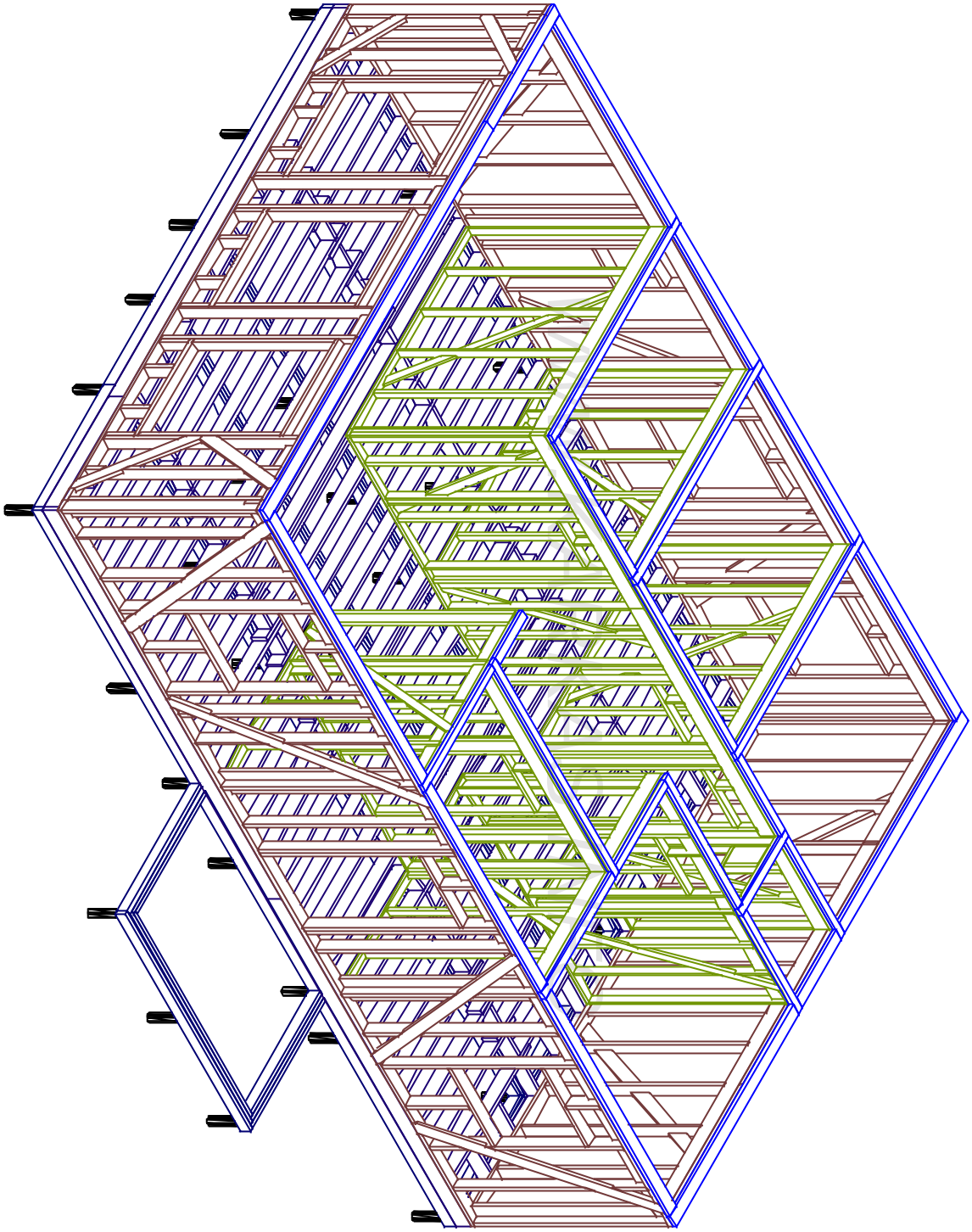

Лист	Nедок.	Подпись	Дата	Каркасный дом Велегож-71			
				Изометр. вид каркаса.	Стадия	Лист	Листов
					АС	25	30
				Верхняя обвязка.	http://www.karkas.info		

Ив. подл.	Подпись и дата	Взам. инв.

Согласовано			

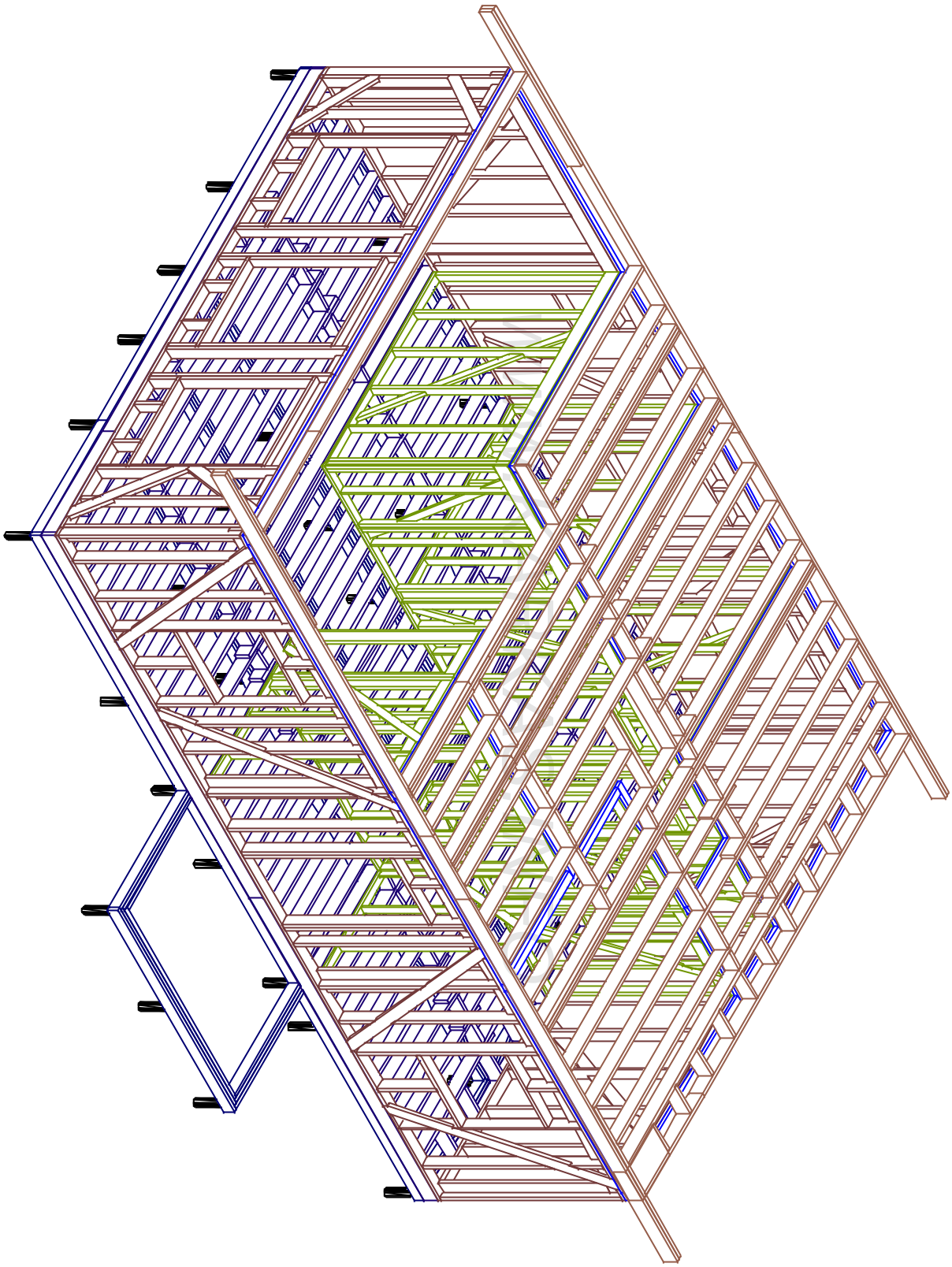

Лист	№док	Подпись	Дата	Каркасный дом Велегож-71			
				Изометр. вид каркаса.	Стадия	Лист	Листов
					АС	25	31
				Верхнее перекрытие	http://www.karkas.info		

Ив. подл.	Подпись и дата	Взам. инв.

Согласовано			

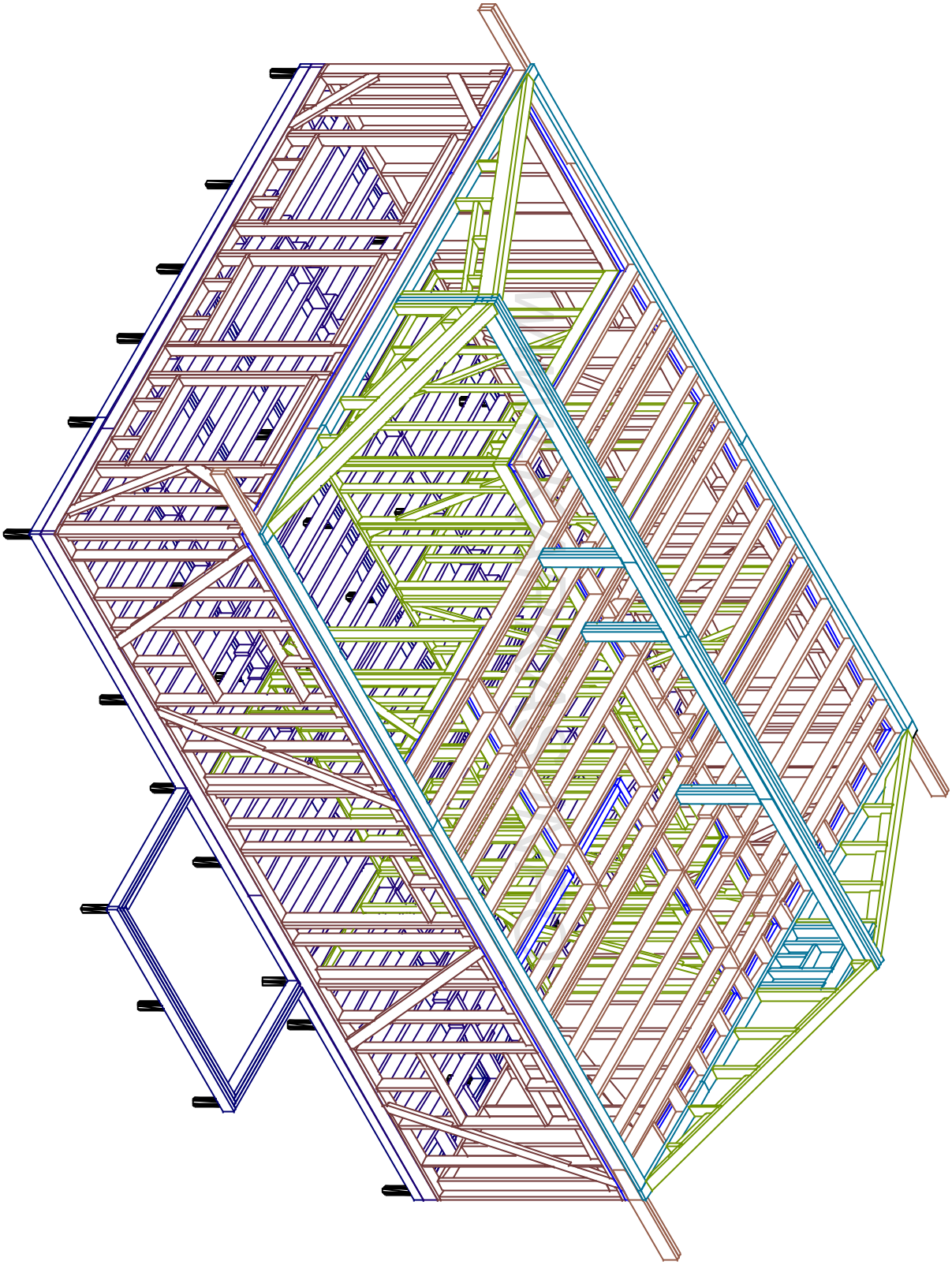

Лист	Nдок	Подпись	Дата	Каркасный дом Велегож-71			
				Изометр. вид каркаса.	Стадия	Лист	Листов
					АС	25	32
				Коньковый прогон.	http://www.karkas.info		

Ив. подл.	Подпись и дата	Взам. инв.

Согласовано			

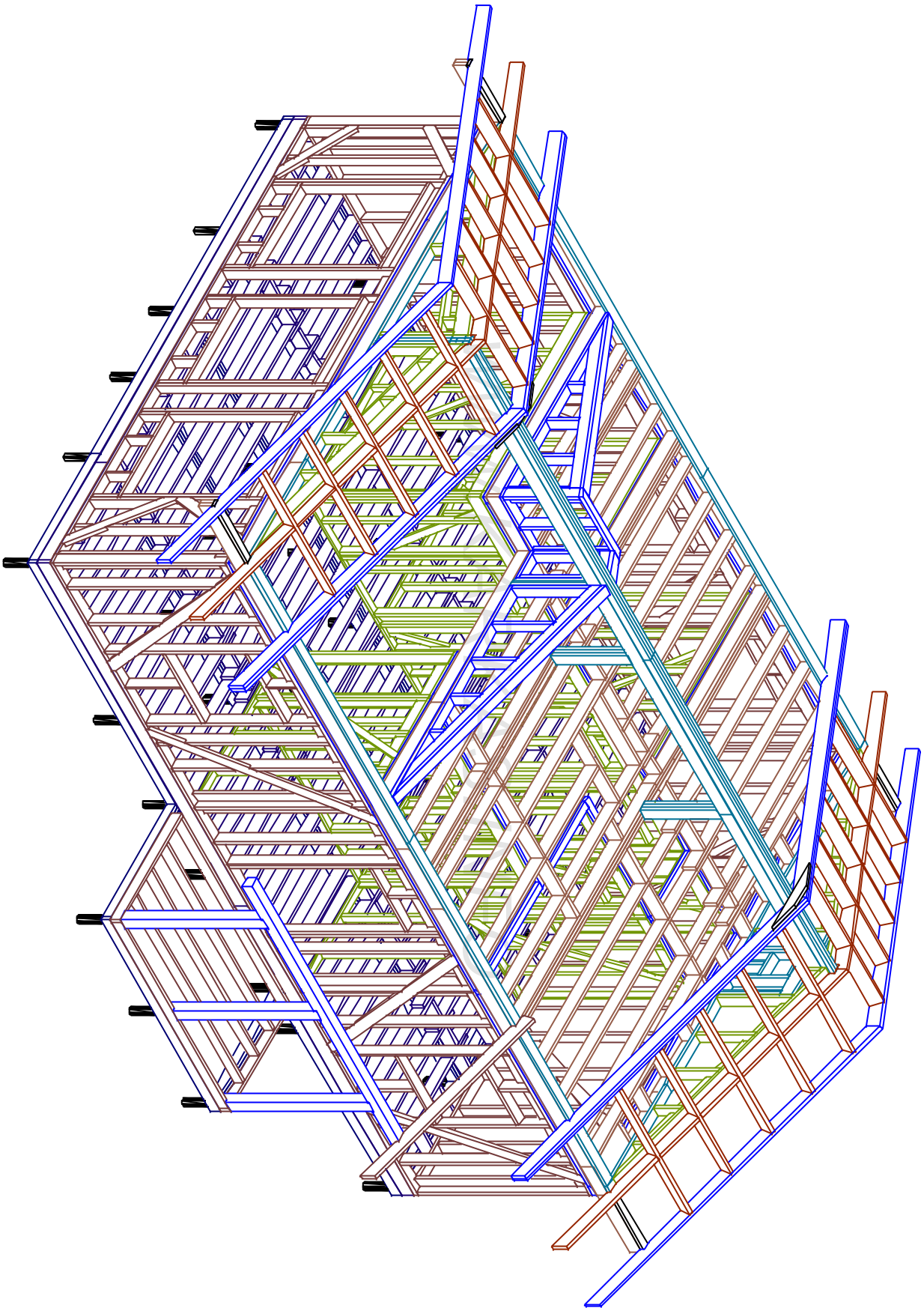

Лист	Nедок.	Подпись	Дата	Каркасный дом Велегож-71			
				Изометр. вид каркаса.	Стадия	Лист	Листов
					АС	25	33
				Терраса, свесы, перегородка.	http://www.karkas.info		

Ив. подл.	Подпись и дата	Взам. инв.

Согласовано			

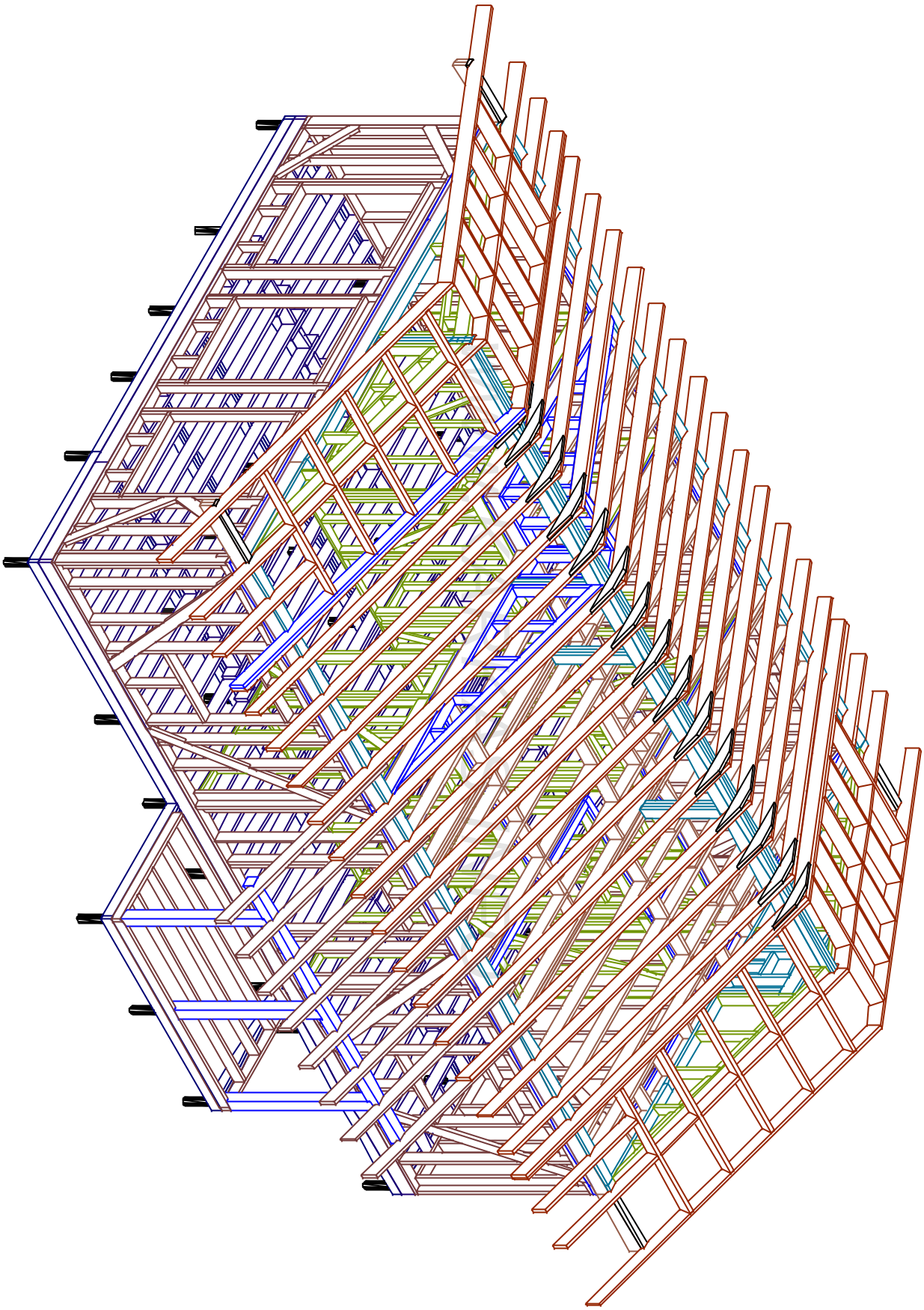

Лист	Nдок	Подпись	Дата	Каркасный дом Велегож-71			
				Изометр. вид каркаса.	Стадия	Лист	Листов
					АС	25	33
				Вид в осях 1-9	http://www.karkas.info		

Ив. подл.	Подпись и дата	Взам. инв.

Согласовано			

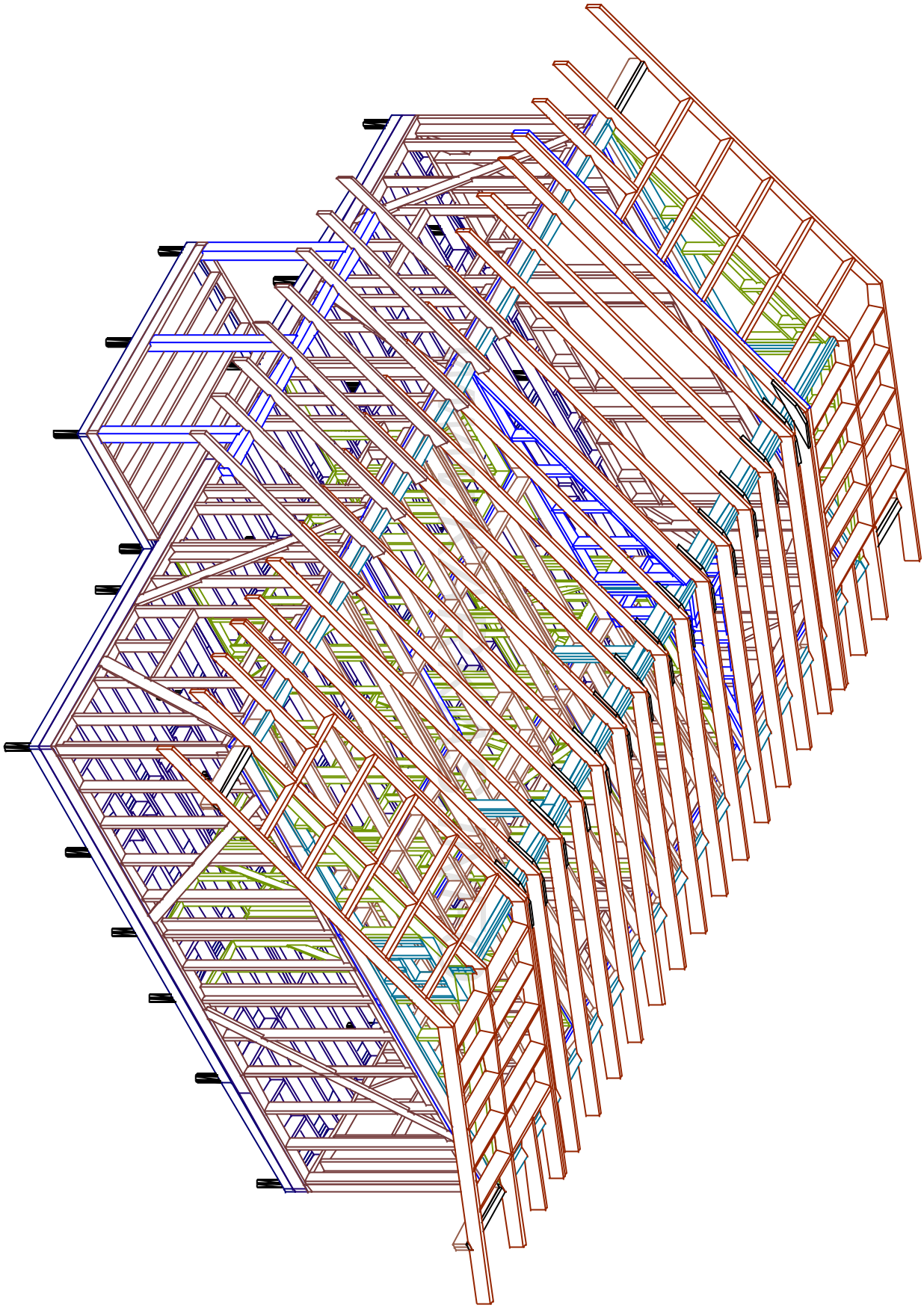

Лист	Nдок.	Подпись	Дата	Каркасный дом Велегож-71			
				Изометр. вид каркаса.	Стадия	Лист	Листов
					АС	25	35
				Вид в осях А-Д	http://www.karkas.info		

Ив. подл.	Подпись и дата	Взам. инв.

Согласовано			

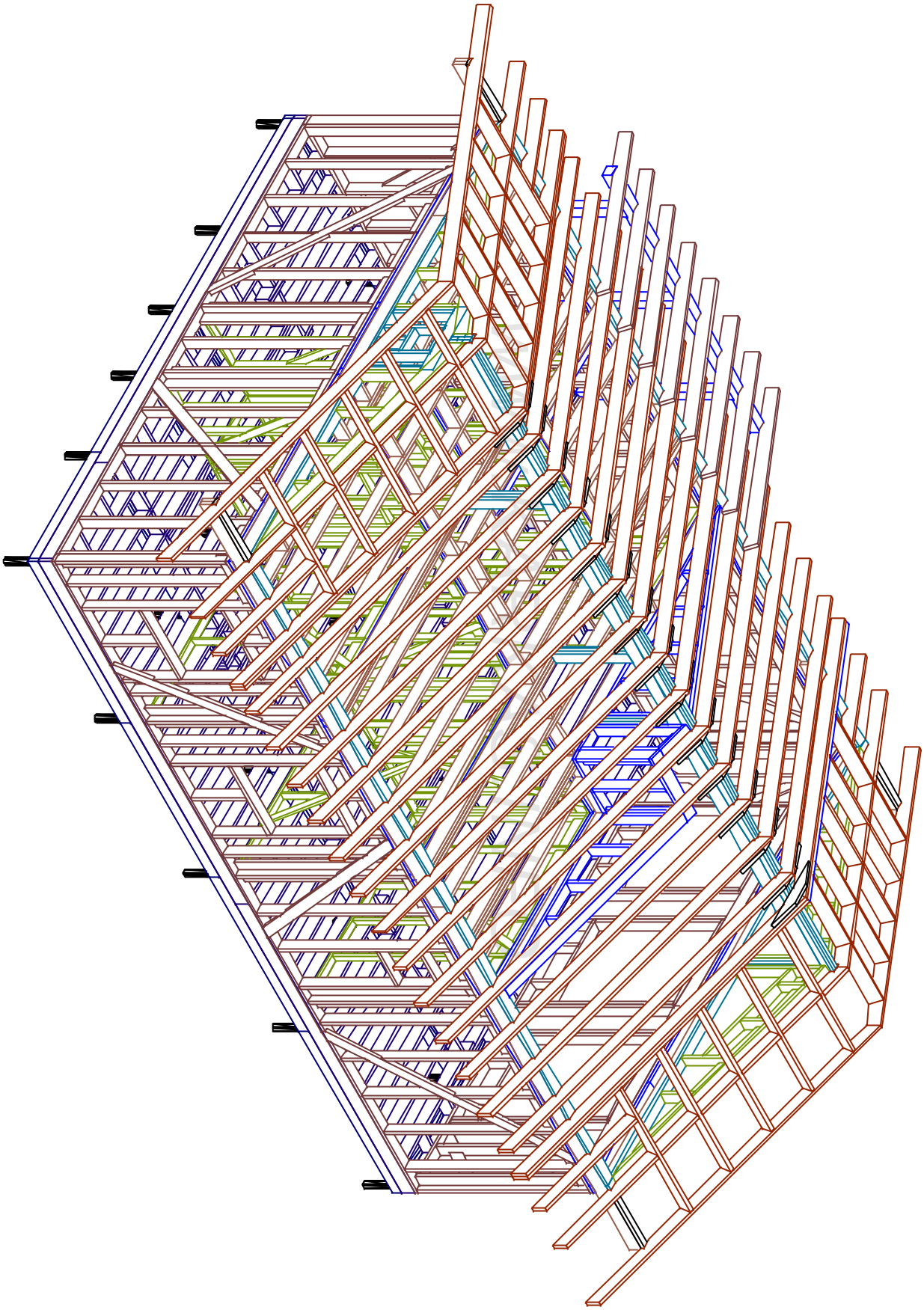

Лист	Nдок.	Подпись	Дата	Каркасный дом Велегож-71			
				Изометр. вид каркаса.	Стадия	Лист	Листов
					АС	25	36
				Вид в осях 9-1	http://www.karkas.info		

Ив. подл.	Подпись и дата	Взам. инв.

Согласовано			

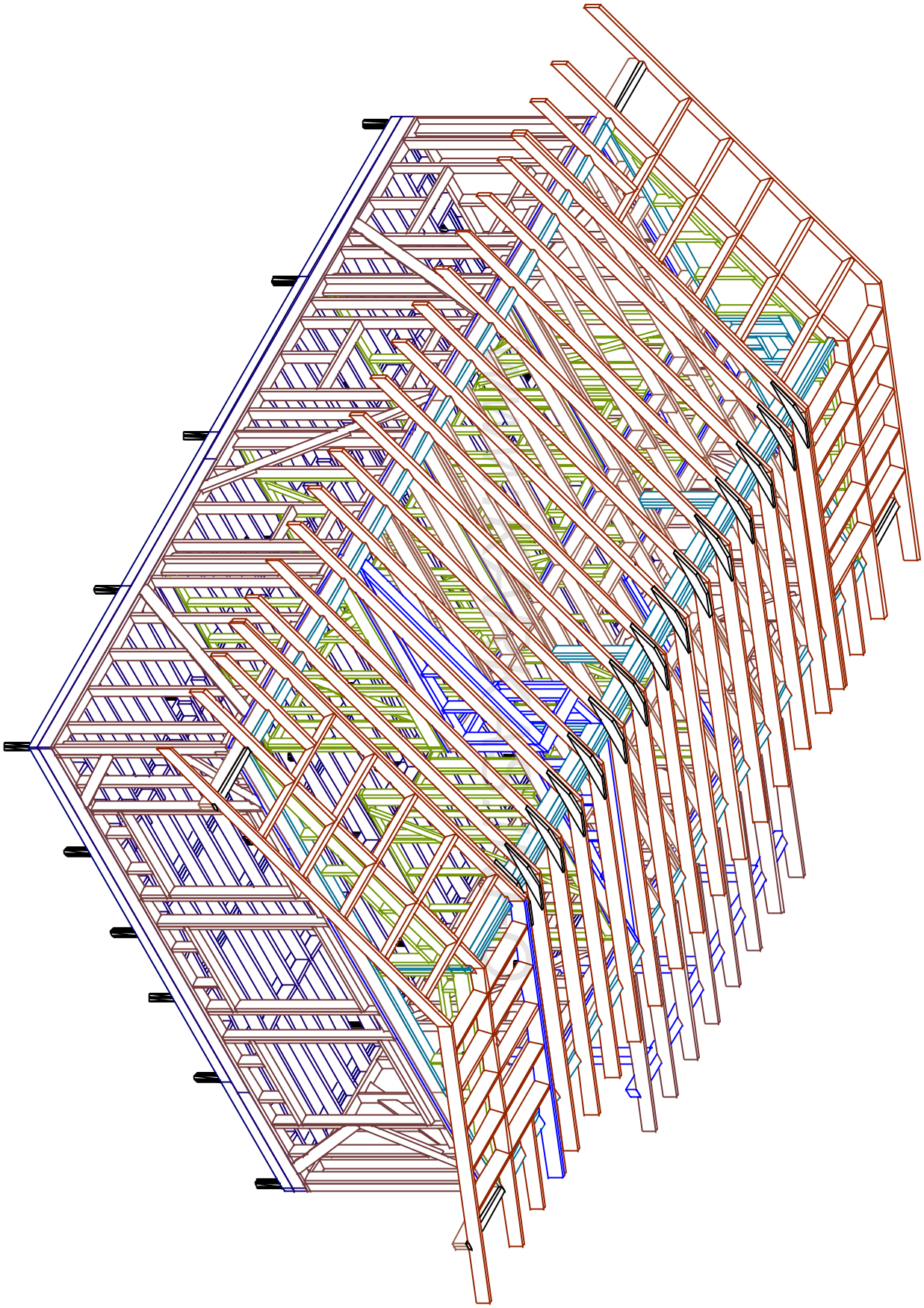

Лист	Nедок.	Подпись	Дата	Каркасный дом Велегож-71			
				Изометр. вид каркаса.	Стадия	Лист	Листов
					АС	25	37
				Вид в осях Д-А	http://www.karkas.info		