Каркасный дом
КД-104

Фундамент – бетонные сваи 150х150.мм (длина определяется пробной забивкой) оголовки 200х200.мм

Внешние стены каркас доска 45х145.мм утепление 150.мм.

Внутренние стены/перегородки – доска 90х45.мм утепление/звукоизоляция 100.мм

Перекрытия – доска 45х195.мм утепление 150.мм

Настил пола – ОСБ 18.мм,

Высота потолка 1.эт–2.5.м мансарды 1,1–2,4.

Внешняя отделка–сайдинг/имитация бруса.
Внутр.отделка гипсокартон/имитация бруса.

Крыша–стропильная конструкция из доски 45х195.мм, с двойной обрешеткой, кровельное покрытие по выбору заказчика.

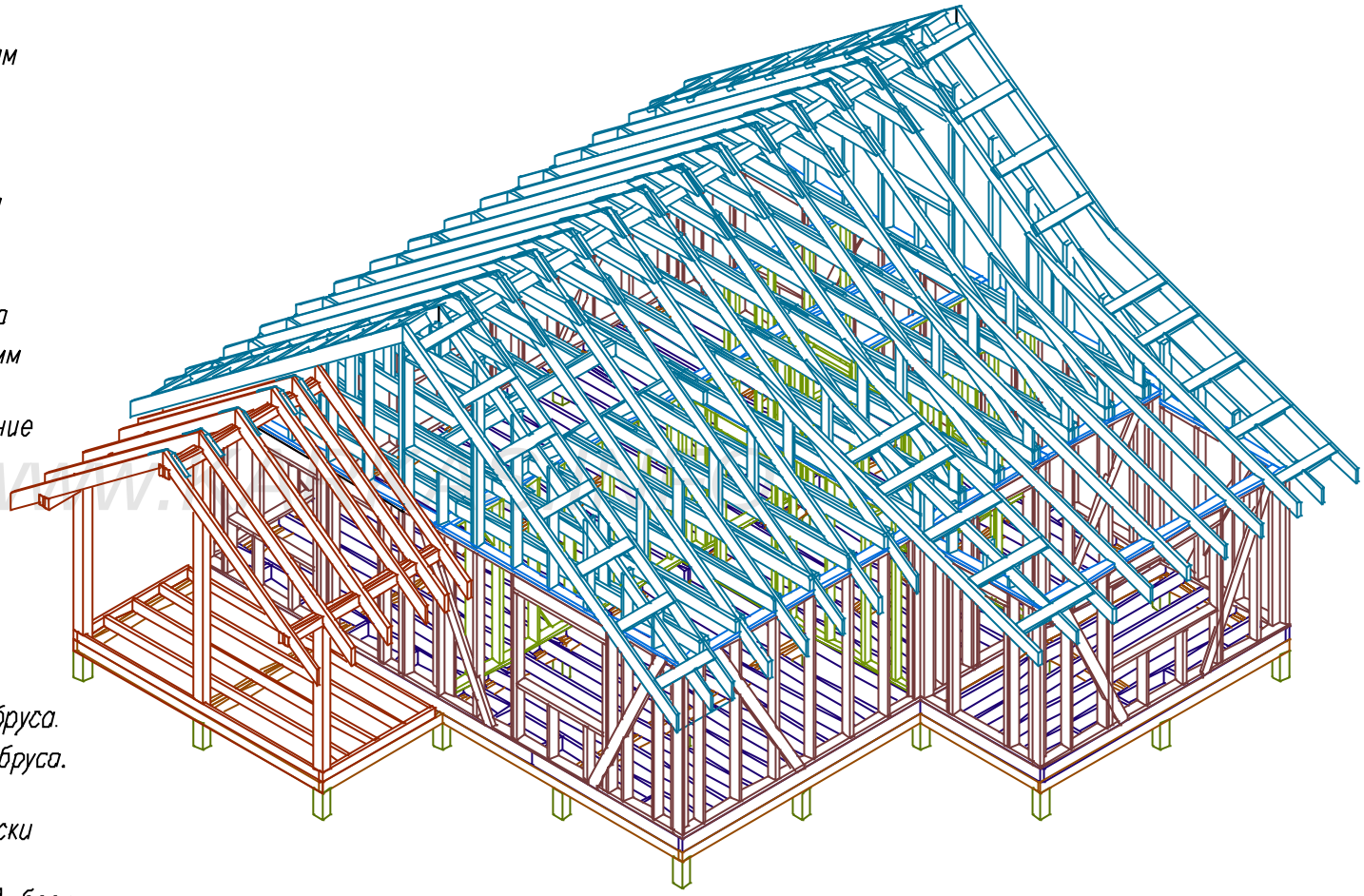

Согласовано

Взам. инв

Подпись и дата

Инв. подл.

Ведомость основного комплекта АС -Р

Лист	Наименование	Прим.
АС -01	Перечень листов / Общие данные .	
АС -02	План дома	
АС -03	Разрез дома	
АС -04	Фасады дома	
АС -05	План фундамента	
АС -06	Схема обвязки	
АС -07	Раскладка стен 1.эт	
АС -08	Размеры помещений 1.эт	
АС -09	Нижнее перекрытие	
АС -09.2	Нижняя обвязка .	
АС -10	Внеш.стены 1.эт Рама -1	
АС -11	Внеш.стены 1.эт Рама -	
АС -12	Внеш.стены 1.эт Рама -3	
АС -13	Внеш.стены 1.эт Рама -4	
АС -14	Несущая перегородка . Рама 5	
АС -15	Перегородки 1.эт. Рамы 6, 7, 8	
АС -16	Перегородки 1.эт.Рама 9.	
АС -17	Рамы Вернады 10, 11, 12.	
АС -18	Верх.обвязка	
АС -19	Схема верхнего перекрытия .	
АС -20	Фронтоны дома .	
АС -21	Коньковый прогон .	
АС -22	План стропил	
АС -23	Стропила	
АС -24	Схема обшивки каркаса .	
АС -25	Терраса .	
АС -26	План кровли .	
АС -27	Схема настила пола .	
АС -28	Развертка лестницы .	
АС -29		
АС -30		

Согласовано

Взам. инв.

Подпись и дата

Инв. подл.

1. Общие данные

Основные материалы для постройки каркаса .
Доска 545x195xx6000-175.шт. 10,5.м3
45x145x6000-160.шт 7.2м3
45x90x600-50.шт 1,5.м3 (перегородки)
25x100x6000-200.шт 3,0м3
(обрешетка крыши, накат чердака, опорные лаги)
Брусок 50x50x3000.мм-100.шт
Брус 140x1140x6000.м - 2.шт

Листы ОСБ 2500x1250x12.мм для внешней обшивки -45.шт
Листы ОСБ для настила пола 2500x1250x18.мм -30.шт

Объем закладываемого утеплителя -48,5.м3
-перекрытия 1.эт-12,5.м3 (слой 20.см)
-межэтажное перекрытие 7,5.м3 (слой 10.см)
-скаты крыши 15.м3 (слой 20.см)
-внешние стены 11.0 м3 (слой 15.см)
-перегородки-2,5.м3 (слой 10.см)

Площадь кровли -140.м2
Площадь фасадов -110.м2
Площадь пола -104.м2 (+30.м2 за скатами)
Площадь потолков -105.м2 (включая наклон потолки манс .)
Площадь внутренних стен -130.м2
Площадь возводимых перегородок (из доски 50x100)-60.м2

Мембрана кровли -170.м2
Ветрозащита -130.м2
Пароизоляция -400.м2

Внимание!

*Перед началом строительства необходимо проконсультироваться с местным архитектором или строительным экспертом, чтобы СРО, для правильного объекта капитального строительства, соответствующие нормам и правилам, а также для получения разрешения на строительство, а также для получения разрешения на строительство, а также для получения разрешения на строительство

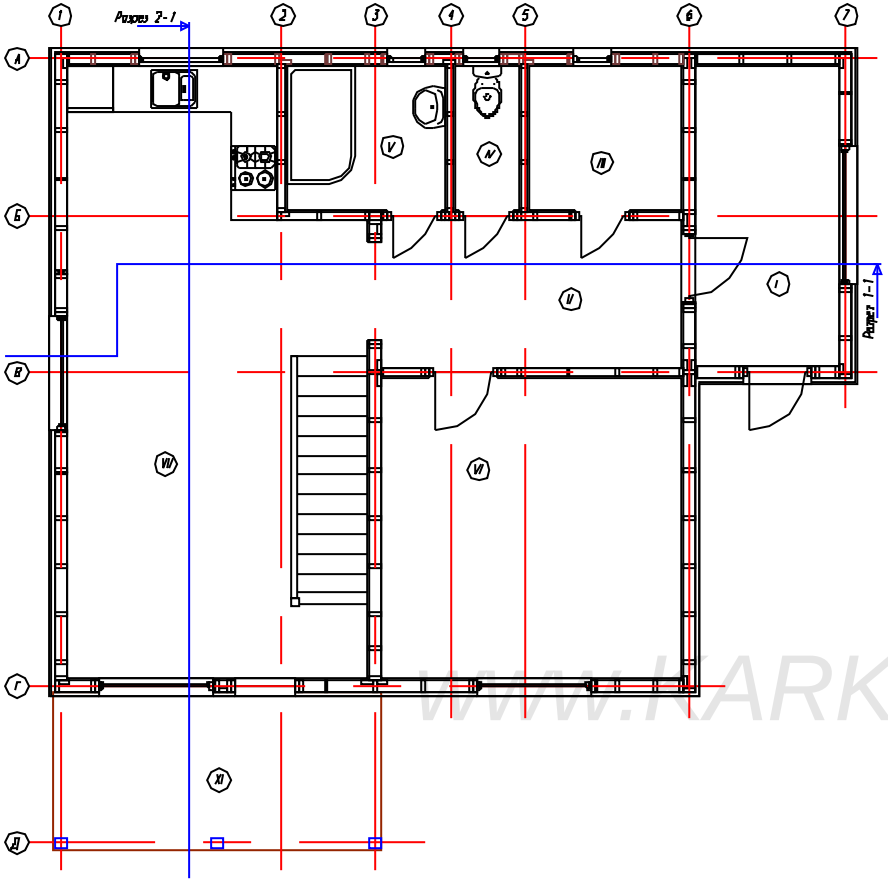

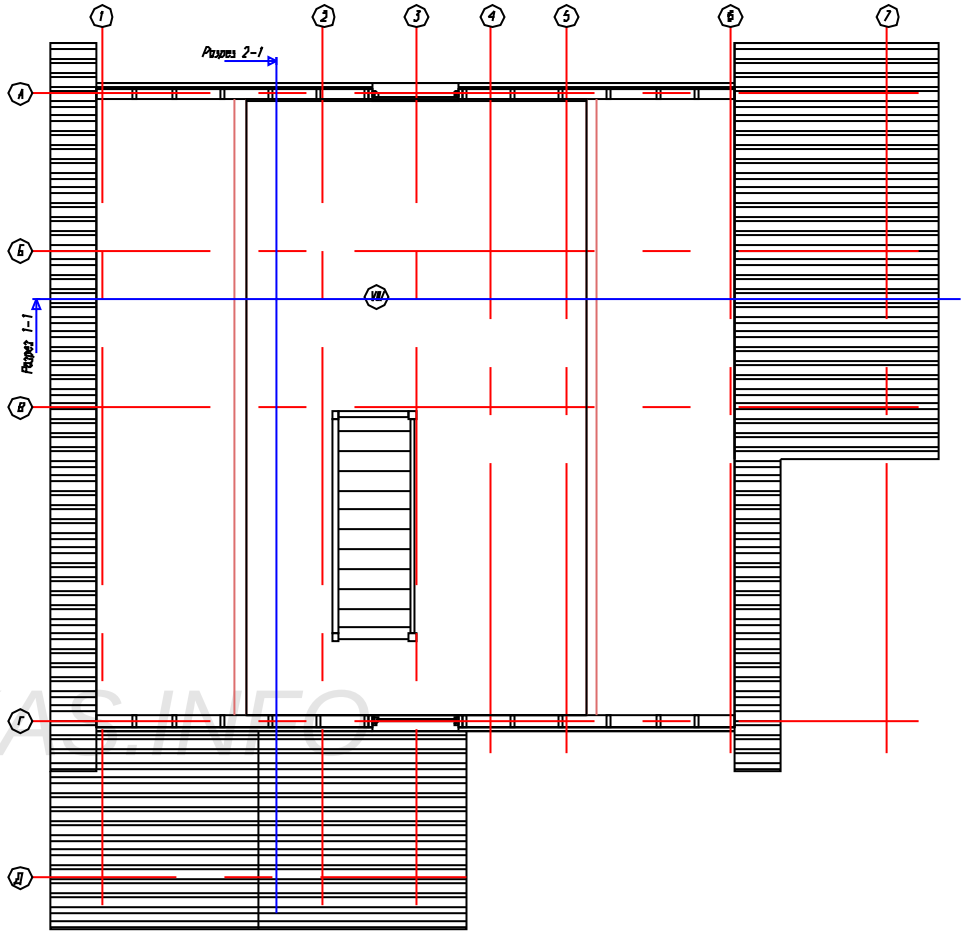

WWW.KARKAS.INFO

Экспликация помещений.

Ном.	Наименов.	S(м²)		Ном.	Наименование.	S(м²)
I	Веранда	7,7		VIII	Мансарда (полез.площ)	32,5
II	Холл	7,9				
III	Тех.комната	4,0			Итого 1.эт и манс. :	104,1
IV	Сан.узел	1,7				
V	Ванна	4,1		XI	Терраса.	7,5
VI	Спальня	16,1				
VII	Гостиная-кухня.	38,1				
	Итого:	71,60				

Согласовано

Взам. инв.

Подпись и дата

Инв. подл.

Лист	№док	Подпись	Дата	Каркасный дома КД-104.		
				План дома	Стадия	Лист	Листов
					АС	02	30
				-/-	http://www.karkas.info	

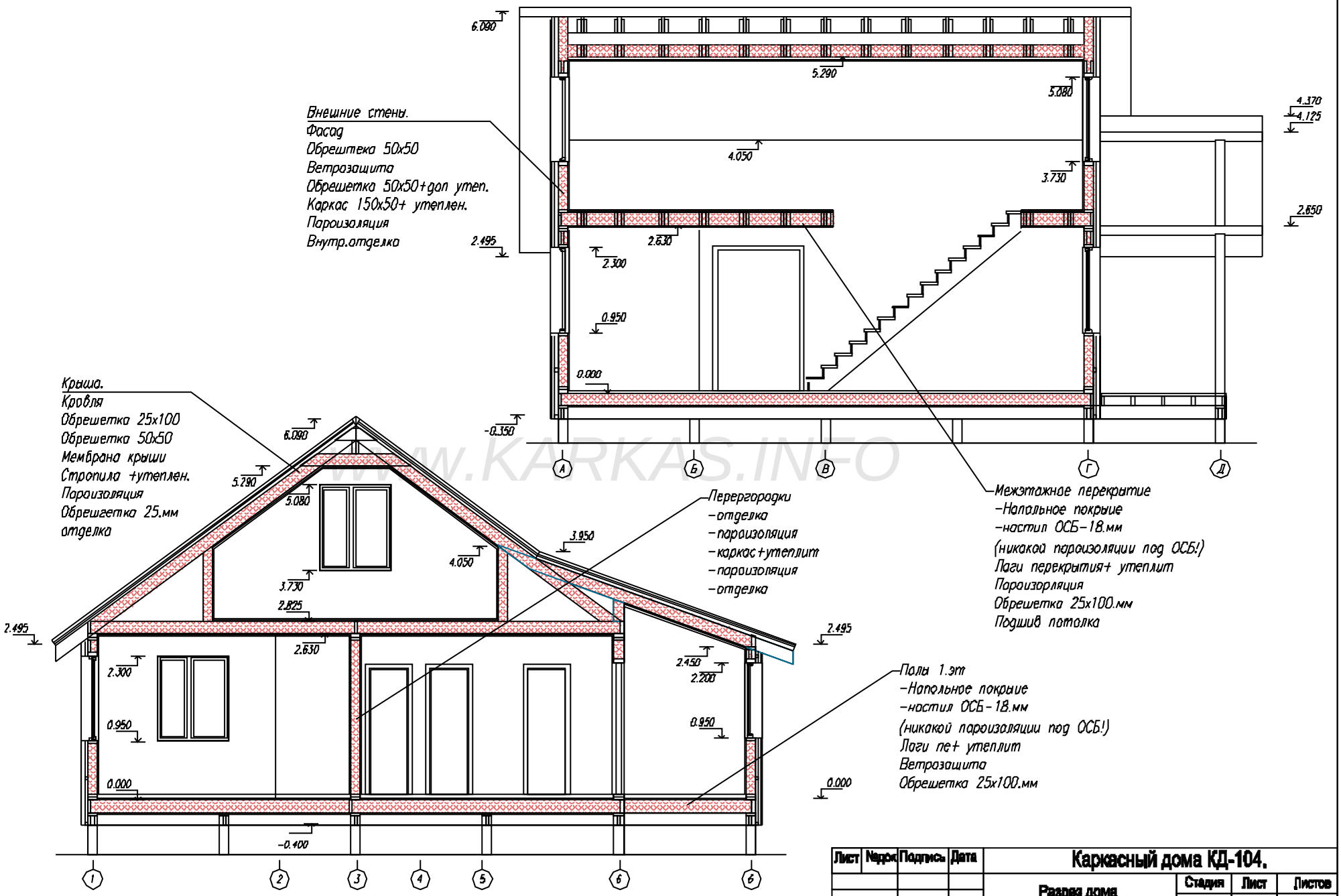

WWW.KARKAS.INFO

Согласовано

Взам инв

Подпись и дата

Инв подл

Лист	Кадрок	Подпись	Дата	Каркасный дома КД-104.		
				Разрез дома	Стадия	Лист	Листов
					АС	04	30
				-/-	http://www.karkas.info		

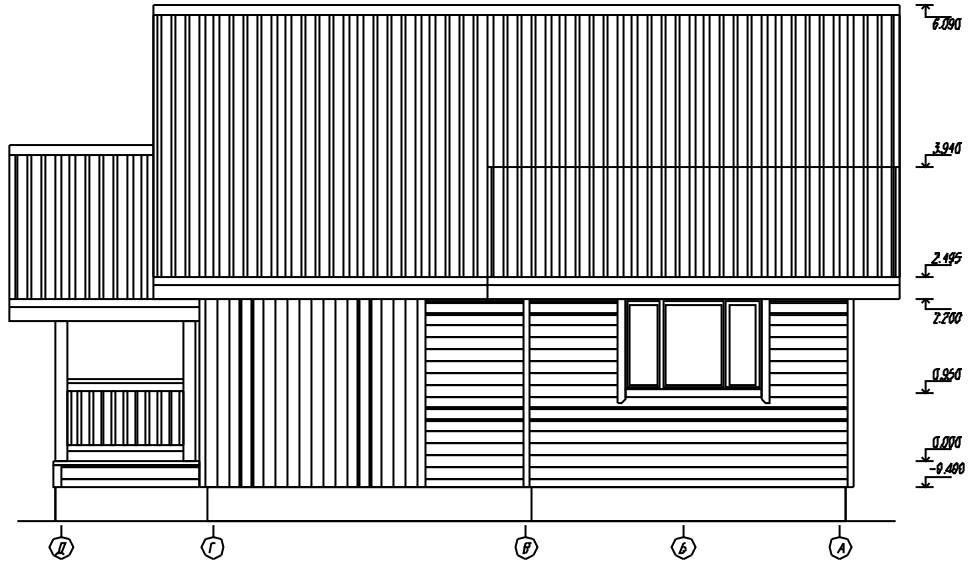

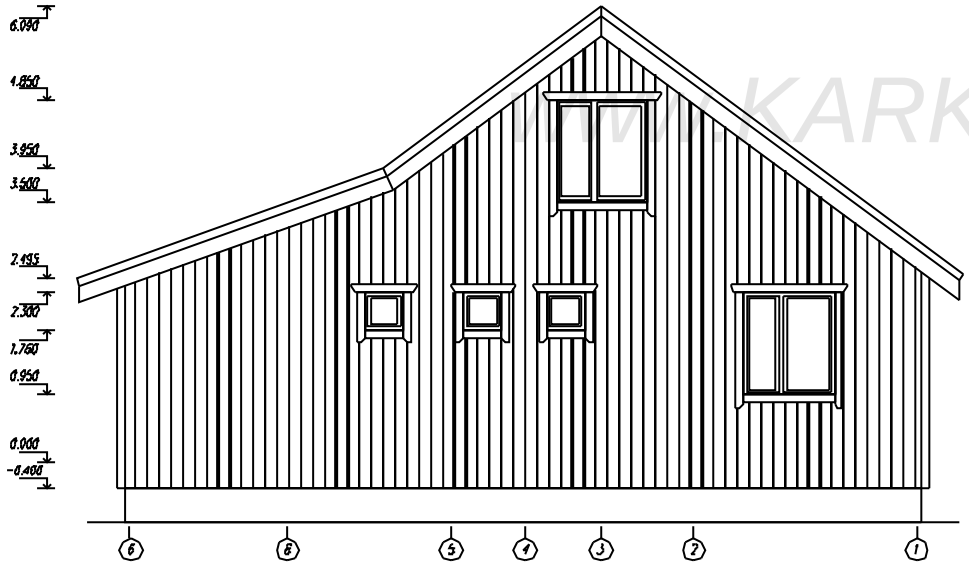

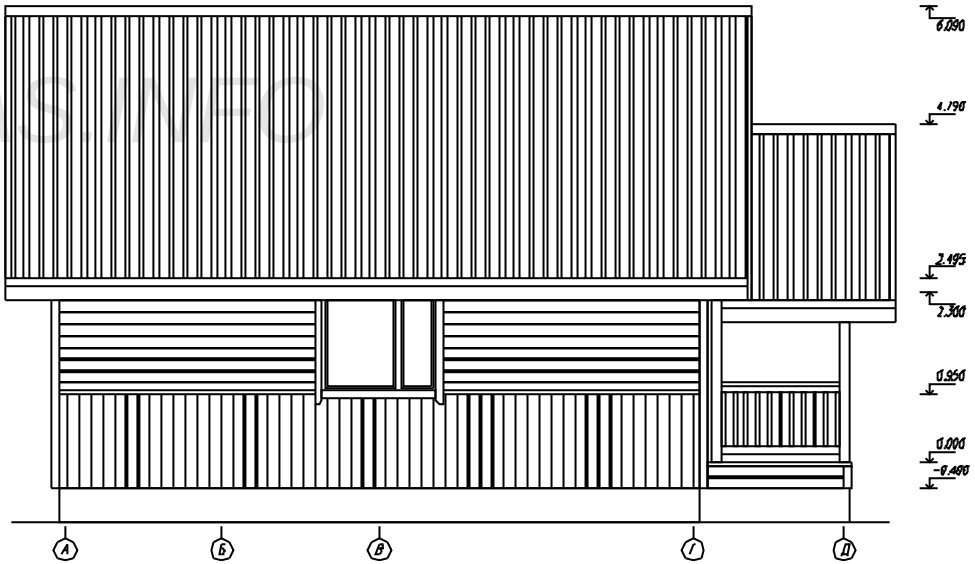

WWW.KARKAS.INFO

Согласовано

Взам инв

Подпись и дата

Инв подл

Лист	Nадок	Подпись	Дата	Каркасный дома КД-104.		
				План дома	Стадия	Лист	Листов
					АС	04	30
				-/-	http://www.karkas.info		

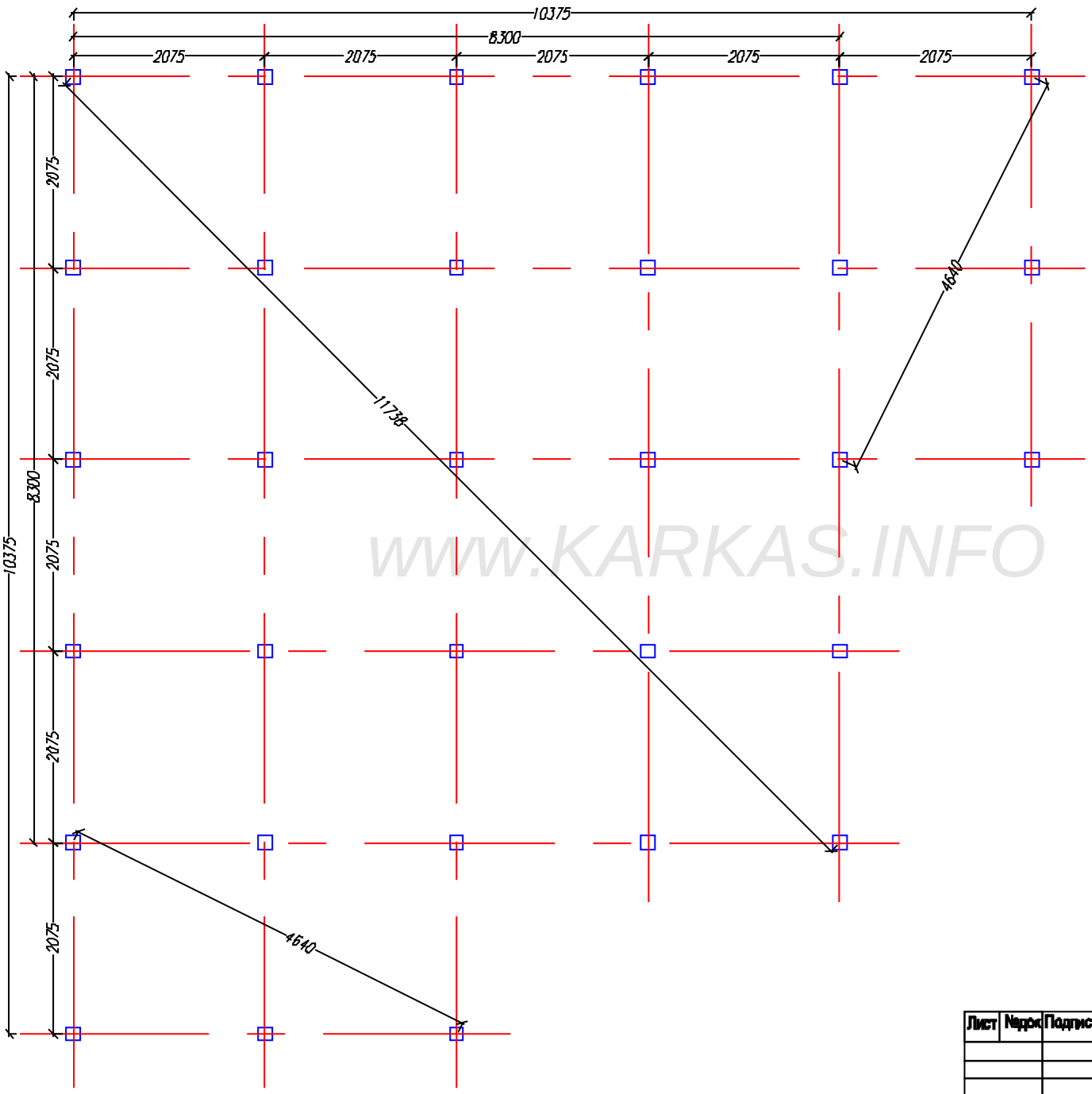

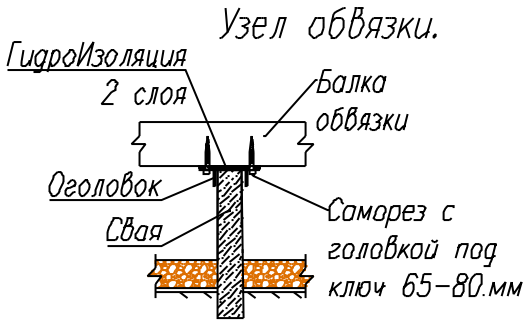

WWW.KARKAS.INFO

Согласовано

Взам инв

Подпись и дата

Инв подл

Лист	Nдок	Подпись	Дата	Каркасный дома КД-104.		
				План свайного поля.	Стадия	Лист	Листов
					АС	05	30
				-/-	http://www.karkas.info	

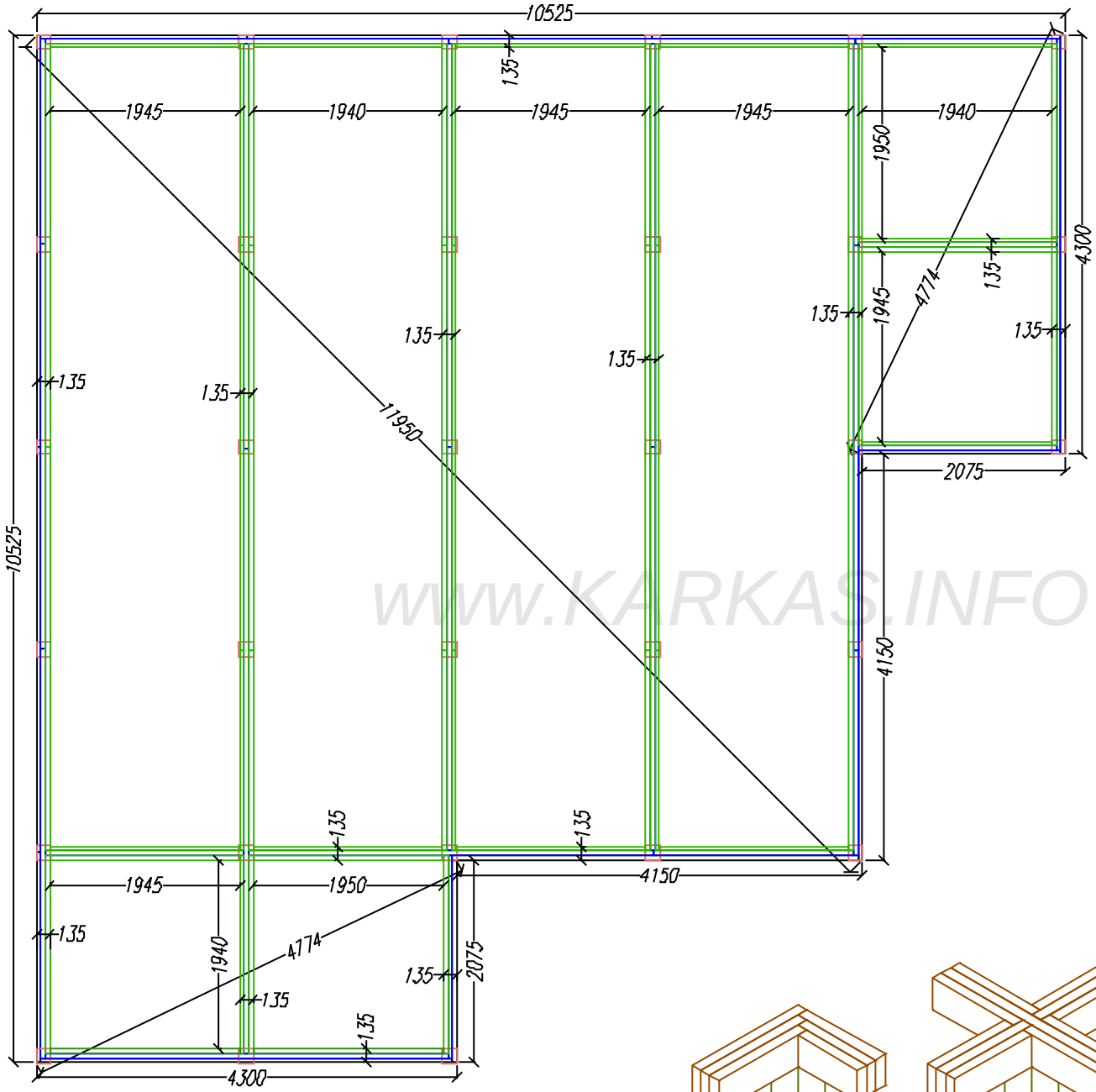

WWW.KARKAS.INFO

Узлы обвязки свай .

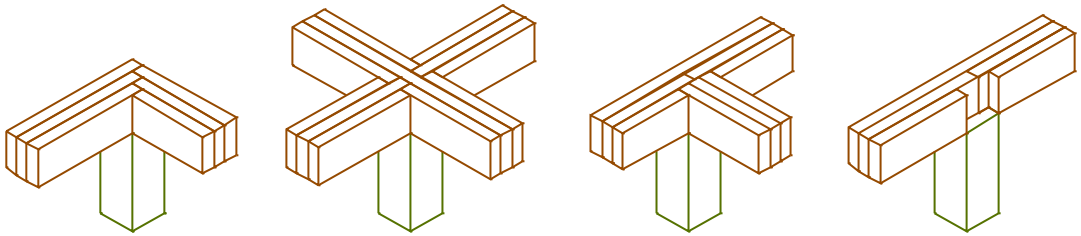

Согласовано			
Взам. инв.			
Подпись и дата			
Инв. подл.			

Лист	Кол.уч.	Подпись	Дата

Каркасный дома КД-104.

Обвязка свай

Стадия	Лист	Листов
АС	08	30

7

http://www.karkas.info

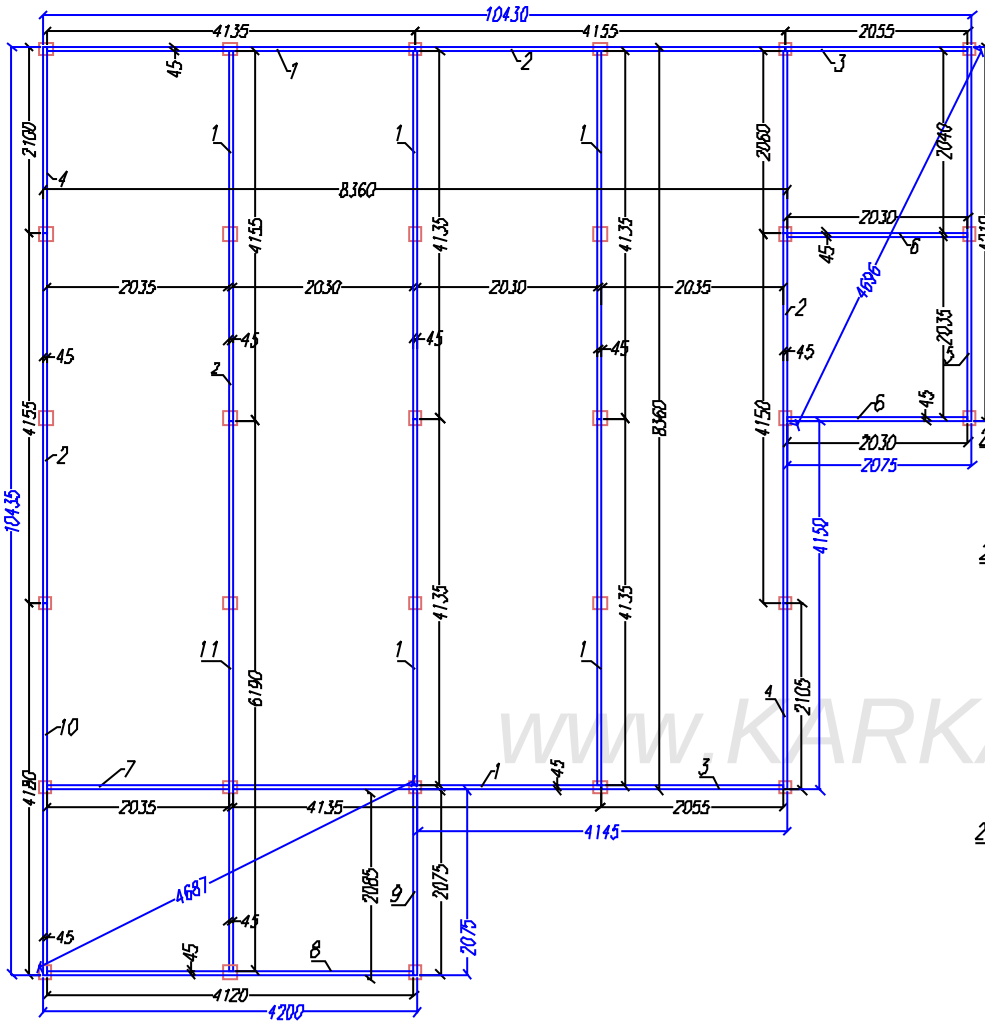

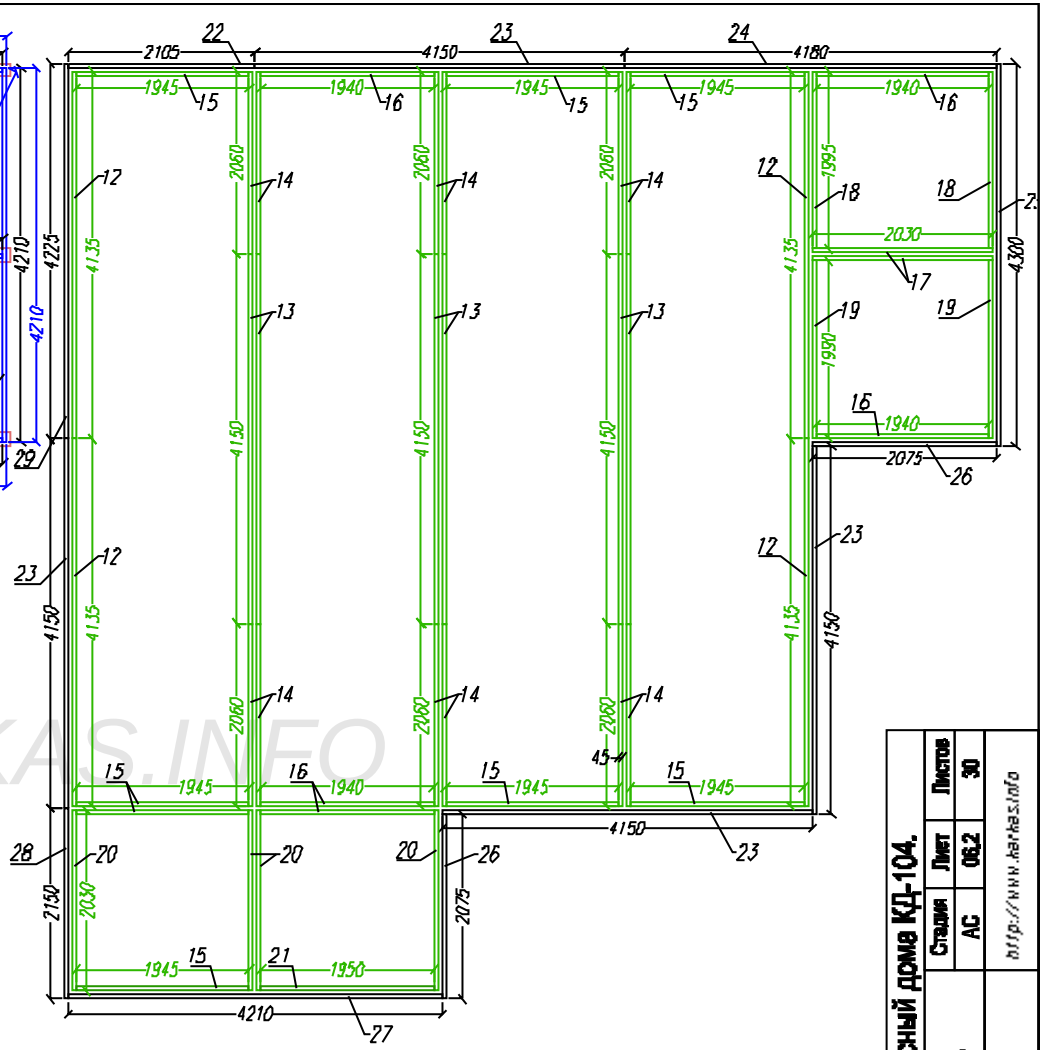

WWW.KARKAS.INFO

Раскрой. Первый контур обвязки.								
Ном.	Наименов.	Размер.	Шт.		Ном.	Наименов.	Размер.	Шт.
1	Балка обвязки.	4135x190x45	7		6	Балка обвязки.	2030x190x45	2
2	Балка обвязки.	4150x190x45	3		7	Балка обвязки.	2035x190x45	1
3	Балка обвязки.	2055x190x45	2		8	Балка обвязки.	4120x190x45	1
4	Балка обвязки.	2100x190x45	2		9	Балка обвязки.	2075x190x45	1
5	Балка обвязки.	4210x190x45	1		10	Балка обвязки.	4180x190x45	1
					11	Балка обвязки.	6190x190x45	1

Раскрой. Внутренний контр.обв.			
Ном.	Наименов.	Размер.	Шт.
12	Балка обвязки.	4135x190x45	4
13	Балка обвязки.	4150x190x45	6
14	Балка обвязки.	2060x190x45	12
15	Балка обвязки.	1945x190x45	8
16	Балка обвязки.	1940x145x45	5
17	Балка обвязки.	2030x190x45	2
18	Балка обвязки.	1995x190x45	2
19	Балка обвязки.	1990x190x45	2
20	Балка обвязки.	2030x190x45	4
21	Балка обвязки.	1950x190x45	1

Раскрой. Внешний контур обвяз.			
Ном.	Наименов.	Размер.	Шт.
22	Балка обвязки.	2105x190x45	1
23	Балка обвязки.	4150x190x45	4
24	Балка обвязки.	4180x190x45	1
25	Балка обвязки.	4300x190x45	2
26	Балка обвязки.	2075x190x45	2
27	Балка обвязки.	4210x190x45	1
28	Балка обвязки.	2150x190x45	1
29	Балка обвязки.	4225x190x45	1

Согласовано

Взам инв

Подпись и дата

Инв подл

Каркасный дома КД-104.

Обвязка свай.

Стадия	Лист	Листов
АС	06.2	30

http://www.karkas.info

Лист | Nедок | Подпись | Дата

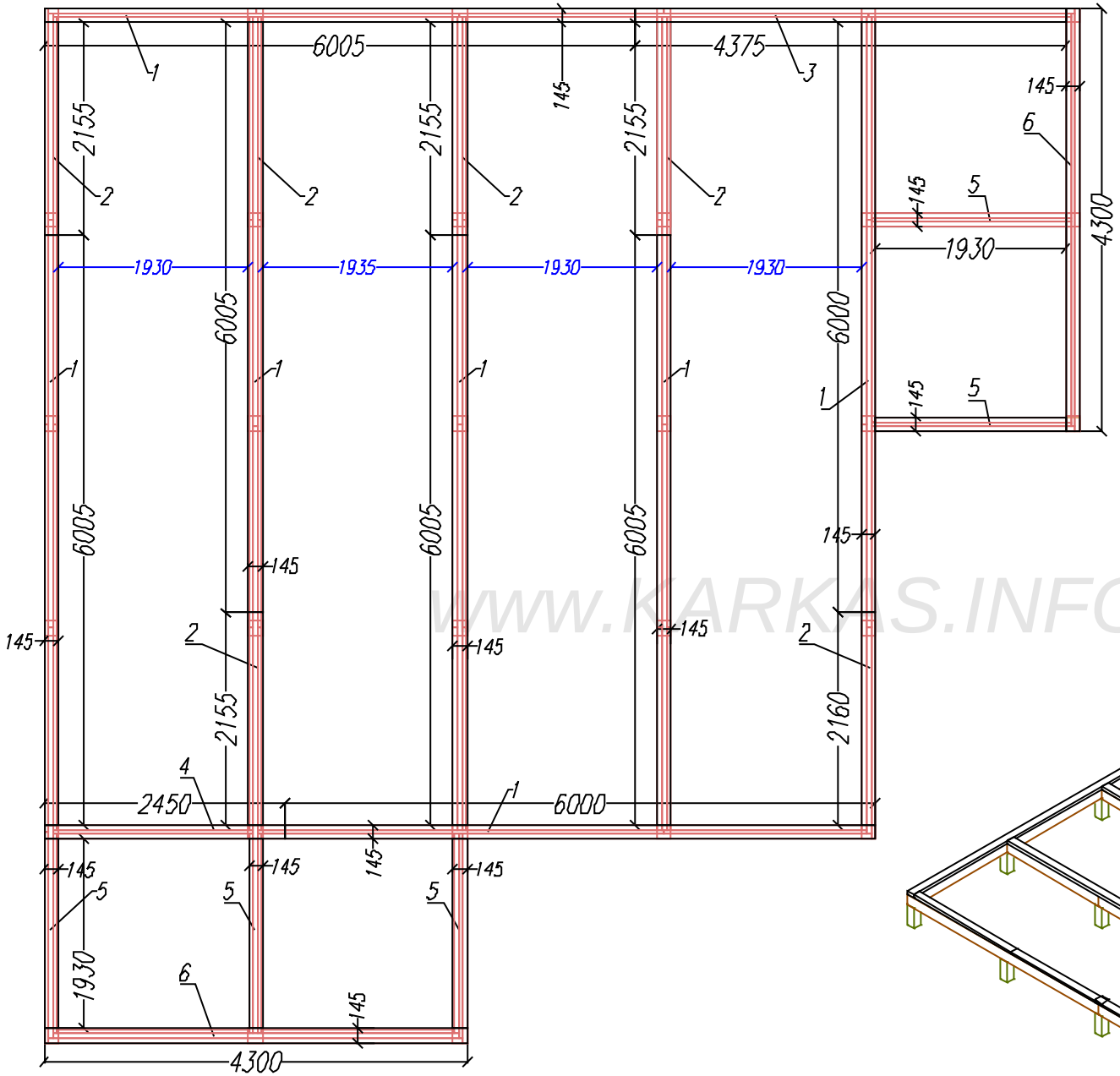

Раскрой.Лежни обвязки			
Ном.	Наименов.	Размер.	Шт.
1	Балка обвязки.	6005x145x45	7
2	Балка обвязки.	2155x145x45	6
3	Балка обвязки.	4375x145x45	1
4	Балка обвязки.	2450x145x45	1
5	Балка обвязки.	1930x145x45	5
6	Балка обвязки.	4300x145x45	2

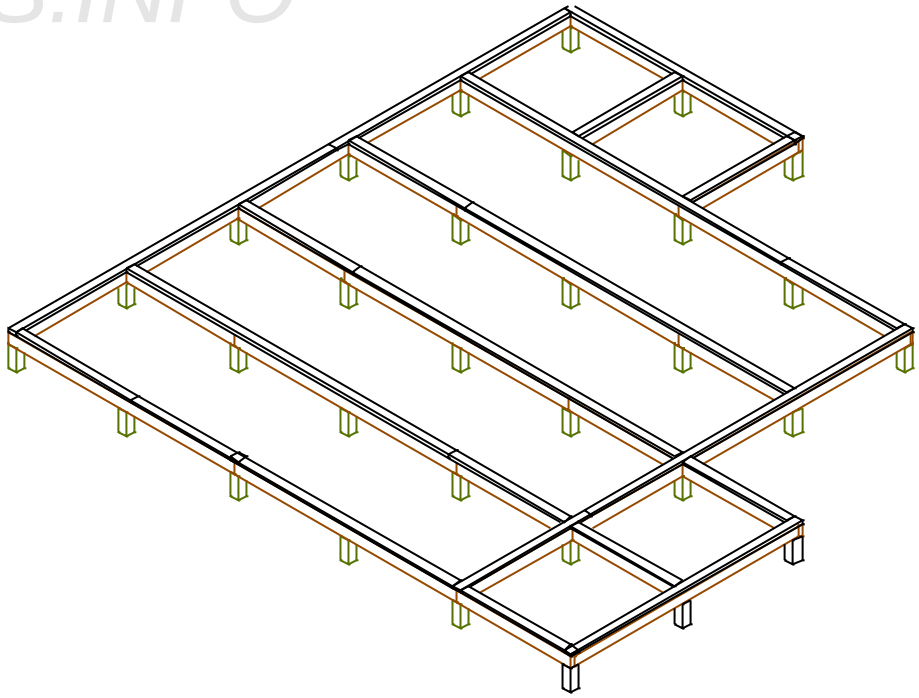

WWW.KARKAS.INFO

Каркасный дома КД-104.

Обвязка свай.

Верхние лежни обвязки

Стадия	Лист	Листов
АС	06.2	30

http://www.karkas.info

Лист	Подпись	Дата

Согласовано

Взам инв

Подпись и дата

Инв подл

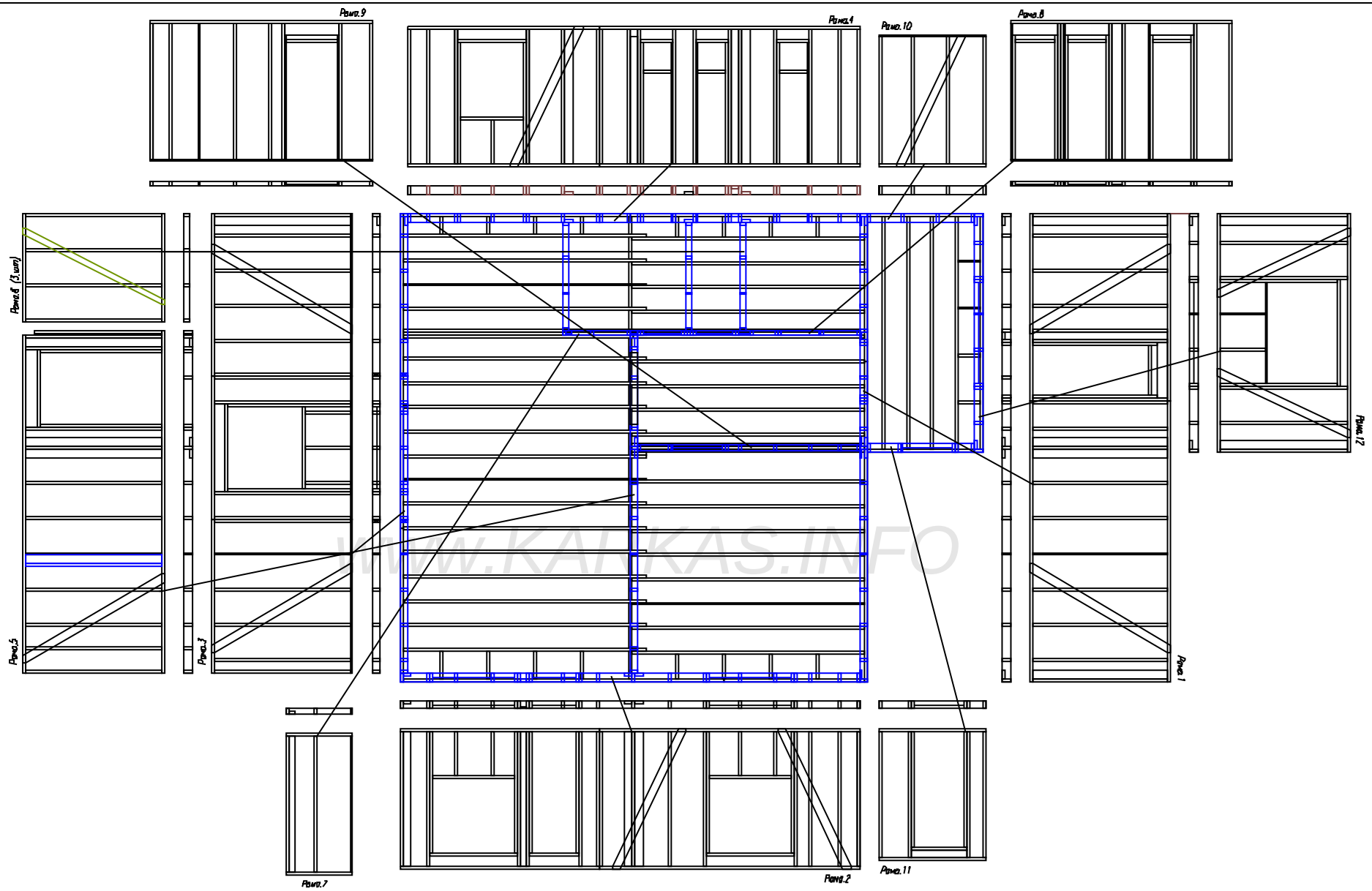

WWW.KARKAS.INFO

Согласовано

Взам инв

Подпись и дата

Инв подл

Лист	Nдок	Подпись	Дата	Каркасный дома КД-104.		
				Раскладка стен 1,эт	Стадия	Лист	Листов
					АС	07	30
				-/-	http://www.karkas.info		

Ив подл	Подпись и дата	Взам инв

Согласовано			

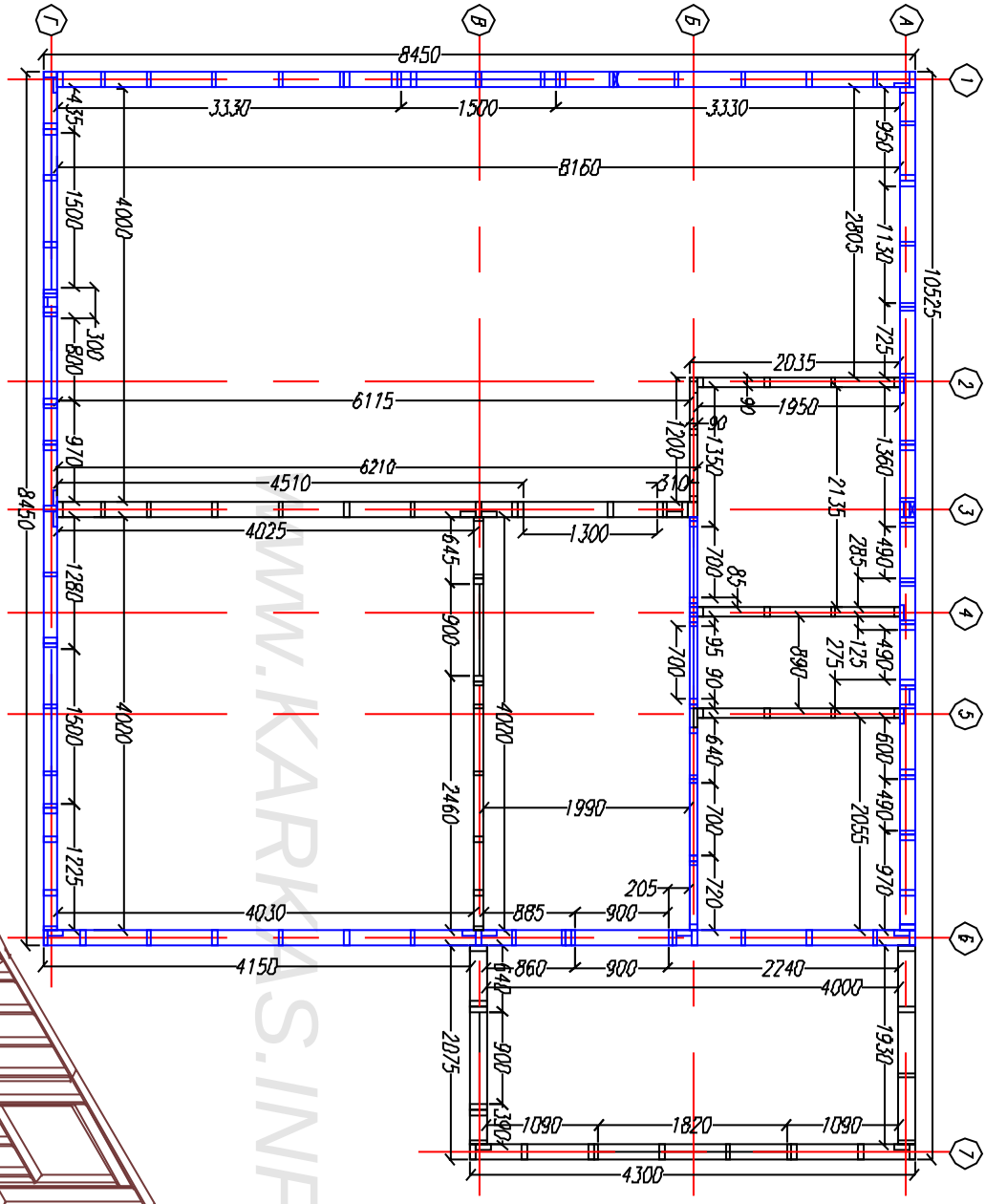
Г
В
Б
А
1
2
3
4
5
6
7
8450
3330
1500
3330
8160
10525
2805
4000
6115
6210
4510
4025
1300
2035
1950
2135
4030
4150
1990
2460
2240
4000
1820
1090
4300
2075
1930
2055
1225
1280
1500
880
970
725
1130
950
1360
490
275
890
720
970
600
640
700
85
95
90
310
1200
1350
645
900
885
860
205
440
1930
1090
1820
1090
4300
8450
4000
4000
4000

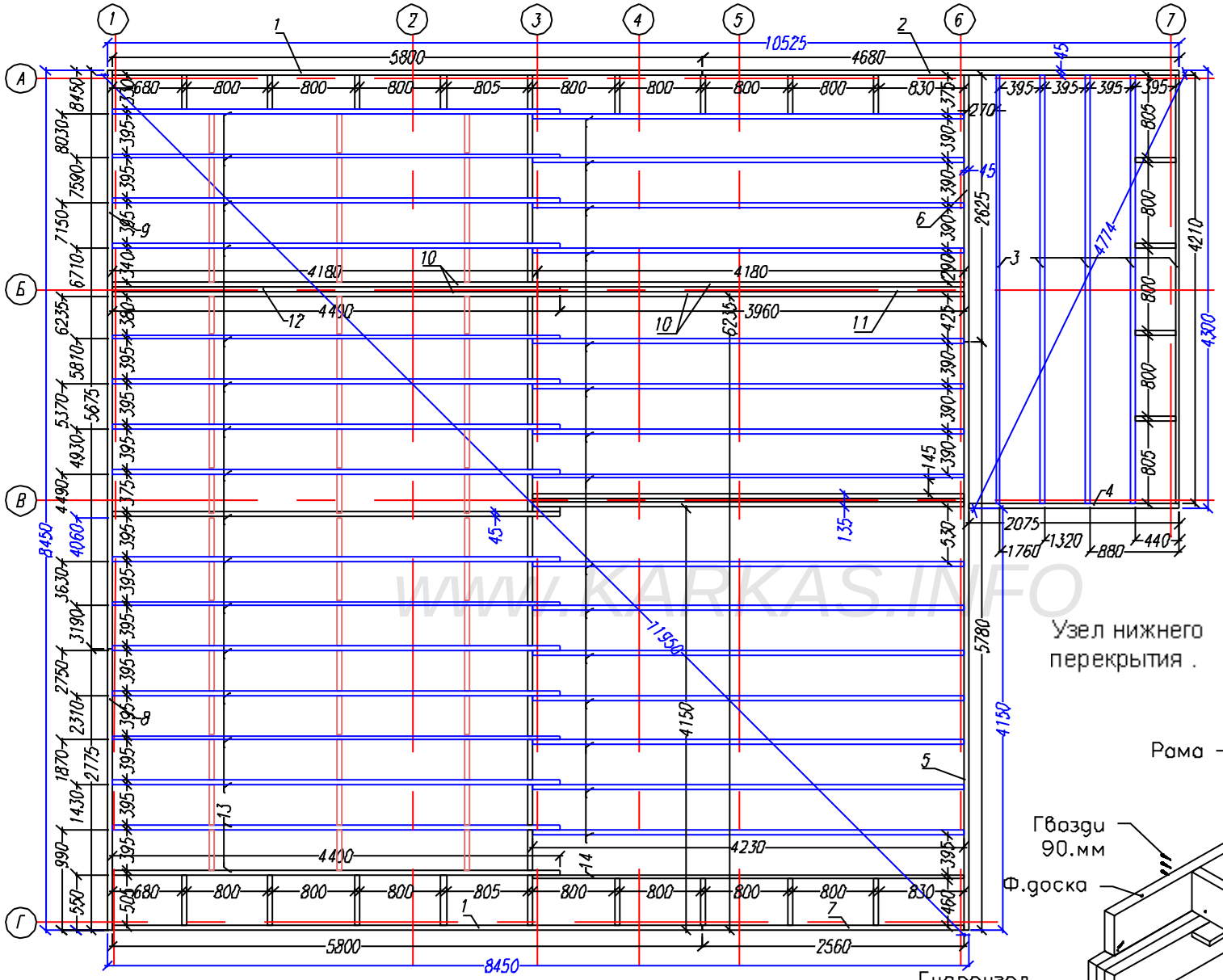

Раскрой. Нижнее перекрытие.			
Ном.	Наименов.	Размер.	Шт.
1	Ф.доска	5800x195x45	2
2	Ф.доска	4680x195x45	1
3	Ф.доска/Лага	4210x195x45	5
4	Ф.доска	2075x195x45	1
5	Ф.доска	5780x195x45	1
6	Ф.доска	2625x195x45	1
7	Ф.доска	2555x195x45	1
8	Ф.доска	2775x200x50	1
9	Ф.доска	5675x200x50	1
10	Лага балки	4180x195x45	4
11	Лага балки	3960x195x45	1
12	Лага балки	4400x195x45	1
13	Лага	4400x195x45	17
14	Лага	4225x195x45	16
15	Распорки	по месту	36+

WWW.KARKAS.INFO

Узел нижнего перекрытия .

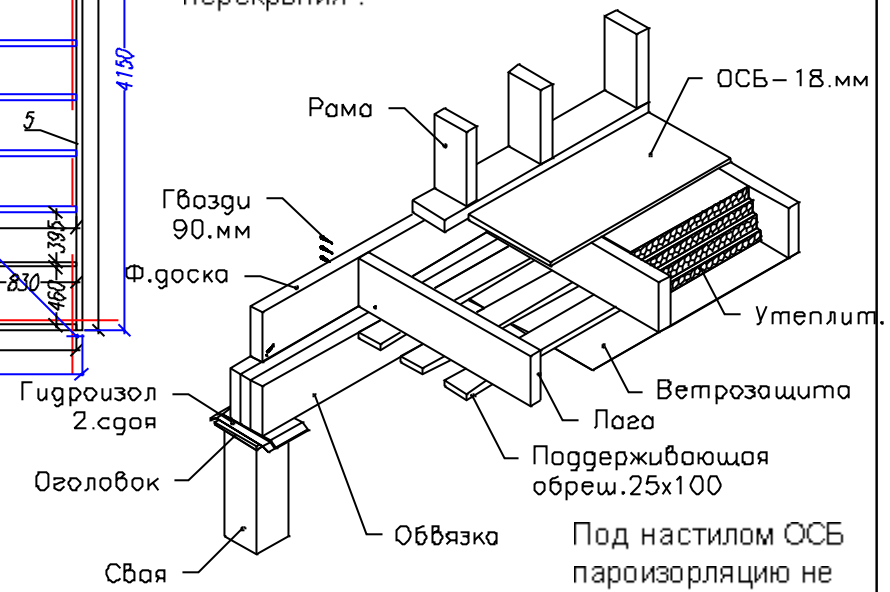

Под настилом ОСБ пароизоляцию не укладывать !!!

Согласовано

Взам. инв.

Подпись и дата

Инв. подл.

Лист	Номер	Подпись	Дата	Каркасный дома КД-104.		
				Нижнее перекрытие.	Стадия	Лист	Листов
					АС	09	30
				-/-	http://www.karkas.info		

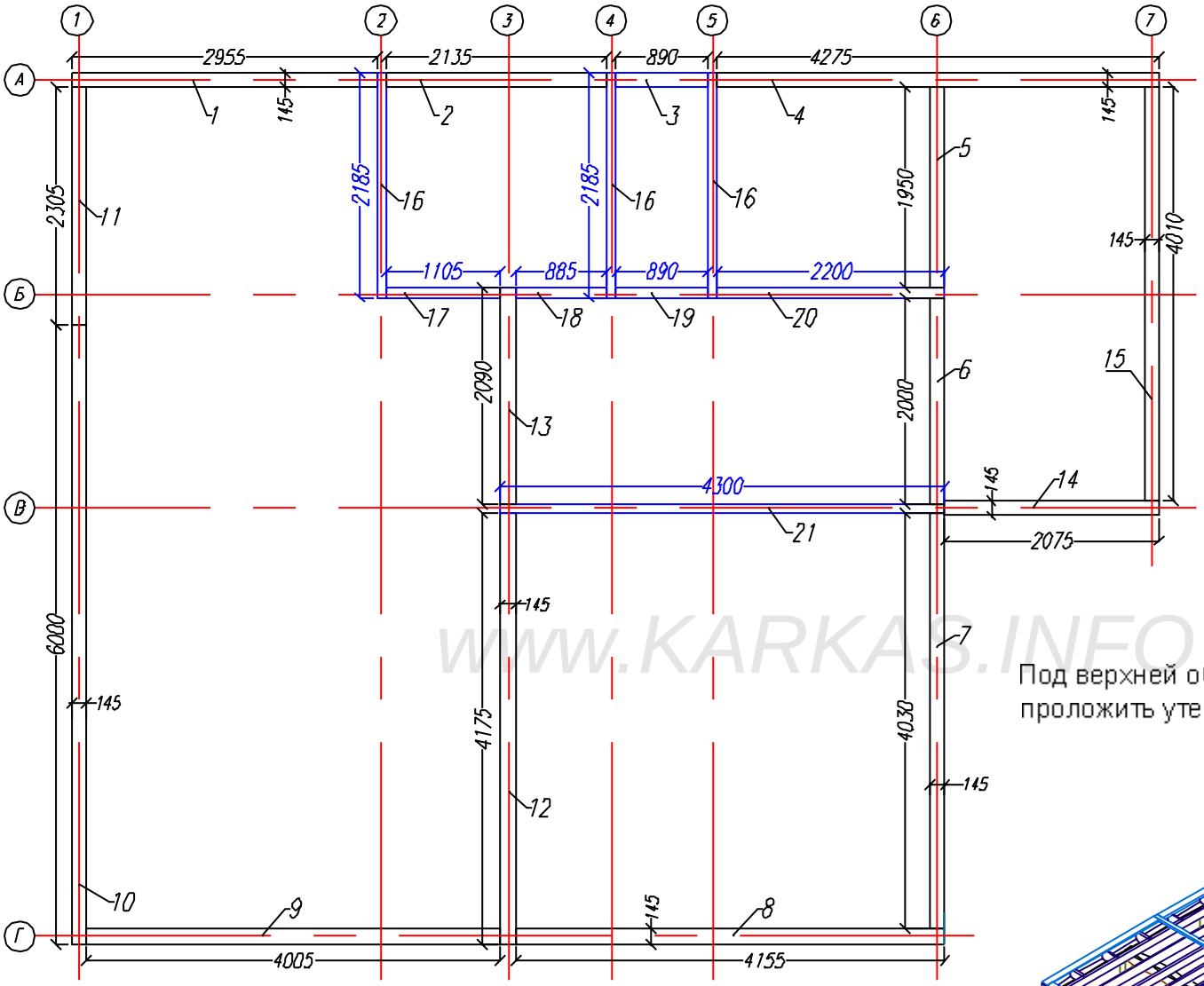

Под верхней обвязкой
проложить утеплитель !

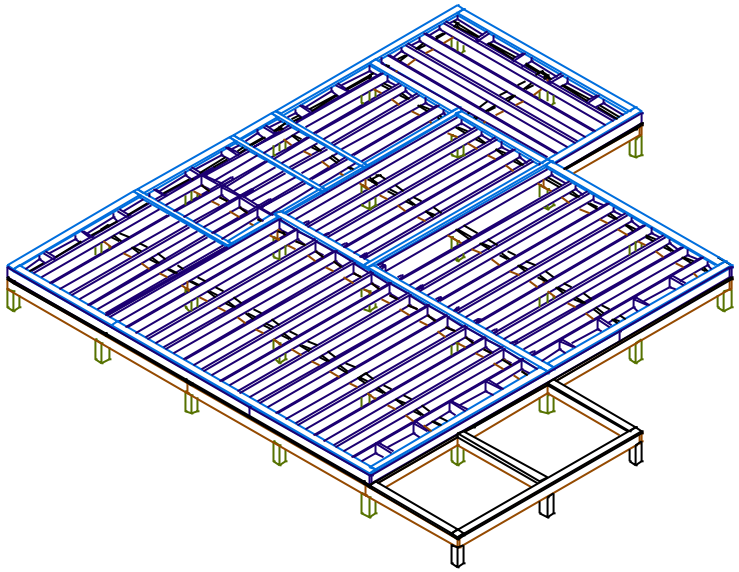

Раскрой. Верхняя обвязка.								
Ном.	Наименов.	Размер.	Шт.		Ном.	Наименов.	Размер.	Шт.
1	Лежень обвяз.	2955x145x45	1		9	Лежень обвяз.	4005x145x45	1
2	Лежень обвяз.	2135x145x45	1		10	Лежень обвяз.	6000x145x45	1
3	Лежень обвяз.	890x145x45	1		11	Лежень обвяз.	2305x145x45	1
4	Лежень обвяз.	4275x145x45	1		12	Лежень обвяз.	4175x145x45	1
5	Лежень обвяз.	1950x145x45	1		13	Лежень обвяз.	2090x145x45	1
6	Лежень обвяз.	2000x145x45	1		14	Лежень обвяз.	2075x145x45	1
7	Лежень обвяз.	4030x145x45	1		15	Лежень обвяз.	4010x145x45	1
8	Лежень обвяз.	4155x145x45	1					

Раскрой. Верхняя обвязка.			
Ном.	Наименов.	Размер.	Шт.
16	Лежень обвяз.	2200x90x45	3
17	Лежень обвяз.	1110x90x45	1
18	Лежень обвяз.	890x90x45	1
19	Лежень обвяз.	890x90x45	1
20	Лежень обвяз.	2195x90x45	1
21	Лежень обвяз.	4300x190x45	1

Каркасный дом КД-104

Стены 1эт

Нижняя обвязка

Стадия	Лист	Листов
АС	08.2	30

http://www.karkas.info

Лист	Подпись	Дата

Согласовано

Взам. инв

Подпись и дата

Инв. подл

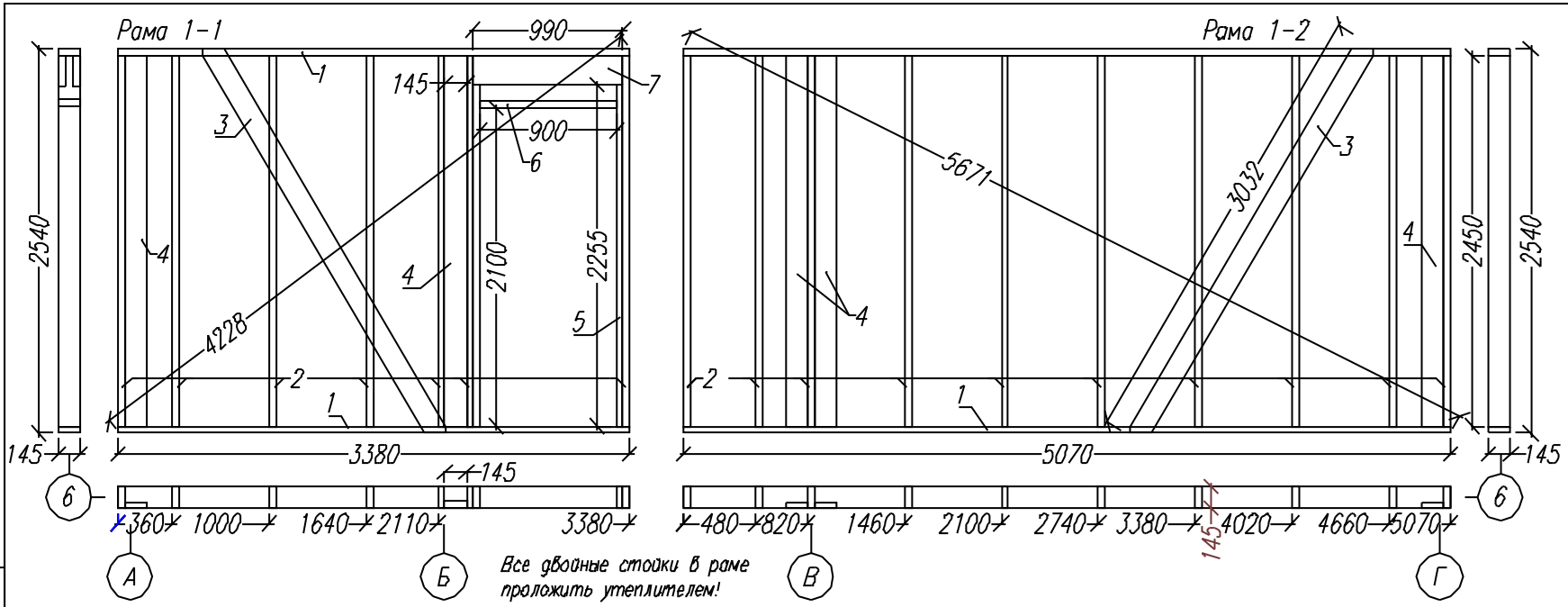

Все двойные стойки в раме проложить утеплителем!

Раскрой. Рама 1.1								
Ном.	Наименов.	Размер.	Шт.		Ном.	Наименов.	Размер.	Шт.
1	Лежень обвяз.	3380x145x45	2		5	Стойка опор.	2255x145x45	2
2	Стойка	2450x145x45	7		6	Балка	900x145x45	1
3	Укос	3040x145x45	1					
4	Планка примык.	2450x145x45	2		7	Ригель	990x195x45	2

Раскрой. Рама 1.2			
Ном.	Наименов.	Размер.	Шт.
1	Лежень обвяз.	5070x145x45	2
2	Стойка	2450x145x45	10
3	Укос	3040x145x45	1
4	Планка примык.	2450x145x45	3

WWW.KARKAS.INFO

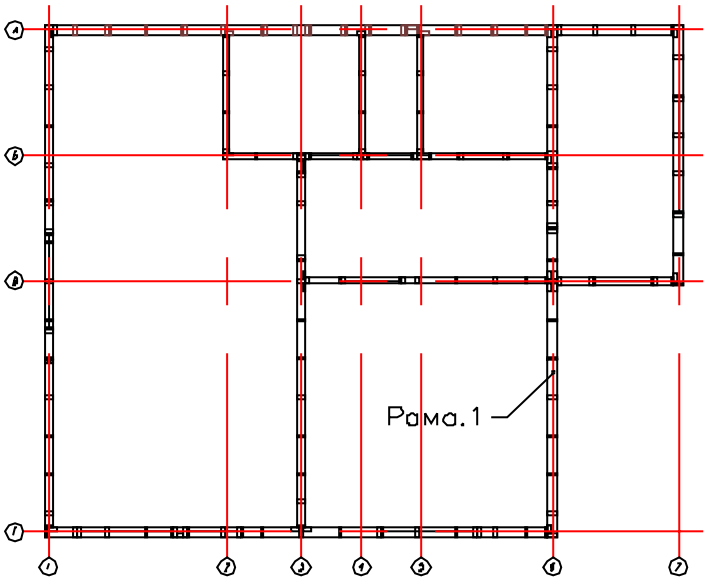

Врезка укоса .

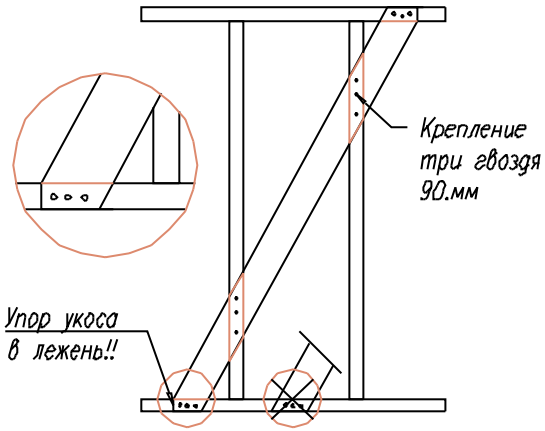

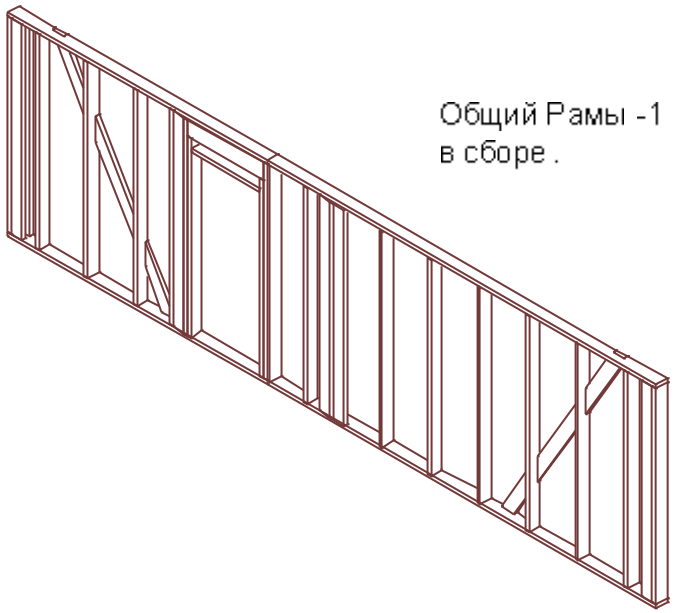

Общий Рамы -1
в сборе .

Каркасный дома КД-104.			Стадия	Лист	Листов
			АС	10	30
Стены 1эт			http://www.karkas.info		
Рама-1					
Лист	Подпись	Дата			

Согласовано

Взам инв

Подпись и дата

Инв подл

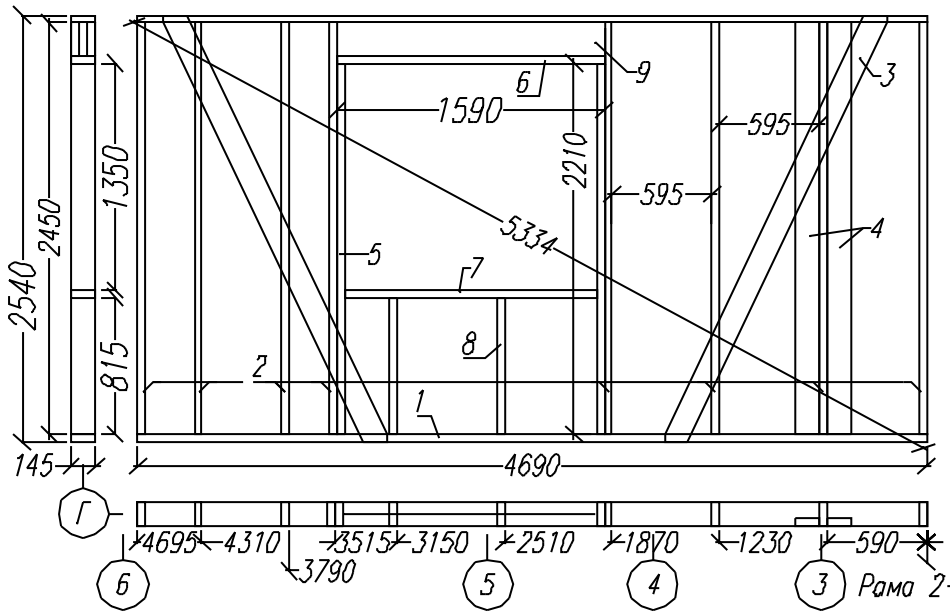

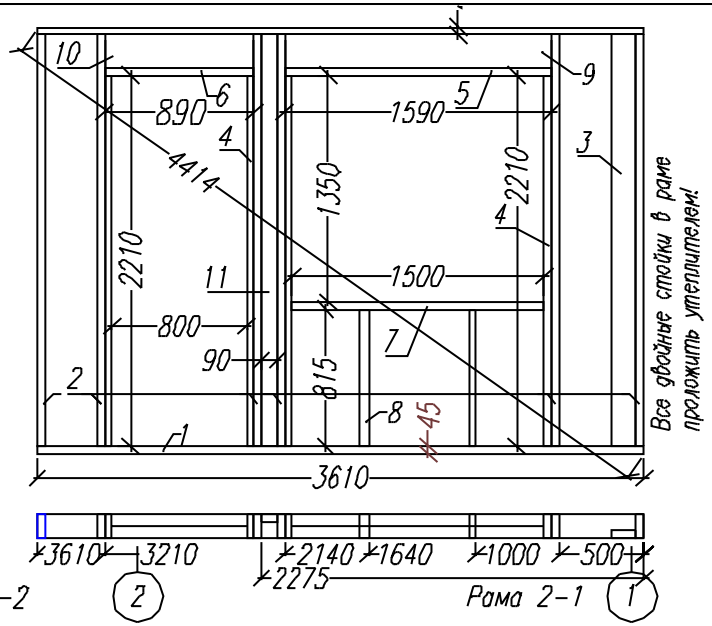

Раскрой. Рама 2.2								
Ном.	Наименов.	Размер.	Шт.		Ном.	Наименов.	Размер.	Шт.
1	Лежень обвяз.	4695x145x45	2		7	Подоконник	1500x145x45	1
2	Стойка	2450x145x45	8		8	Стойка.укор.	815x145x45	2
3	Укос	3040x145x45	2					
4	Планка примык.	2450x145x45	2		9	Ригель	1590x195x45	2
5	Стойка опор.	2210x145x45	2					
6	Балка	1590x145x45	1					

Раскрой. Рама 2.1								
Ном.	Наименов.	Размер.	Шт.		Ном.	Наименов.	Размер.	Шт.
1	Лежень обвяз.	3610x145x45	2		7	Подоконник	1500x145x45	1
2	Стойка	2450x145x45	6		8	Стойка.укор.	815x145x45	2
3	Планка примык.	2450x145x45	1					
4	Стойка опор	2210x145x45	4		9	Ригель	1590x195x45	2
5	Балка	1600x145x45	1		10	Ригель	900x195x45	2
6	Балка	900x145x45	1		11	Стойка	2450x90x45	1

WWW.KARKAS.INFO

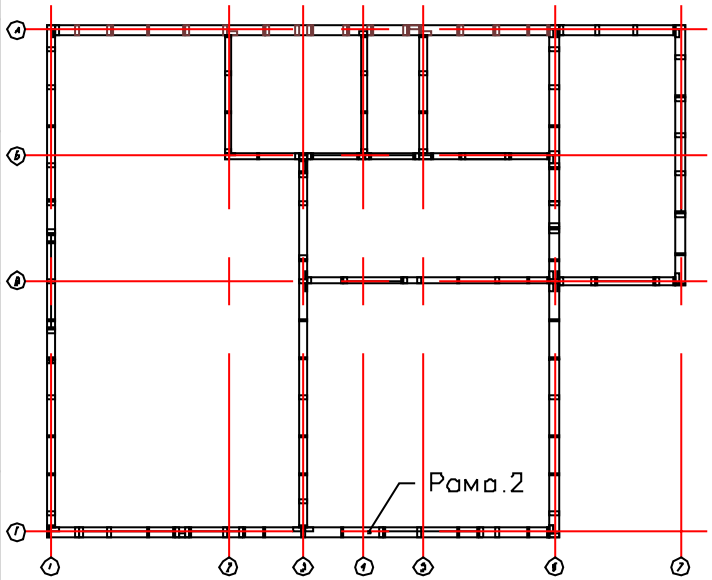

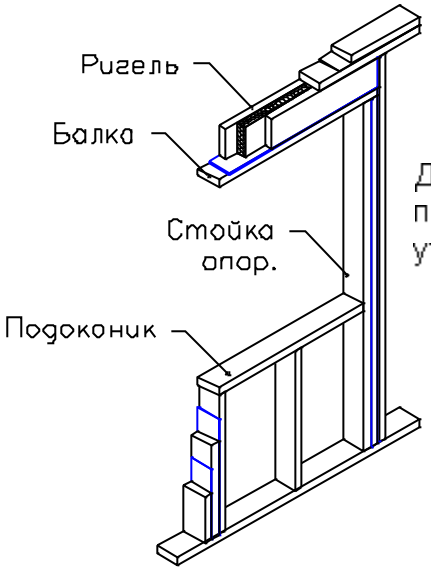

Узел оконного / дверного проема .

Двойные стойки проложить утеплителем !

Общий Рамы -2 в сборе .

Каркасный дом КД-104			
Внешние стены 1,эт	Стадия	Лист	Листов
	АС	11	30
рама-2	http://www.karkas.info		

Согласовано

Взам. инв

Подпись и дата

Инв. подл.

Лист | Докум. | Подпись | Дата

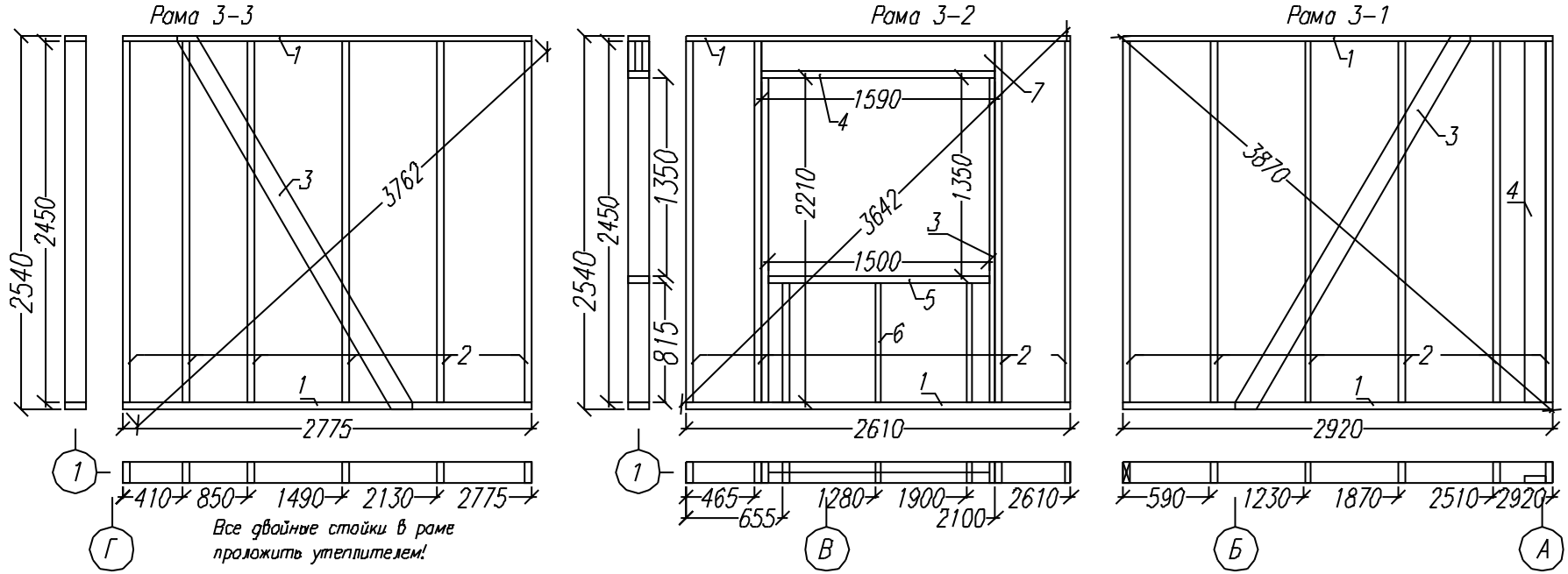

Все двойные стойки в раме проложить утеплителем!

Раскрой. Рама 3.1			
Ном.	Наименов.	Размер.	Шт.
1	Лежень обвяз.	2775x145x45	2
2	Стойка	2450x145x45	6
3	Укос	3040x145x45	1

Раскрой. Рама 3.2								
Ном.	Наименов.	Размер.	Шт.		Ном.	Наименов.	Размер.	Шт.
1	Лежень обвяз.	2610x145x45	2		5	Подоконник	1500x145x45	1
2	Стойка	2450x145x45	4		6	Стойка.укор.	815x145x45	3
3	Стойка опор.	2210x145x45	2					
4	Балка	1590x145x45	1		7	Ригель	1590x195x45	2

Раскрой. Рама 3.3			
Ном.	Наименов.	Размер.	Шт.
1	Лежень обвяз.	2920x145x45	2
2	Стойка	2450x145x45	6
3	Укос	3040x145x45	1
4	Планка примык.	2450x145x45	1

WWW.KARKAS-INFO

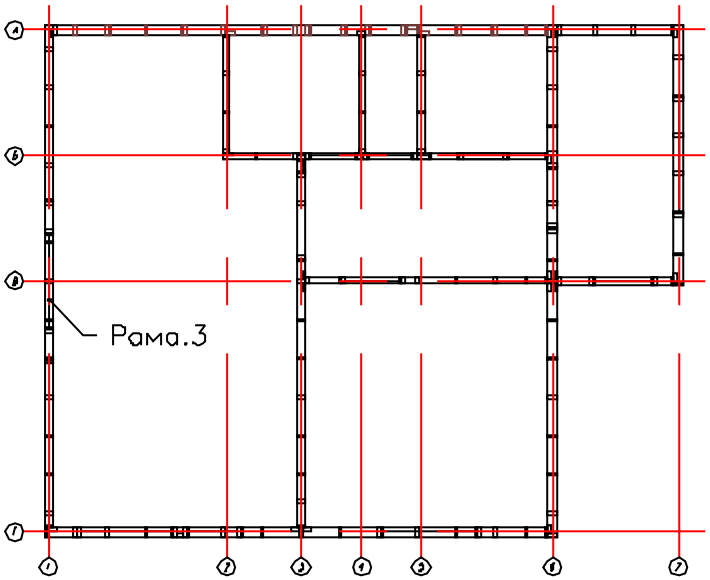

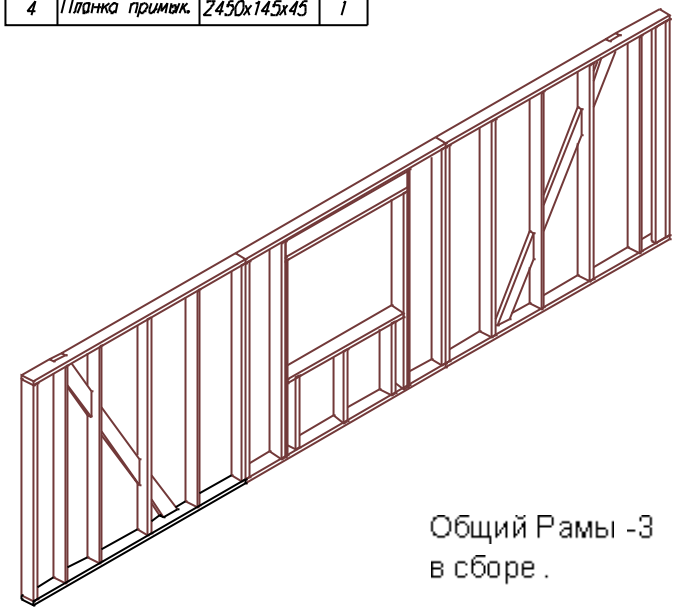

Общий Рамы -3 в сборе .

Каркасный дом КД-104			
Внешние стены 1,5т	Стадия	Лист	Листов
	АС	12	30
Рама-3	http://www.karkas.info		

Согласовано

Взам. инв

Подпись и дата

Инв. подл.

Лист | Кол.уч. | Подпись | Дата

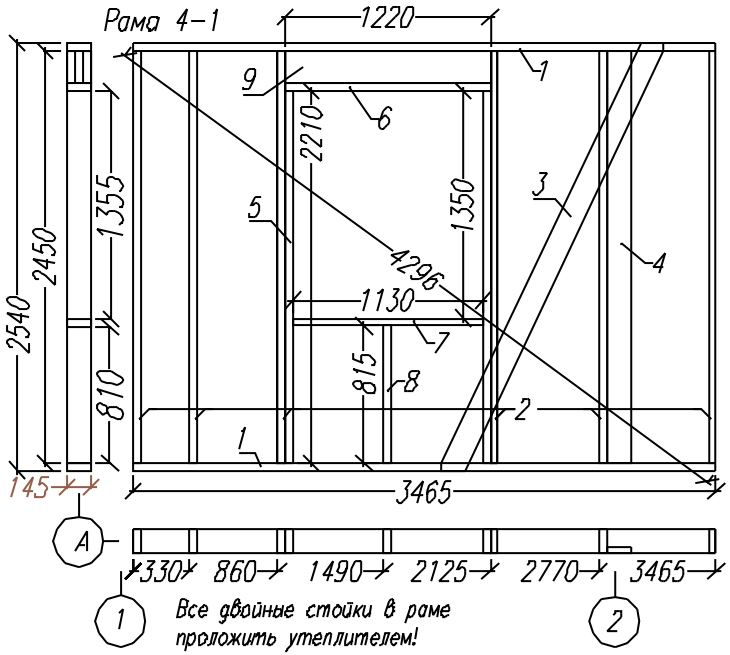

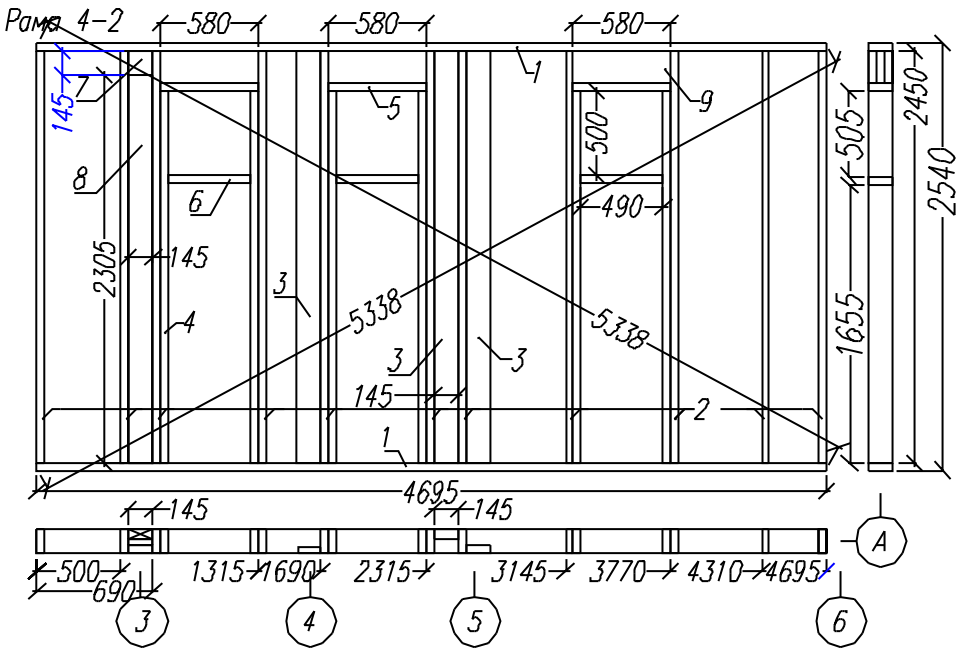

Раскрой. Рама 4.1							
Ном.	Наименов.	Размер.	Шт.	Ном.	Наименов.	Размер.	Шт.
1	Лежень обвяз.	3465x145x45	2	6	Балка	1220x145x45	1
2	Стойка	2450x145x45	6	7	Подоконник	1130x145x45	3
3	Укос	3040x145x45	1	8	Стойка.укор	815x145x45	1
4	Планка примык.	2450x145x45	1				
5	Стойка опор.	2210x145x45	2	9	Ригель	1220x195x45	2

Раскрой. Рама 4.2							
Ном.	Наименов.	Размер.	Шт.	Ном.	Наименов.	Размер.	Шт.
1	Лежень обвяз.	4695x145x45	2	6	Подоконник	580x145x45	3
2	Стойка	2450x145x45	6	7	Стойка.	2450x145x45	1
3	Планка примык.	2450x145x45	4	8	Стойка.опор	2305x150x50	2
4	Стойка опор.	2210x145x45	6				
5	Балка.	580x150x50	3	9	Ригель	580x195x45	6

WWW.KARKAS.INFO

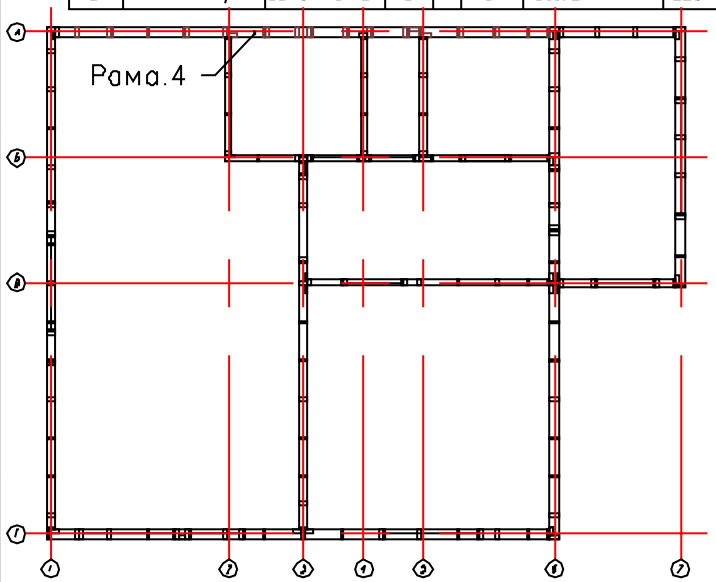

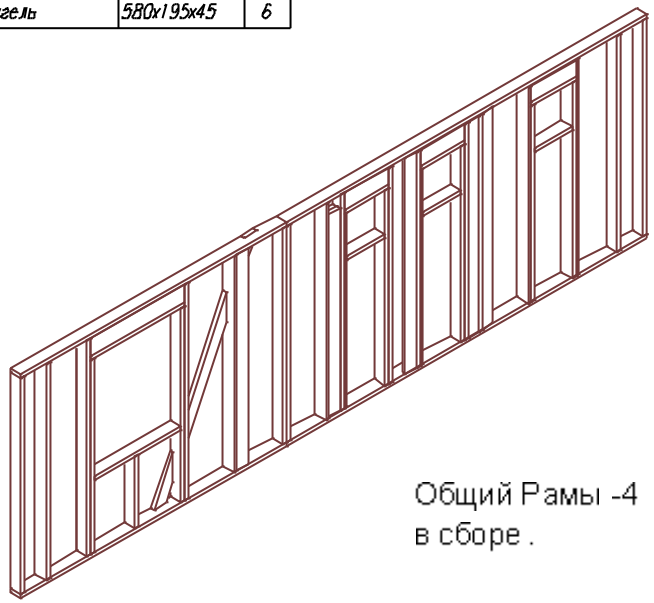

Общий Рамы -4 в сборе .

Каркасный дом КД-104			
Внешние стены 1,эт	Стадия	Лист	Листов
	АС	13	30
Рама-4	http://www.karkas.info		

Согласовано

Взам инв

Подпись и дата

Инв подл

Лист | Подпись | Дата

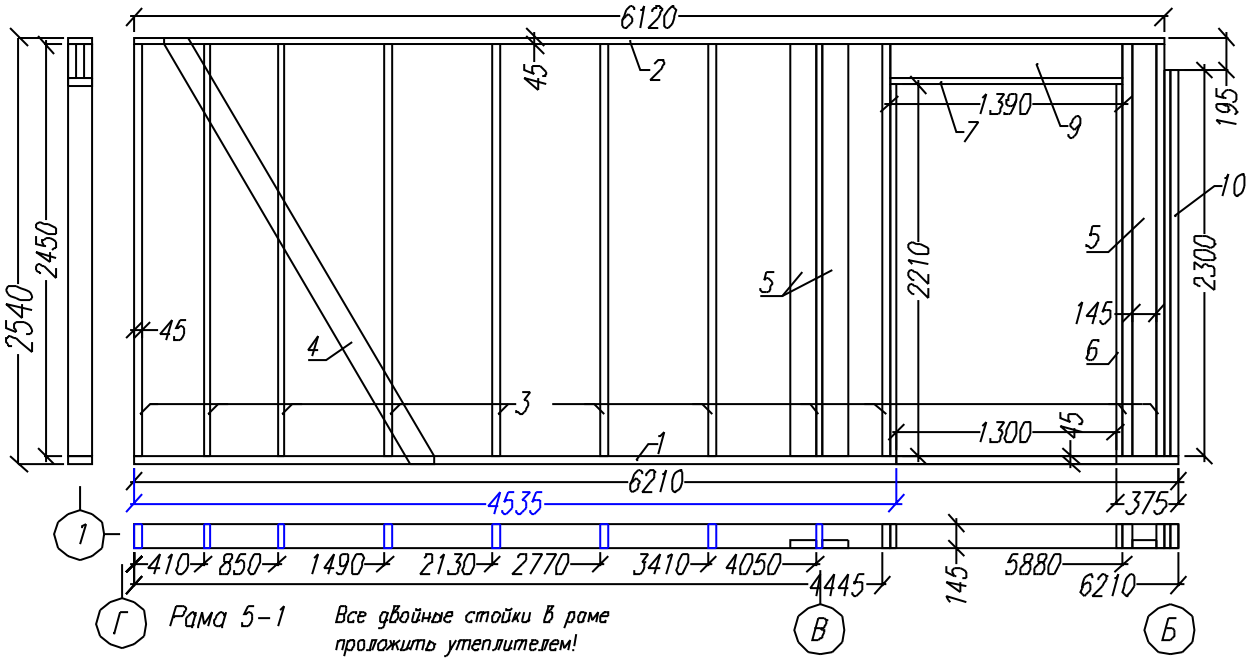

Рама 5-1

Все двойные стойки в раме проложить утеплителем!

Раскрой. Рама 5.1			
Ном.	Наименов.	Размер.	Шт.
1	Лежень обвяз.	6210x145x10	1
2	Лежень обвяз.	6110x145x45	1
3	Стойка	2450x145x45	11
4	Укос	3040x145x45	1
5	Планка.примык.	2450x145x45	3
6	Стойка опор.	2210x145x45	2
7	Балка	1390x45x45	1
8	Стойка ригеля	2300x150x50	2
9	Ригель	1390x195x45	2

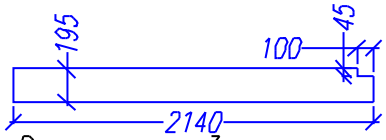

Ригель проема 3.шт

WWW.KARKAS.INFO

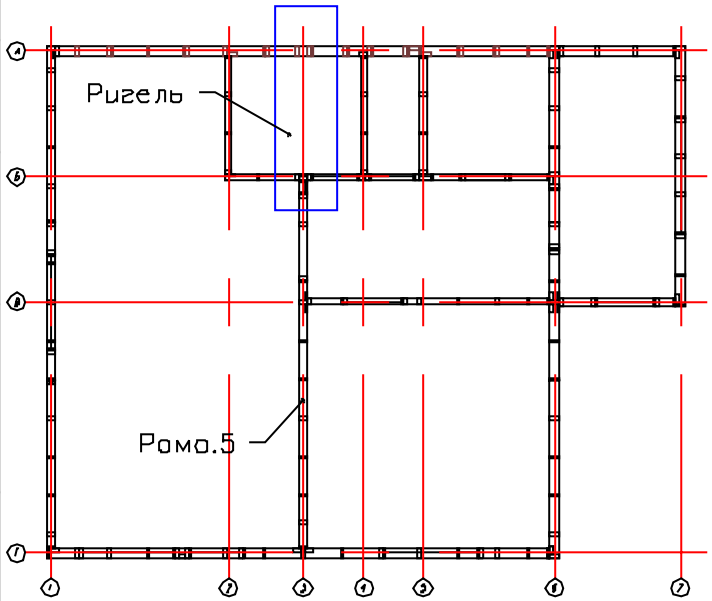

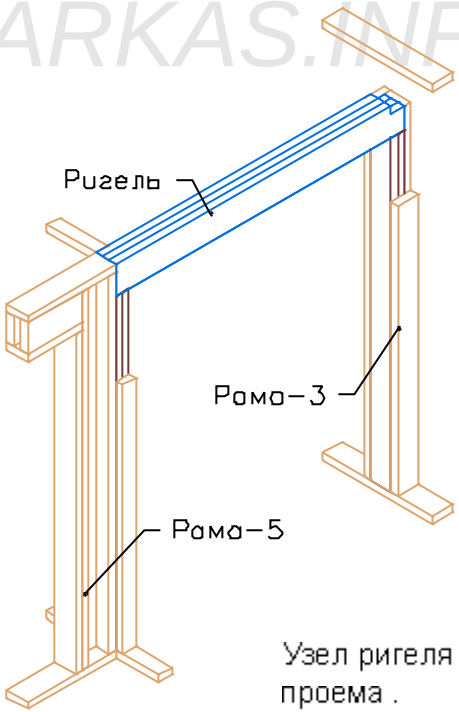

Узел ригеля проема .

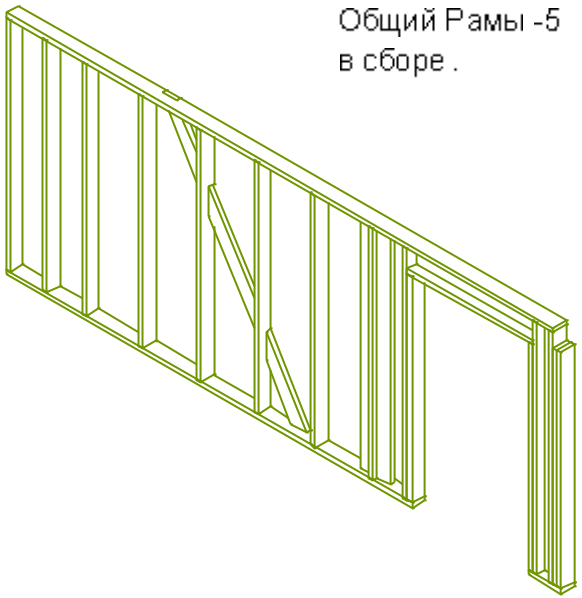

Общий Рамы -5 в сборе .

Стропильная конструкция			
Перегородки 1.эт	Стадия	Лист	Листов
	АС	14	30
Рама-5	http://www.karkas.info		

Согласовано

Взам. инв.

Подпись и дата

Инв. подл.

Лист | Подпись | Дата

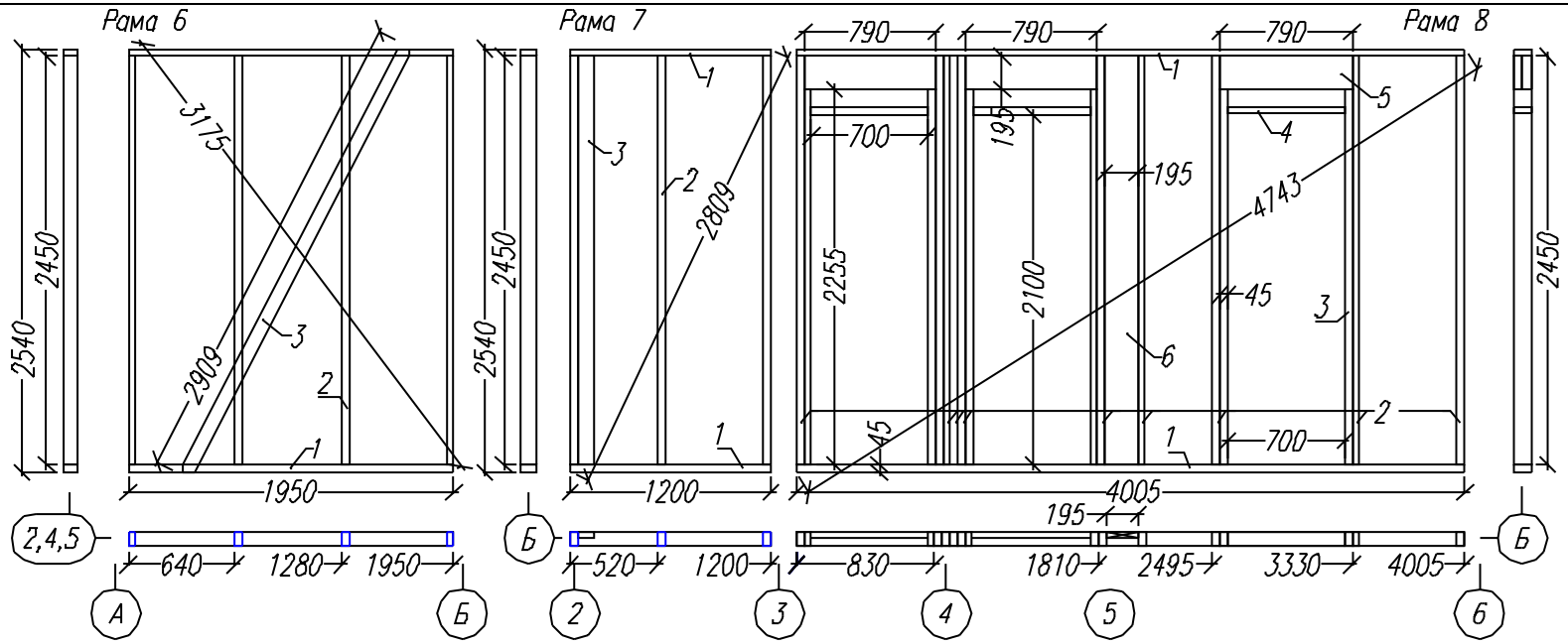

Раскрой. Рама 6 (3.шт)			
Ном.	Наименов.	Размер.	Шт.
1	Лежень обвяз.	1950x90x45	6
2	Стойка	2450x90x45	12
3	Укос	2920x90x45	3

Раскрой. Рама 8								
Ном.	Наименов.	Размер.	Шт.		Ном.	Наименов.	Размер.	Шт.
1	Лежень обвяз.	4005x90x45	2		6	Ригель	790x195x45	6
2	Стойка	2450x90x45	8		7	Стойка	2450x195x45	1
3	Стойка опор.	2255x90x45	6					
4	Балка	700x90x45	3					

WWW.KARKAS.INFO

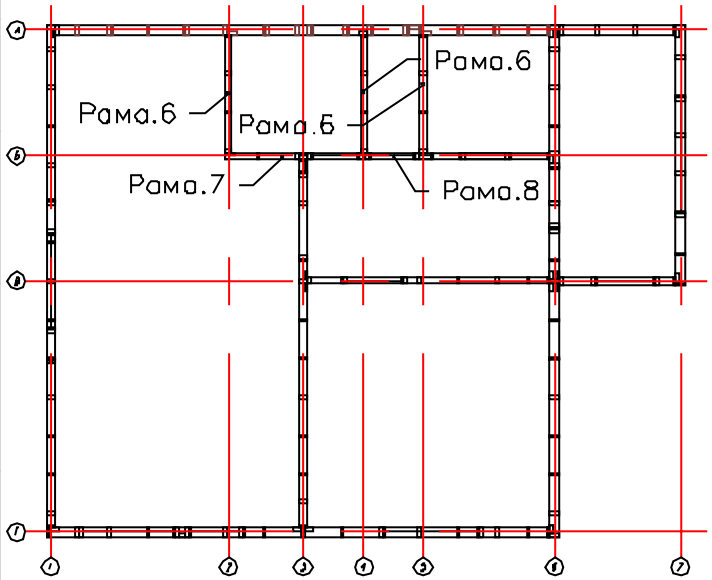

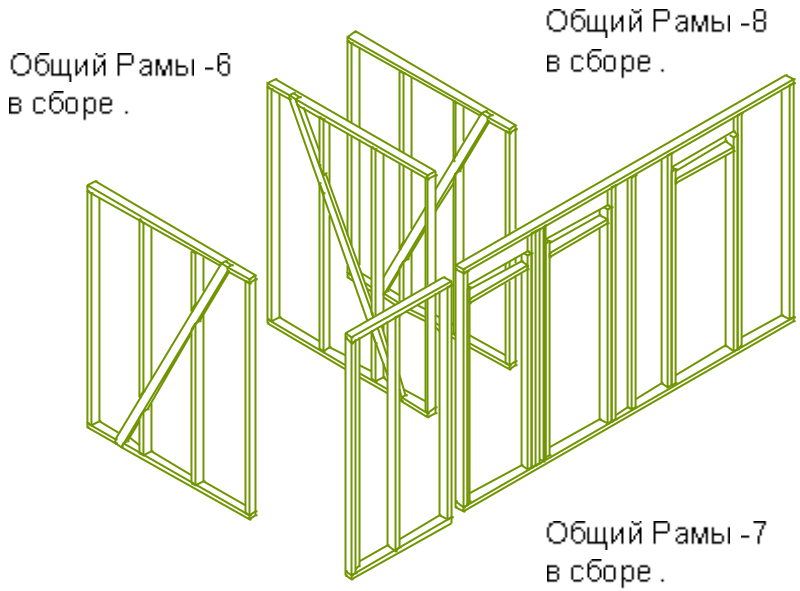

Каркасный дом КД-104			
Перегородки 1.эт	Стадия	Лист	Листов
	АС	15	30
Рамы 6, 7, 8.	http://www.karkas.info		

Согласовано

Взам. инв.

Подпись и дата

Инв. подл.

Лист | Подпись | Дата

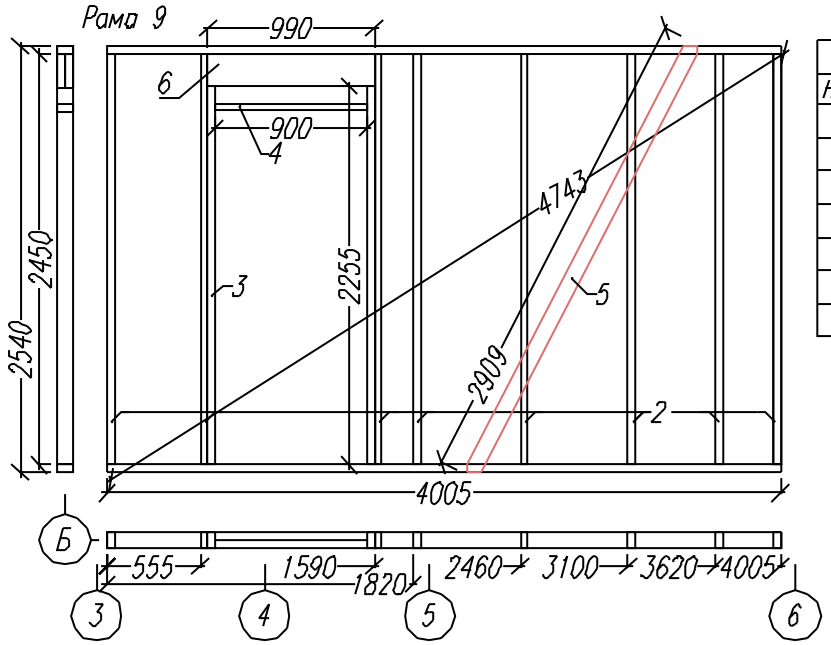

Раскрой. Рама 9.1			
Ном.	Наименов.	Размер.	Шт.
1	Лежень обвяз.	4005x90x45	2
2	Стойка	2450x90x45	8
3	Стойка опор.	2255x90x45	2
4	Балка	890x90x45	1
5	Укос	2920x100x25	1
6	Ригель	890x195x45	2

Общий Рамы -9
в сборе .

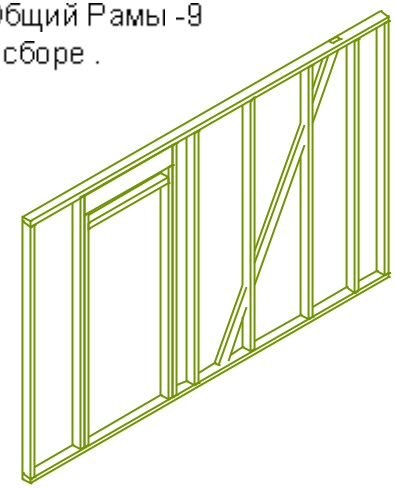

www.KARKAS.INFO

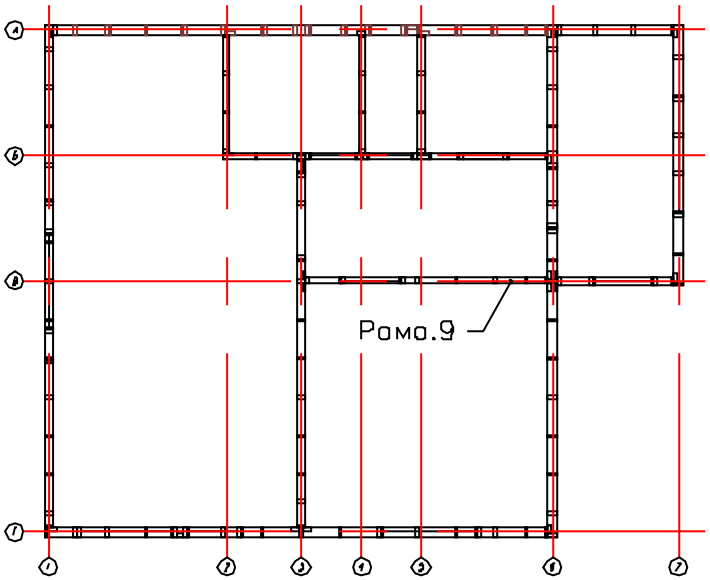

Узел установки перегородок
на лаги перекрытия 1.эт

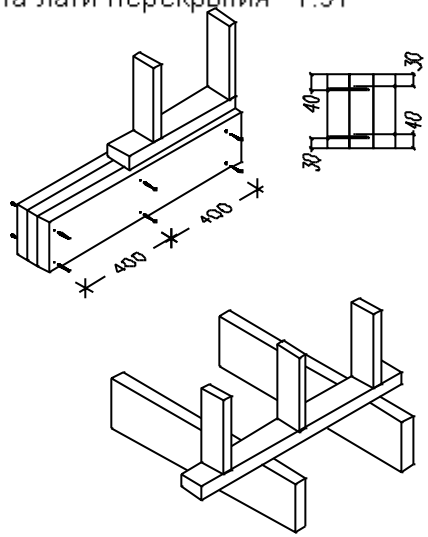

Согласовано			
Взам. инв			
Подпись и дата			
Инв. подл			

Лист	Докум.	Подпись	Дата				
				Каркасный дом КД-104			
				Перегородки 1.эт	Стадия	Лист	Листов
					АС	16	30
				Рама-9	http://www.karkas.info		

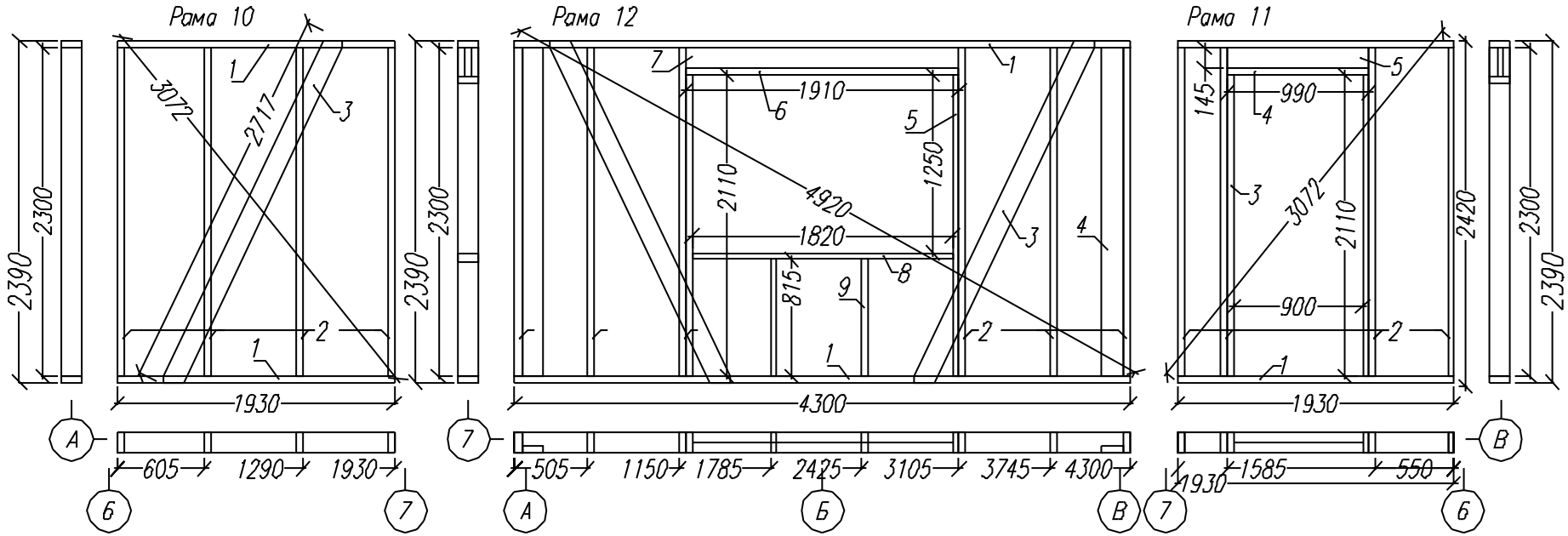

Раскрой. Рама 10			
Ном.	Наименов.	Размер.	Шт.
1	Лежень обвяз.	1930x145x45	2
2	Стойка	2300x145x45	4
3	Укос	2715x145x45	1

Раскрой. Рама 12								
Ном.	Наименов.	Размер.	Шт.		Ном.	Наименов.	Размер.	Шт.
1	Лежень обвяз.	4300x145x45	2		6	Балка	1910x145x45	1
2	Стойка	2300x145x45	6		7	Ригель	1910x145x45	2
3	Укос	2715x145x45	2		8	Подоконник	1820x145x45	1
4	Планка примык.	2300x145x45	3		9	Стойка	815x145x45	2
5	Стойка опор	2110x145x45	2					

Раскрой. Рама 11			
Ном.	Наименов.	Размер.	Шт.
1	Лежень обвяз.	1930x145x45	2
2	Стойка	2300x145x45	4
3	Стойка опор	2110x145x45	2
4	Балка	990x145x45	1
5	Ригель	990x145x45	2

WWW.KARKAS.INFO

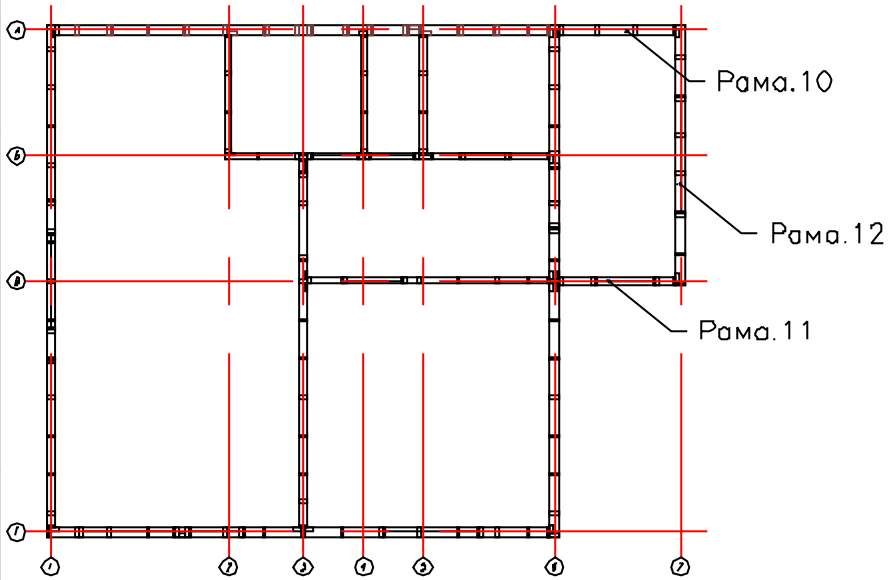

Общий Рамы -10
в сборе .

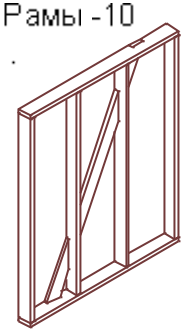

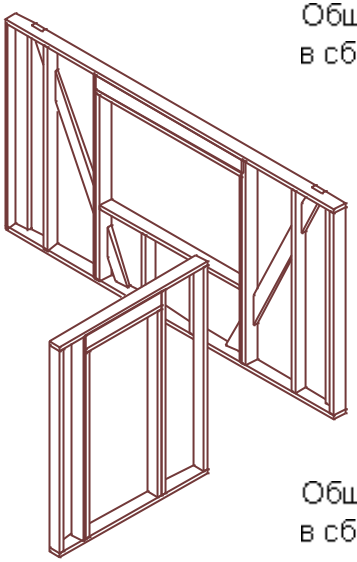

Общий Рамы -12
в сборе .

Общий Рамы -11
в сборе .

Каркасный дом КД-104			Стадия	Лист	Листов
			АС	17	30
Перегородки 1.эт			Рама-10, 11, 12.		http://www.karkas.info
Лист	Подпись	Дата			

Согласовано

Взам инв

Подпись и дата

Инв подл

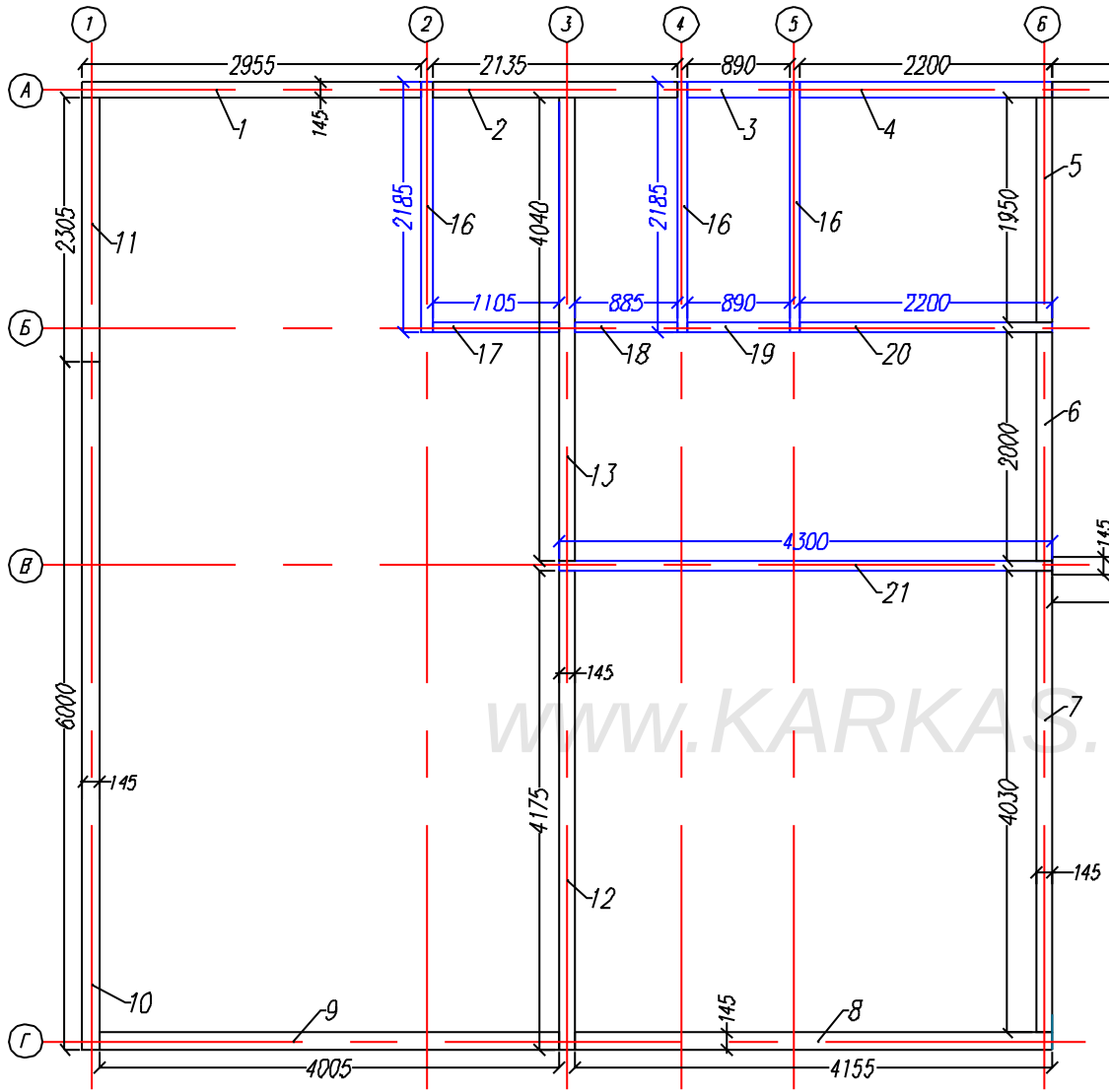

Под верхней обвязкой проложить утеплитель !

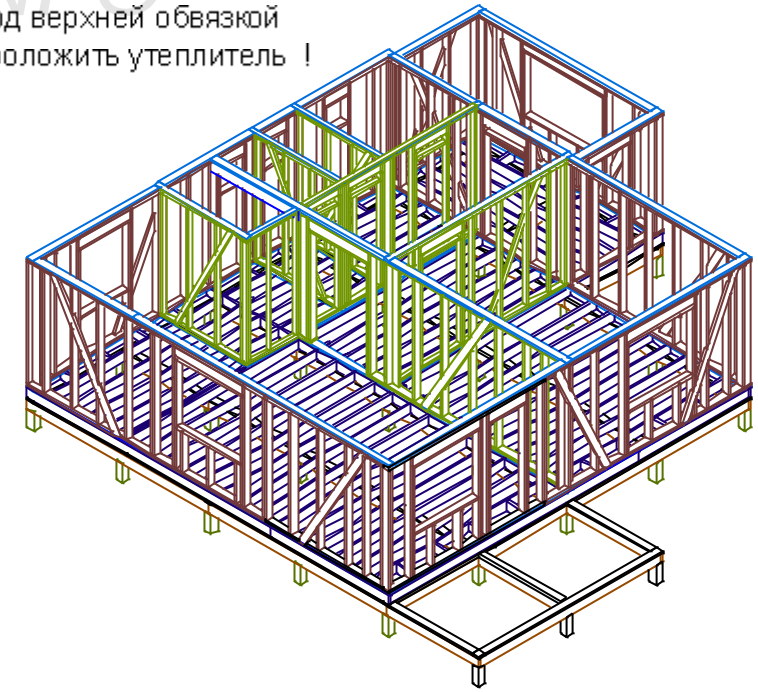

Раскрой. Верхняя обвязка.								
Ном.	Наименов.	Размер.	Шт.		Ном.	Наименов.	Размер.	Шт.
1	Лежень обвяз.	2955x145x45	1		9	Лежень обвяз.	4005x145x45	1
2	Лежень обвяз.	2135x145x45	1		10	Лежень обвяз.	6000x145x45	1
3	Лежень обвяз.	890x145x45	1		11	Лежень обвяз.	2305x145x45	1
4	Лежень обвяз.	2200x145x45	1		12	Лежень обвяз.	4175x145x45	1
5	Лежень обвяз.	1950x145x45	1		13	Лежень обвяз.	4040x145x45	1
6	Лежень обвяз.	2000x145x45	1		14	Лежень обвяз.	2075x145x45	2
7	Лежень обвяз.	4030x145x45	1		15	Лежень обвяз.	4010x145x45	1
8	Лежень обвяз.	4155x145x45	1					

Раскрой. Верхняя обвязка.			
Ном.	Наименов.	Размер.	Шт.
16	Лежень обвяз.	2200x90x45	3
17	Лежень обвяз.	1110x90x45	1
18	Лежень обвяз.	890x90x45	1
19	Лежень обвяз.	890x90x45	1
20	Лежень обвяз.	2195x90x45	1
21	Лежень обвяз.	4300x190x45	1

Каркасный дом КД-104

Стены 1,эт

Верхняя обвязка.

Стадия	Лист	Листов
АС	16	30

http://www.karkas.info

Согласовано

Взам. инв.

Подпись и дата

Инв. подл.

Лист | Докум. | Подпись | Дата

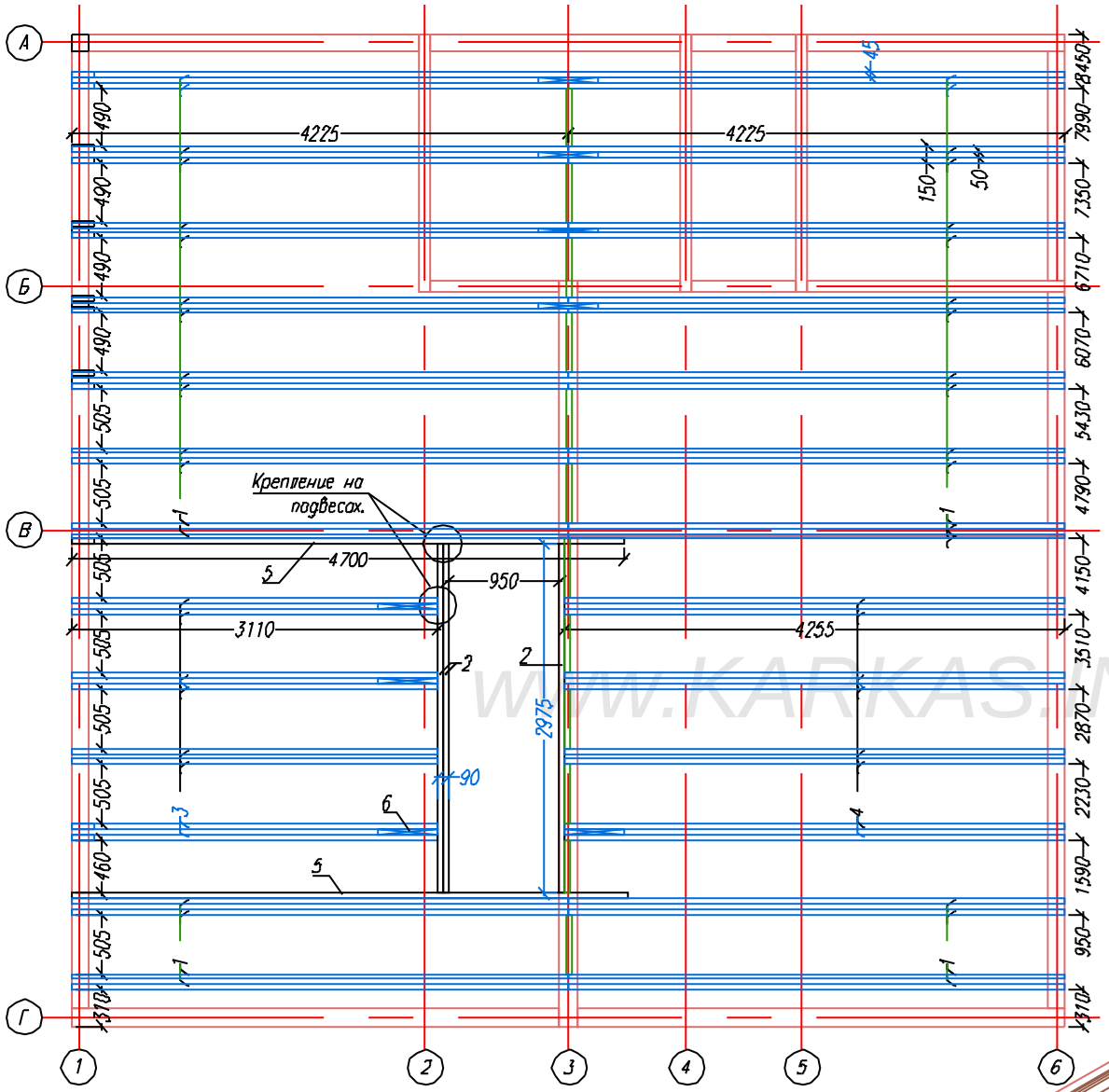

Раскрой. Верхнее перекрытие.			
Ном.	Наименов.	Размер.	Шт.
1	Балка перекрытия	4225x195x45	18
2	Балка перекрытия	2975x195x45	3
3	Балка перекрытия	3110x195x45	8
4	Балка перекрытия	4255x195x45	8
5	Балка перекрытия	4700x195x45	2
6	Проставка	по месту	

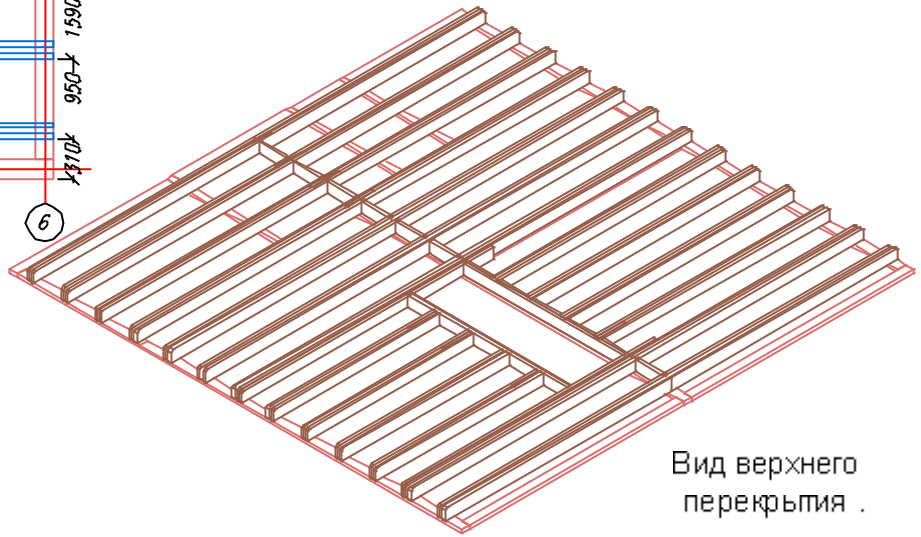

Вид верхнего перекрытия .

WWW.KARKAS.INFO

Каркасный дом КД-104

Верхнее перекрытие.

Стадия	Лист	Листов
АС	19	30

http://www.karkas.info

Лист	Подпись	Дата

Согласовано

Взам инв

Подпись и дата

Инв подл

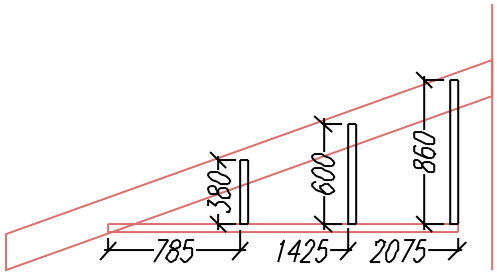

Фронтон веранды
с торца дома.

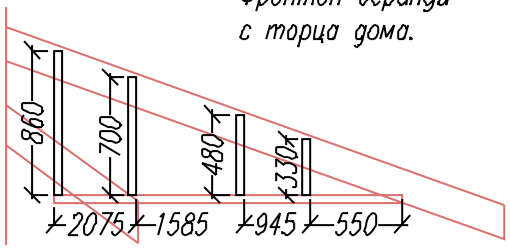

Фронтон веранды
над входом.

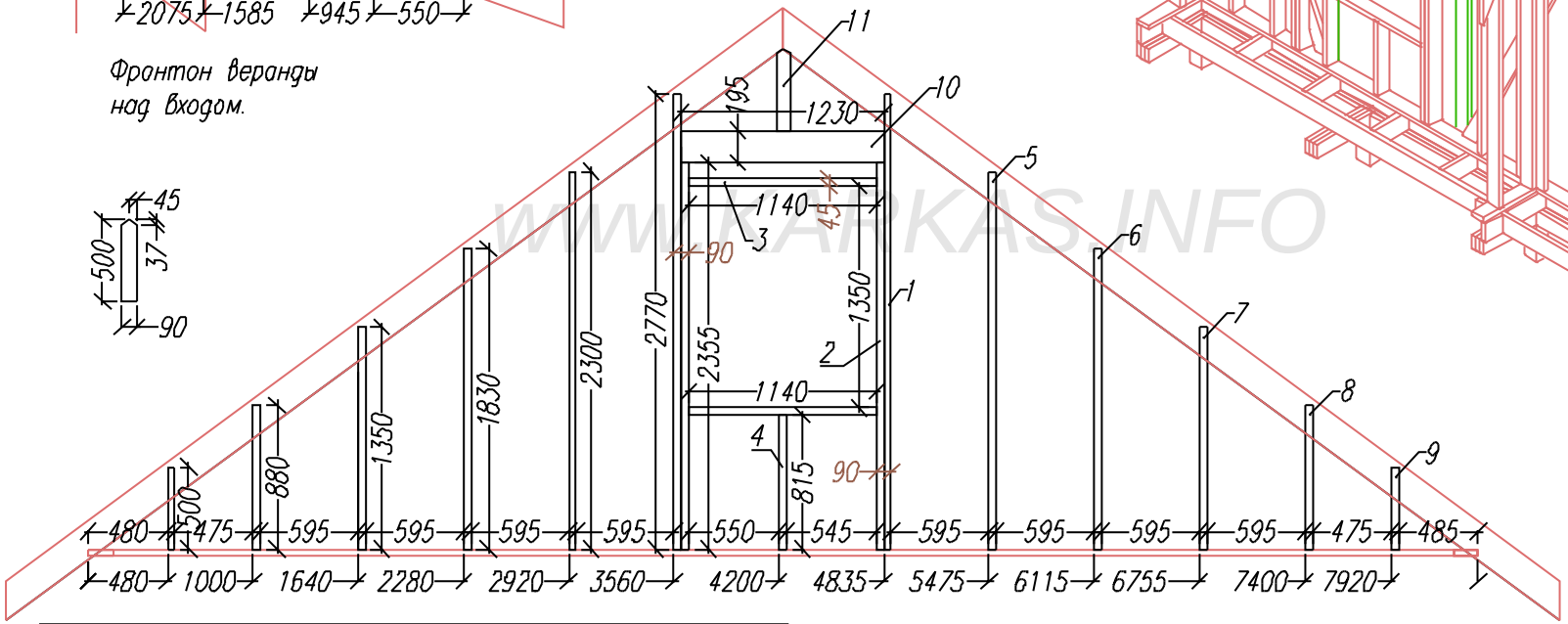

WWW.KARKAS.INFO

Сборка фронтона

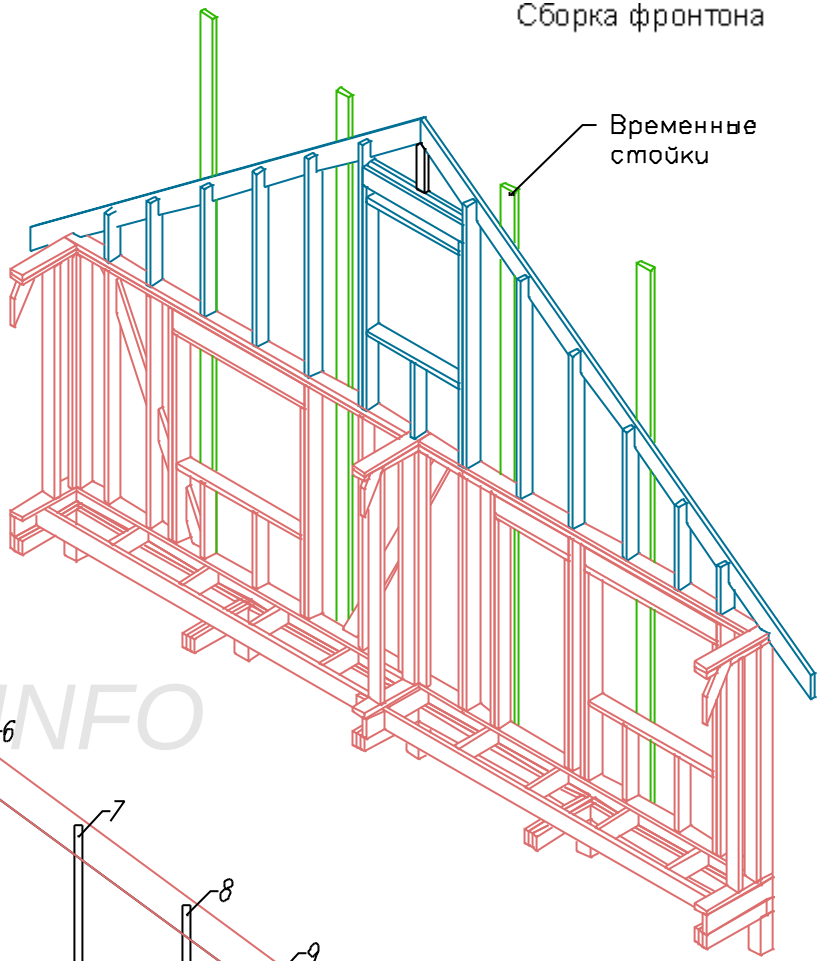

Раскрой. Фронтон 2.шт								
Ном.	Наименов.	Размер.	Шт.		Ном.	Наименов.	Размер.	Шт.
1	Стойка	2770x145x45	2		7	Стойка	1350x145x45	2
2	Стойка опор.	2350x145x45	2		8	Стойка	880x145x45	2
3	Балка	1140x145x45	2		9	Стойка	500x145x45	2
4	Стойка	815x145x45	1					
					10	Ригель	1230x195x45	3
5	Стойка	2355x145x45	2					
6	Стойка	1830x145x45	2		11	Стойка		1

Лист	Кадрок	Подпись	Дата	Каркасный дома КД-104.			
				Фронтон 1/2	Стадия	Лист	Листов
					АС	20	30
				-/-	http://www.karkas.info		

Согласовано

Взам инв

Подпись и дата

Инв подл

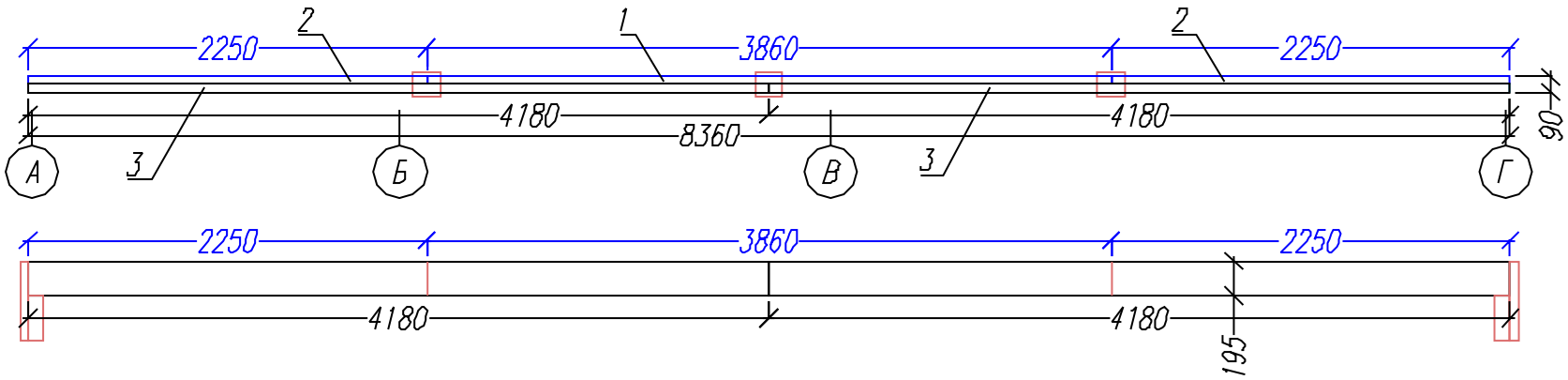

Раскрой. Коньковый прогон.			
Ном.	Наименов.	Размер.	Шт.
1	Лежень обвяз.	2250x195x45	2
2	Стойка	3860x195x45	1
3	Укос	4180x195x45	2
4	Стойка	305x90x45	4

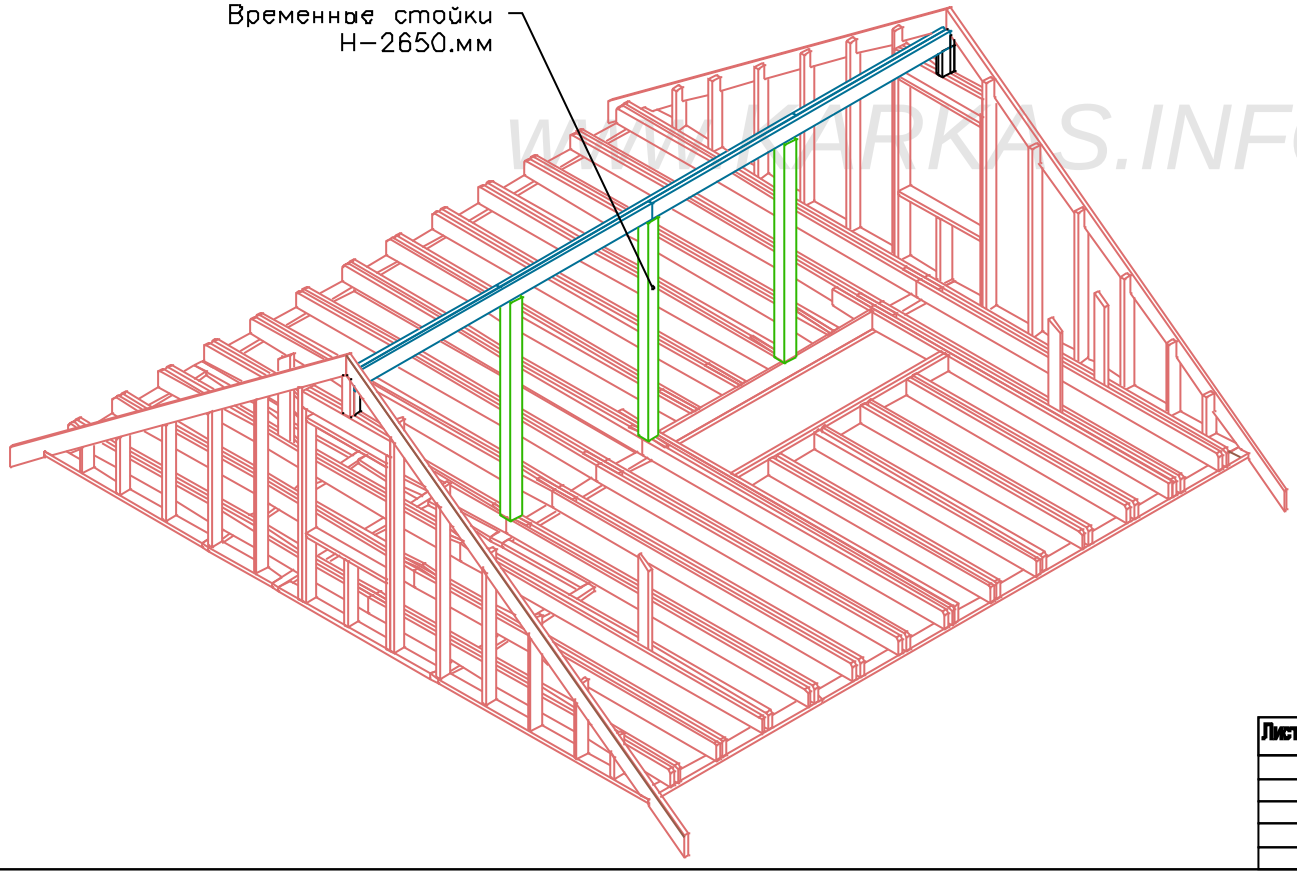

WWW.KARKAS.INFO

Согласовано

Взам. инв

Подпись и дата

Инв. подл.

Лист	Кадрок	Подпись	Дата	Каркасный дома КД-104.		
				Коньковый прогон.	Стадия	Лист	Листов
					АС	21	30
				-/-	http://www.karkas.info	

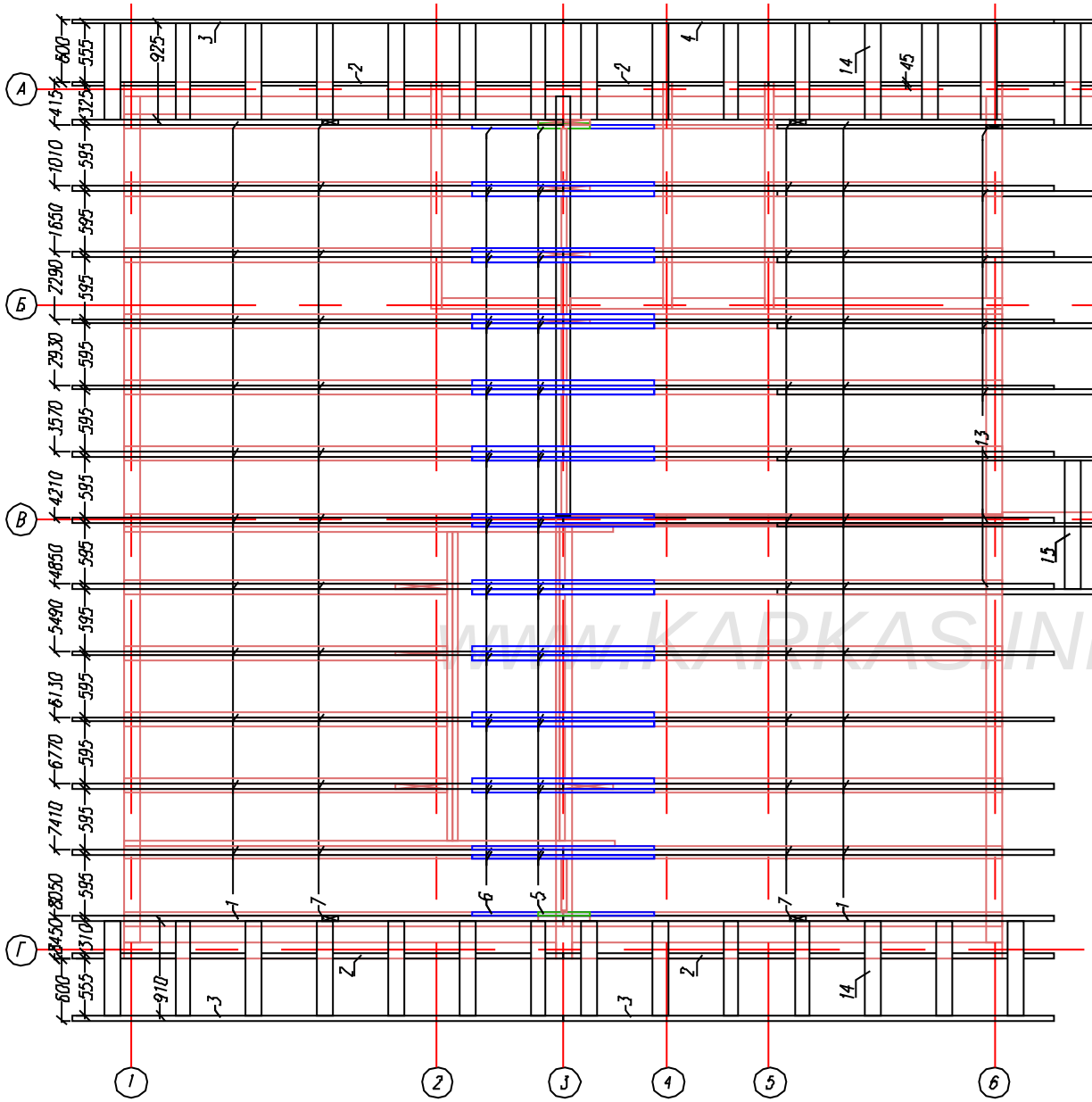

Раскрой. Стропила.			
Ном.	Наименов.	Размер.	Шт.
1	Стропило основ.	6020x195x45	26
2	Стропило фронт.	6025x195x45	3
2.2	Стропило фронт	5355x195x45	1
3	Стропило конц.	6020x195x45	3
4	Стропило конц.	3350x195x45	1
5	Схватка	655x195x45	24
6	Затяжка	1710x195x45	24
7	Стойка	1386x150x50	26
8	Строп.вер.основ.	5070x195x45	6
9	Строп.вер.фронт	4515x195x45	1
10	Строп.вер.конц	5070x195x45	1
11	Строп.вер.фронт	5070x195x45	1
12	Строп.вер.конц	5070x195x45	1
13	Стойка	405x145x45	1
14	Кобылка	925x145x45	15
		910x145x45	12
		555x145x45	30
15	Кобылка	1235x145x45	5
		555x145x45	5

WWW.KARKAS.INFO

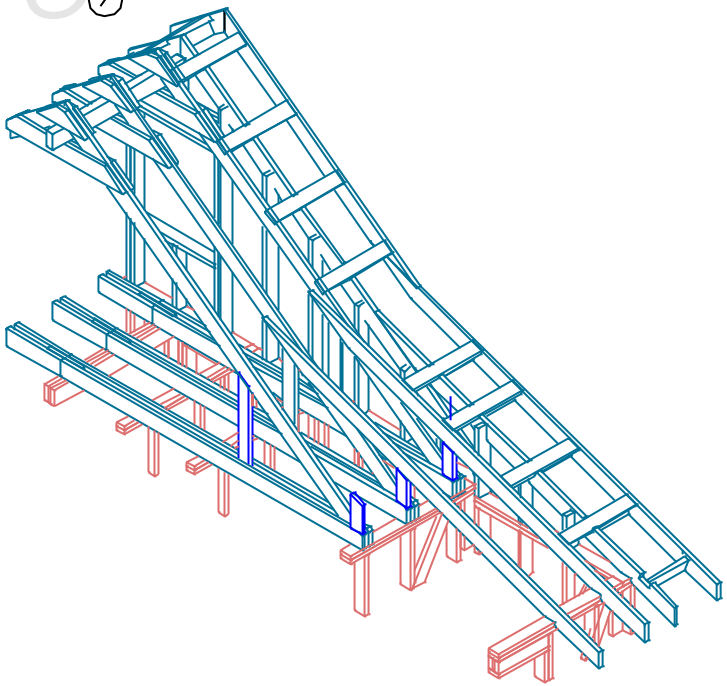

Согласовано

Взам. инв.

Подпись и дата

Инв. подл.

Лист	Номер	Подпись	Дата

Каркасный дома КД-104.

План стропил

Стадия	Лист	Листов
АС	22	30

-/-

http://www.karkas.info

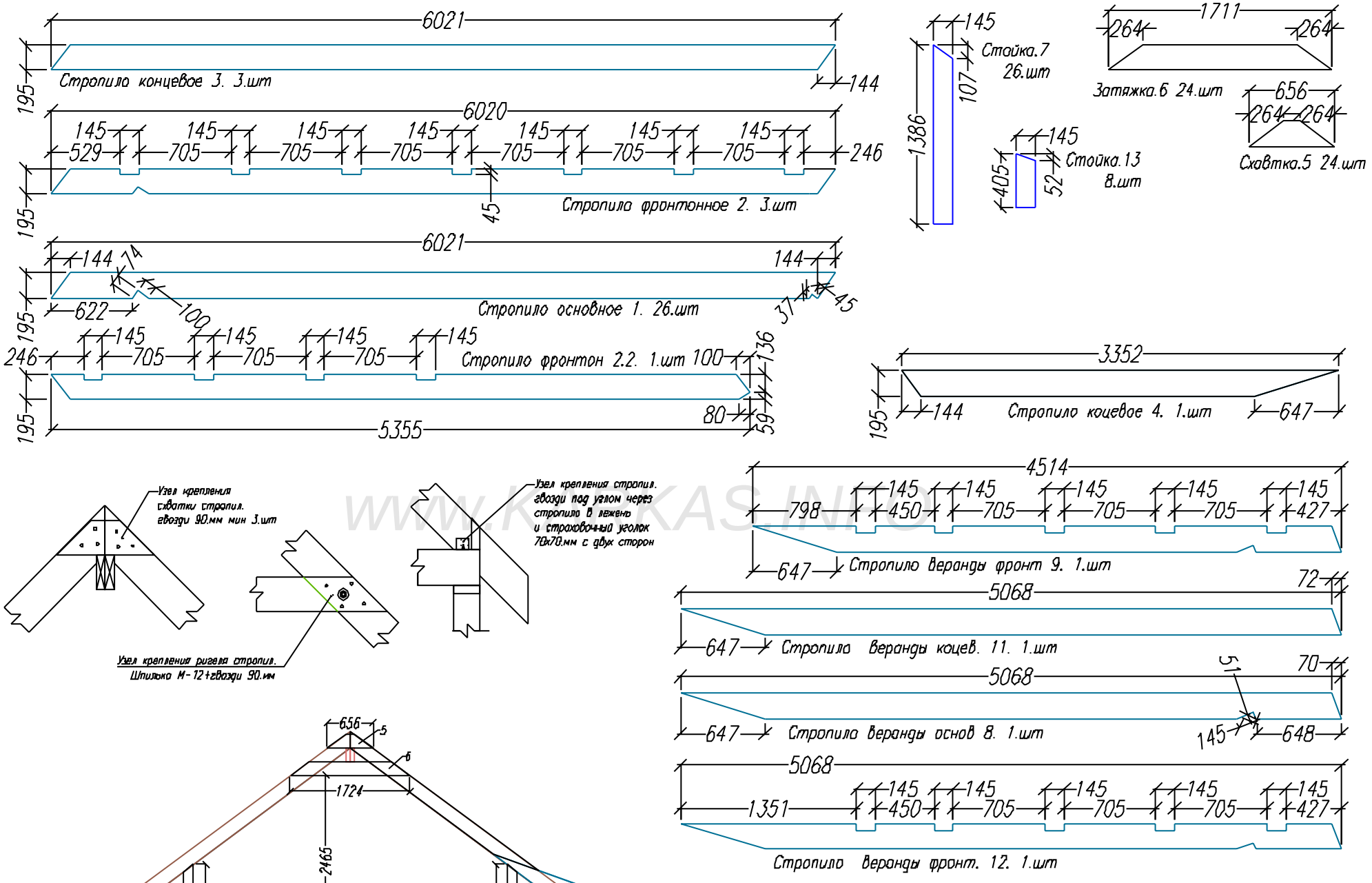

WWW.KARKAS.INFO

Согласовано			
Взам инв			
Подпись и дата			
Инв подл			

Лист	Кадрок	Подпись	Дата	Каркасный дома КД-104.		
				Стропила.	Стадия	Лист	Листов
					АС	23	30
				-/-	http://www.karkas.info		

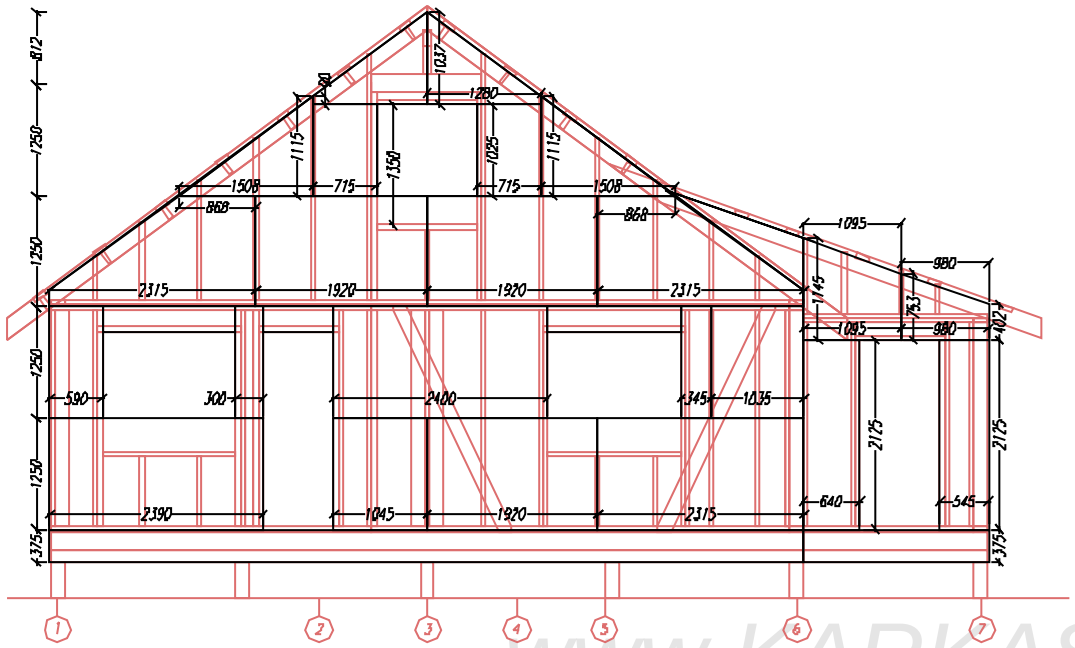

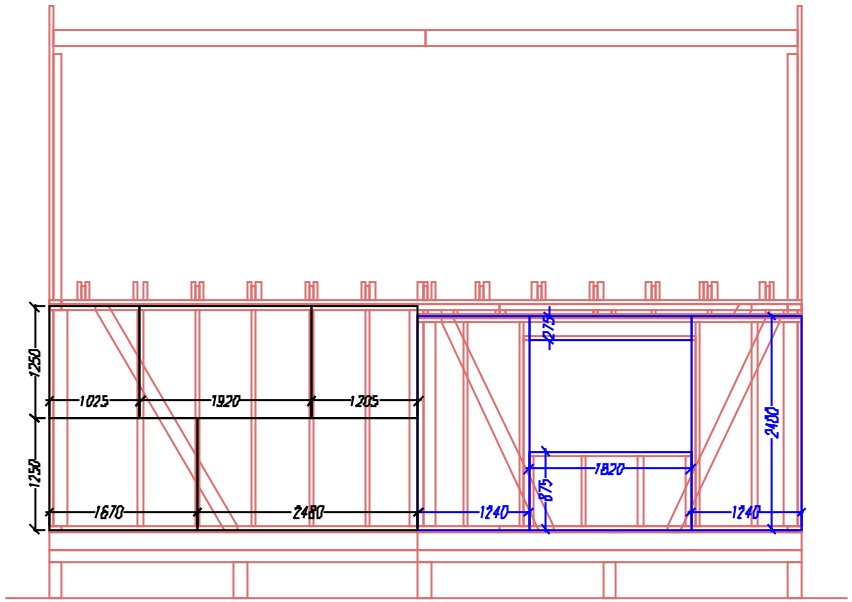

WWW.KARKAS.INFO

Между всеми листами обшивки оставить дер.зазор 3мм!

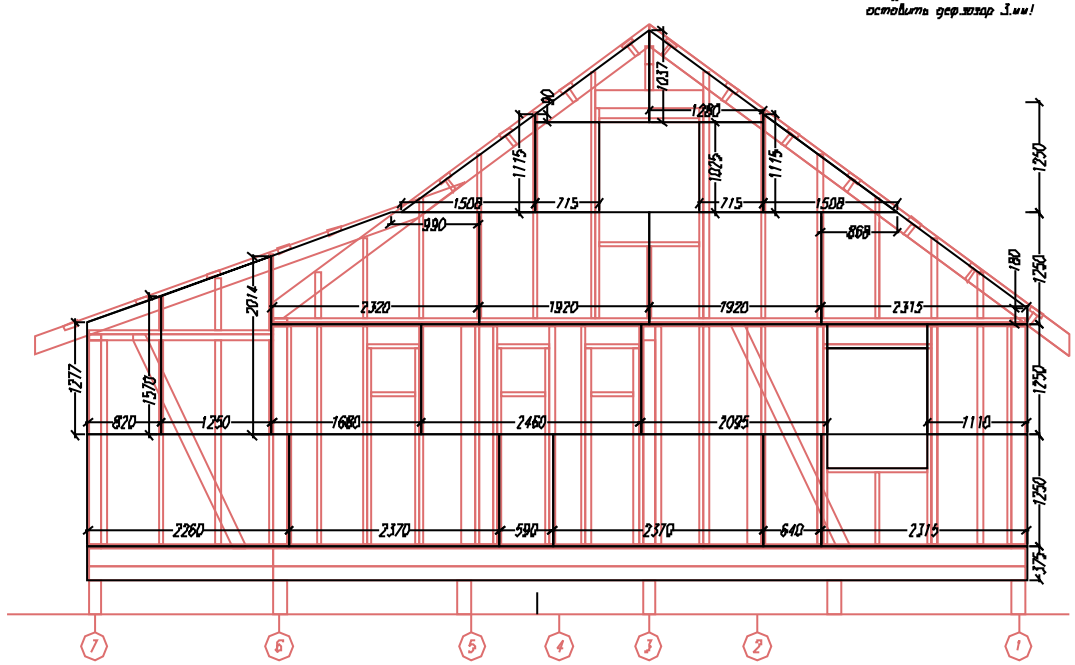

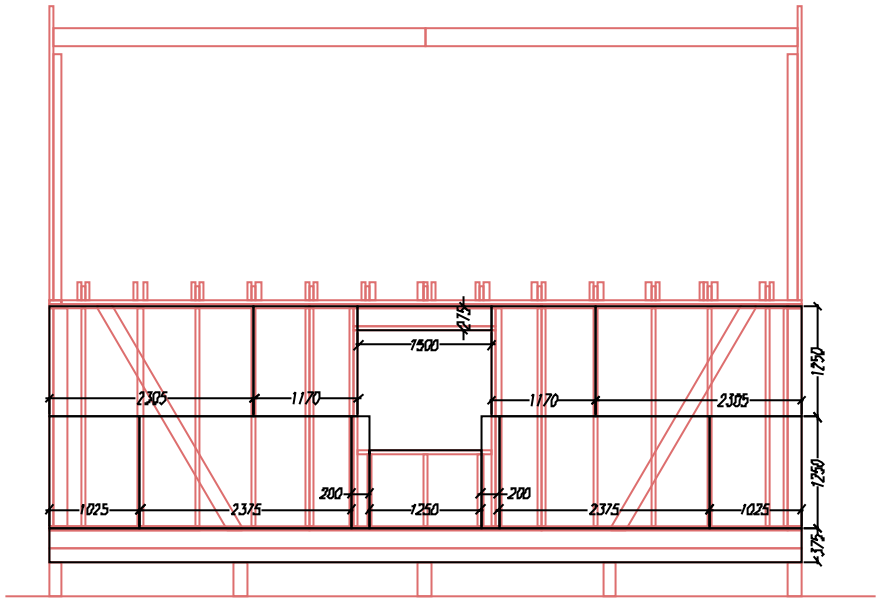

Согласовано

Взам. инв

Подпись и дата

Инв. подл

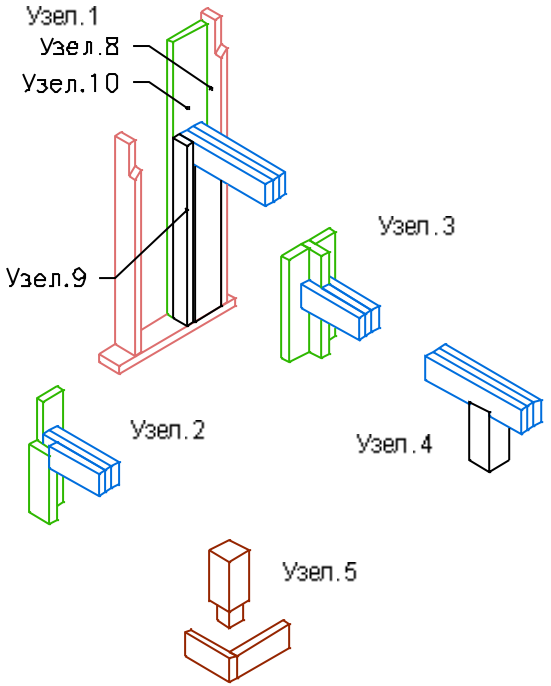

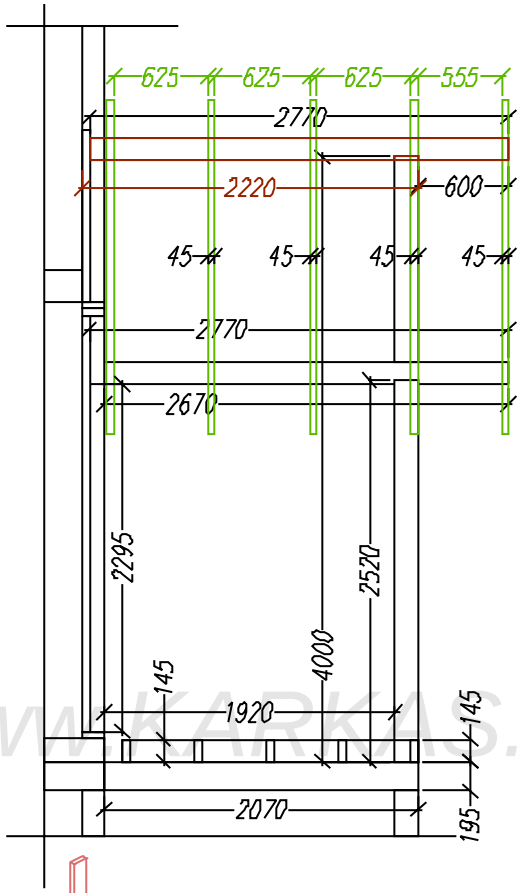

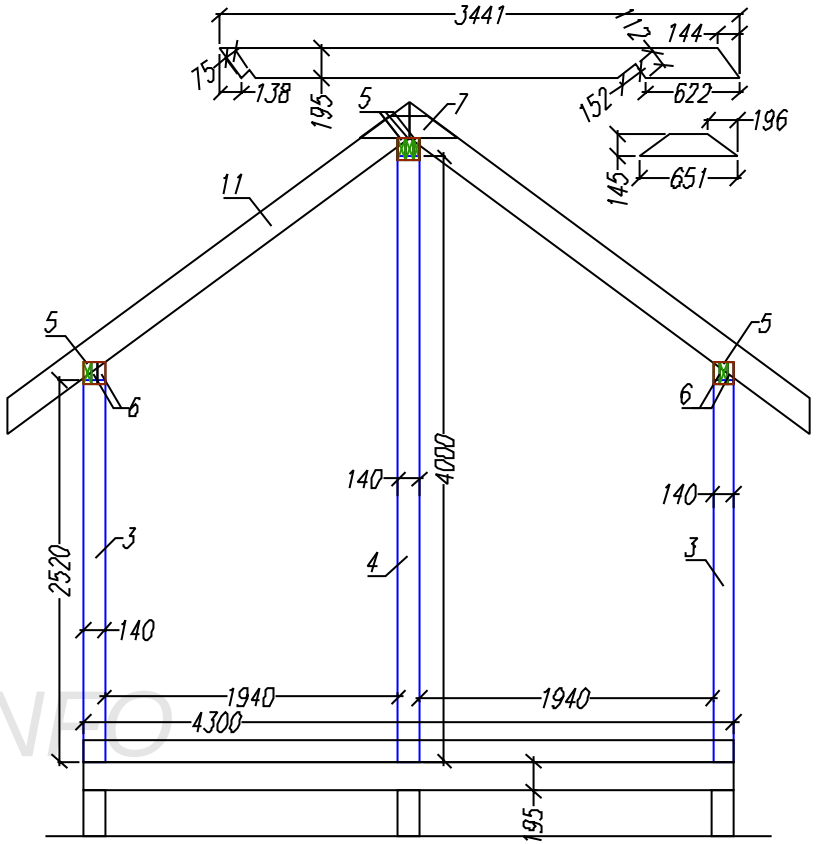

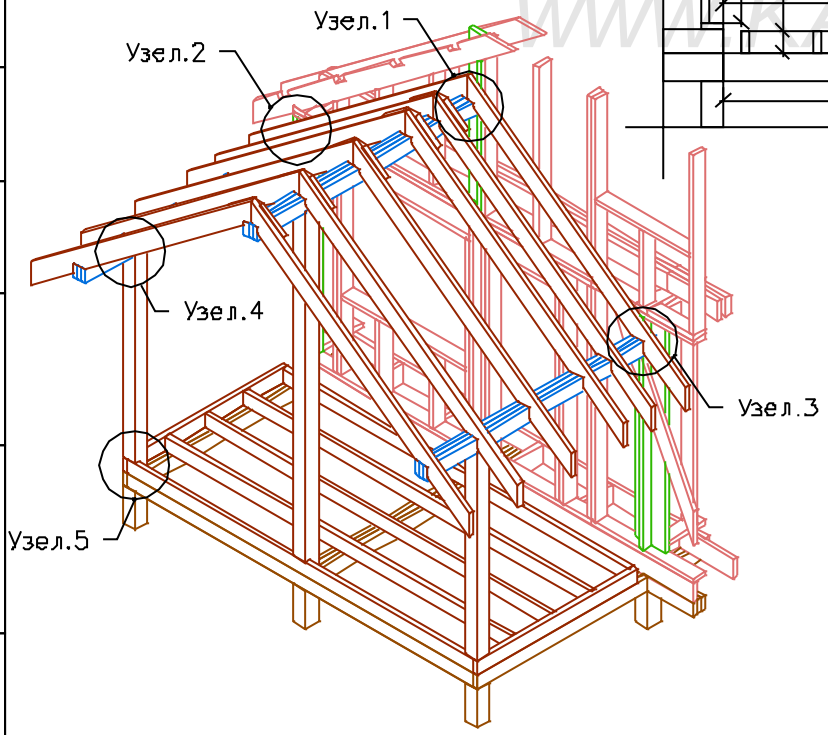

Раскрой. Терраса			
Ном.	Наименов.	Размер.	Шт.
1	Фасад.доска	1925x150x50	2
2	Лага	2300x150x50	4
3	Стойка	2520x150x150	2
4	Стойка	4000x150x50	1
5	Балка прогона	2675x150x50	2
6	Балка прогона	2775x150x50	5
7	Сухарка	667x150x50	5
8	Стойка	1770x150x50	1
9	Стойка	1020x150x50	2
10	Стойка	1770x200x50	1
11	Стропило	3445x200x50	10

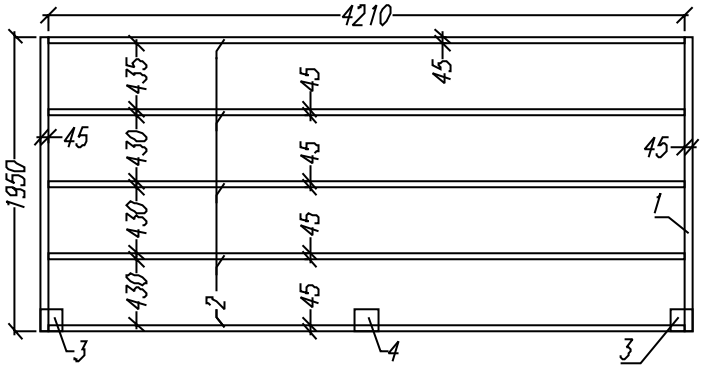

Лист	Кадрок	Подпись	Дата	Каркасный дома КД-104.		
				Терраса	Стадия	Лист	Листов
					АС	25	30
				-/-	http://www.karkas.info		

Согласовано

Взам. инв

Подпись и дата

Инв. подл.

WWW.KARKAS.INFO

Ив подл	Подпись и дата	Взам инв

Согласовано			

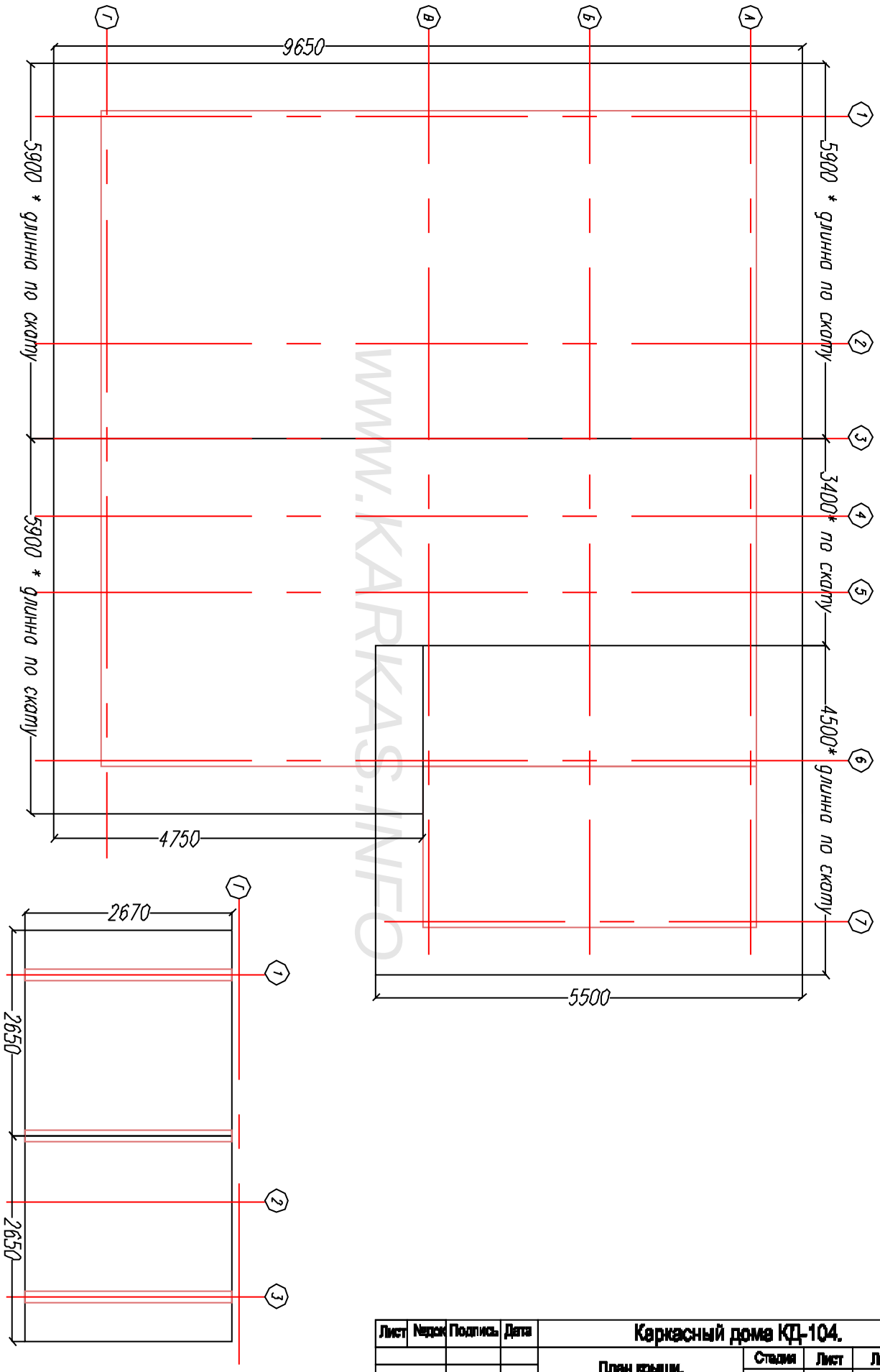

WWW.KARKAS.INFO

Лист	Кол.уч	Подпись	Дата	Каркасный дома КД-104.		
				План крыши.	Стадия	Лист	Листов
					АС	28	30
				1	http://www.karkas.info		

Лист	Кол.уч.	Подпись	Дата	Каркасный дома КД-104.		
				Настил пола ОСБ	Стадия	Лист	Листов
					АС	27	30
				-/-	http://www.karkas.info		

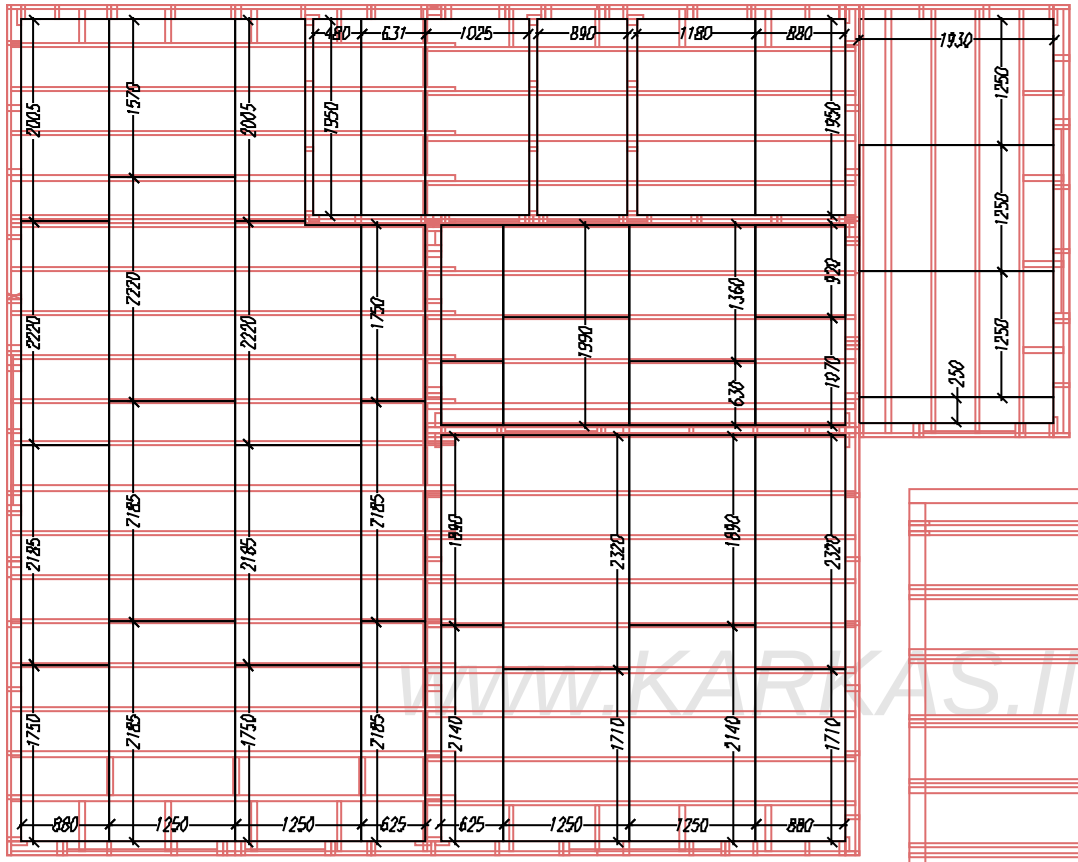

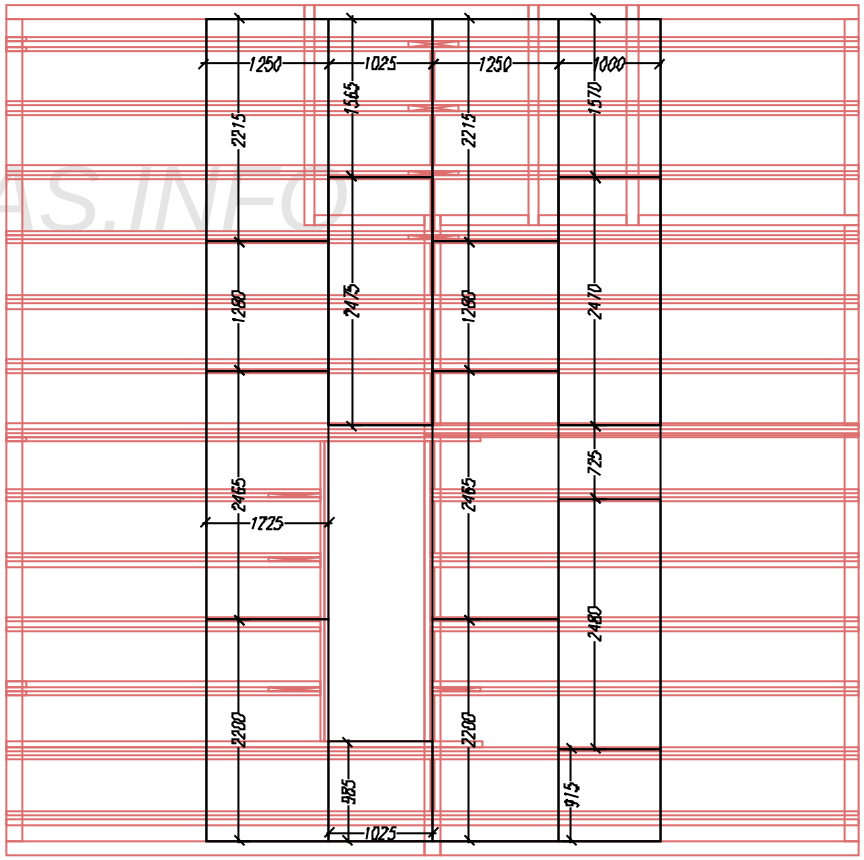

WWW.KARKAS.INFO

Согласовано

Взам. инв

Подпись и дата

Инв. подл

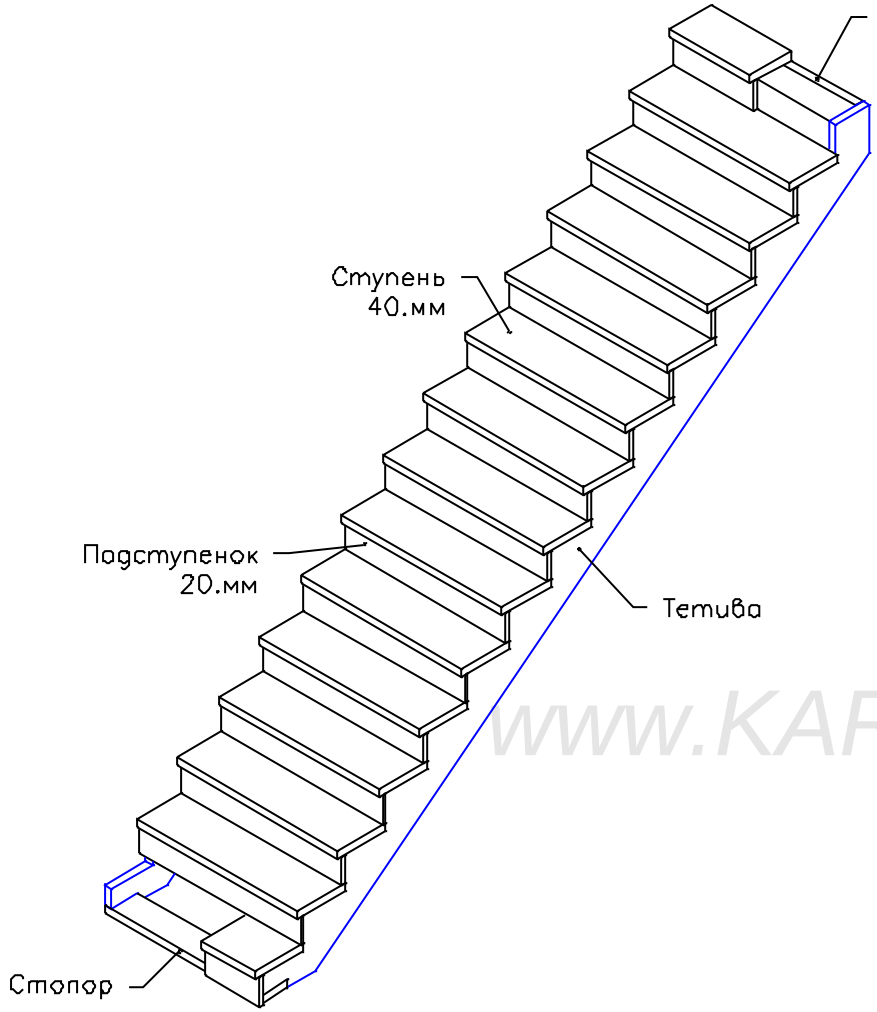

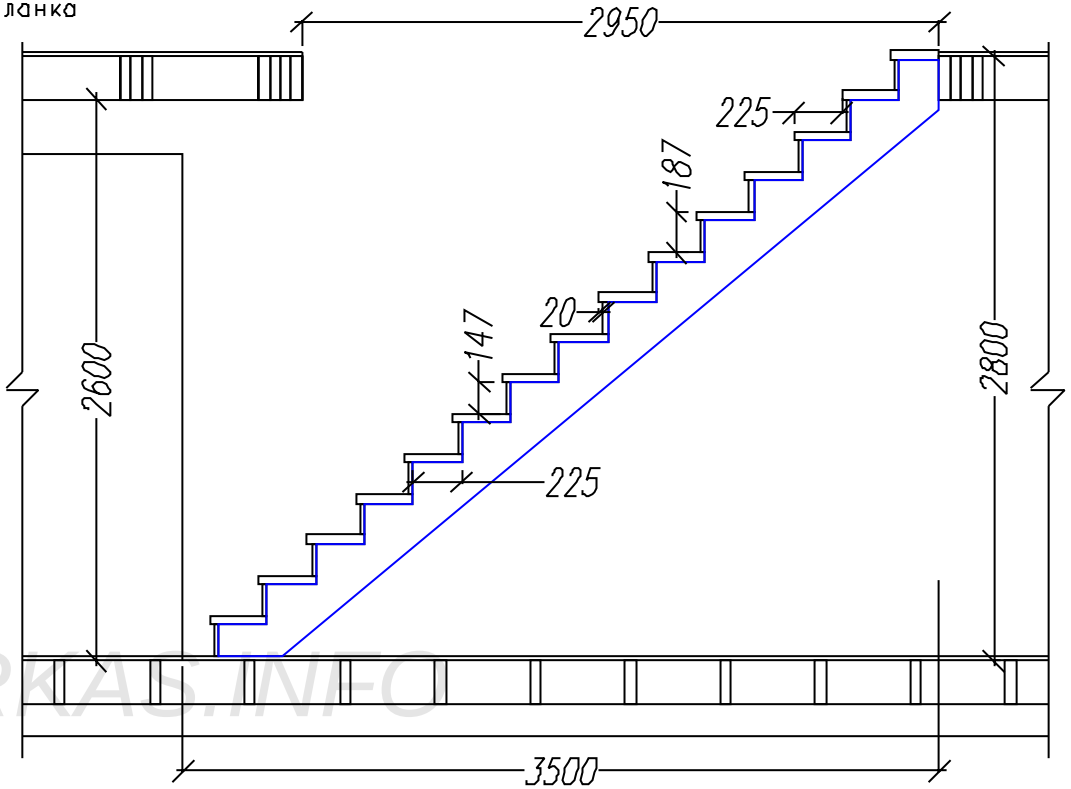

WWW.KARKAS.INFO

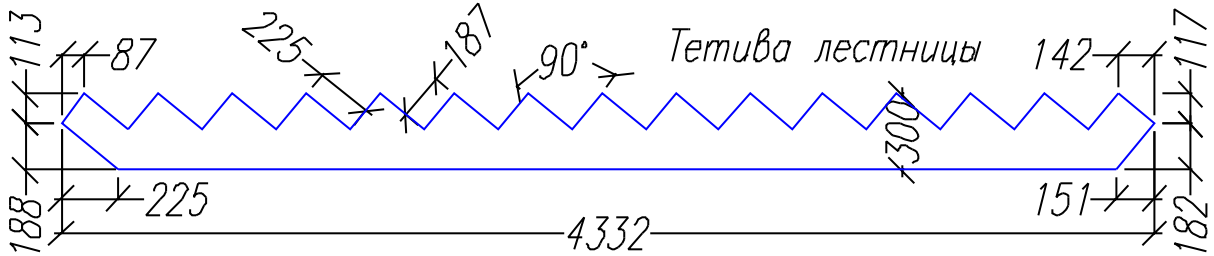

Лист	Кадрок	Подпись	Дата	Каркасный дома КД-104.		
				Развертка лестницы	Стадия	Лист	Листов
					АС	28	30
				-/-	http://www.karkas.info		

Согласовано

Взам. инв

Подпись и дата

Инв. подл.

Согласовано			

Ин подл	Подпись и дата	Взам инв

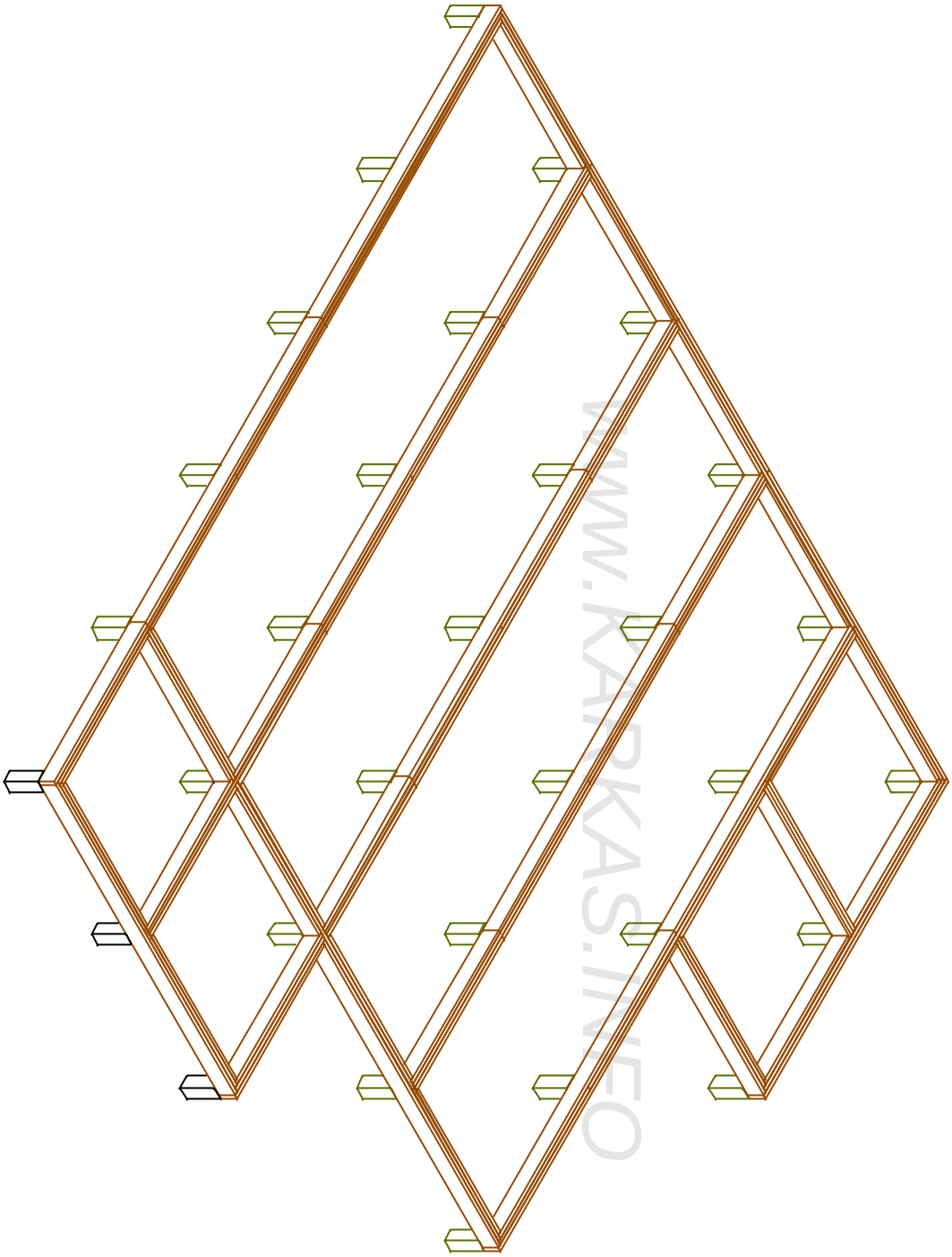

WWW.KARKAS.INFO

Лист	Nдок	Подпись	Дата	Каркасный дома КД-104.			
				Изометр. виды каркаса.	Стадия	Лист	Листов
					АС	30	30
				Нижняя обвязка	http://www.karkas.info		

Ин подл	Подпись и дата	Взам инв

Согласовано			

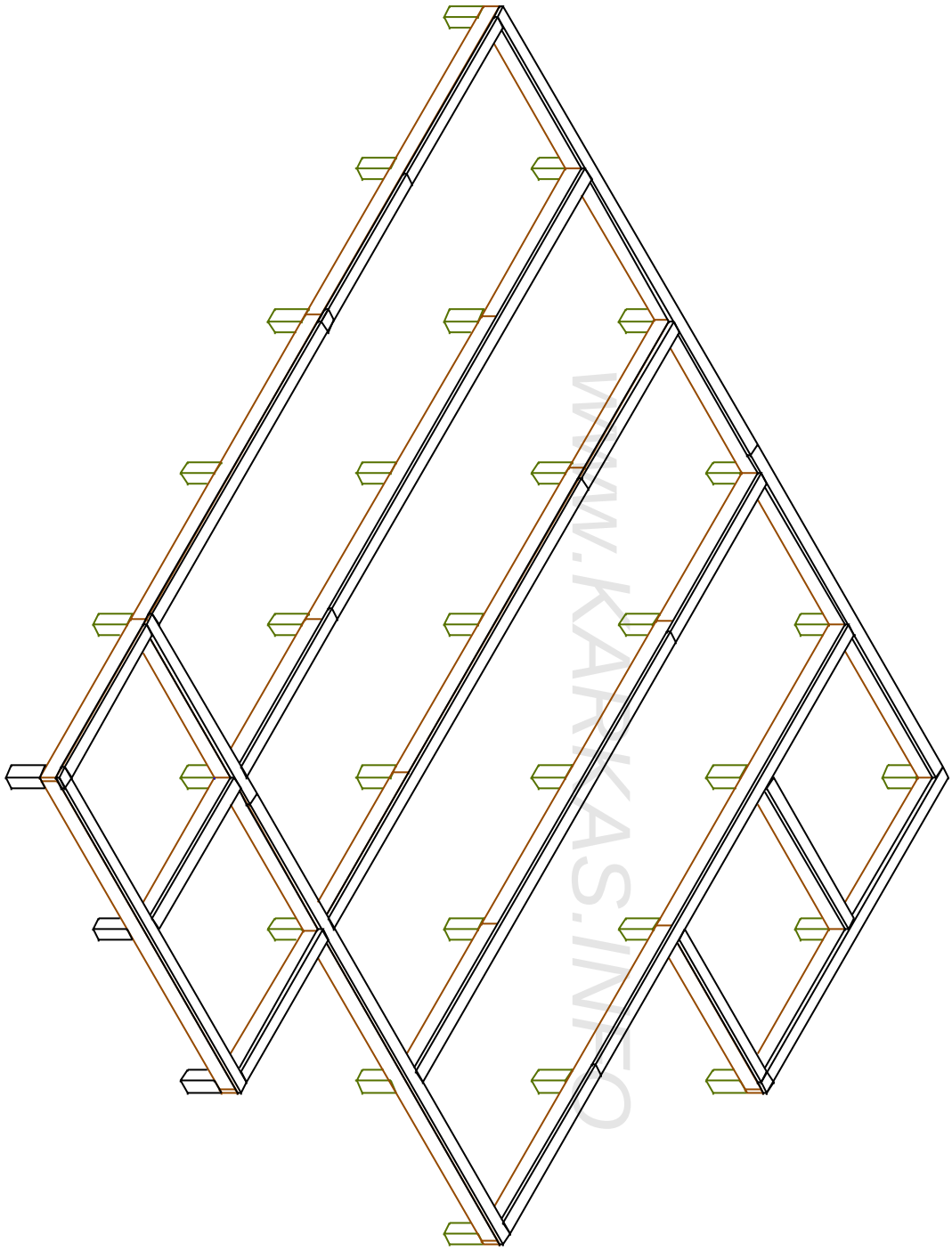

WWW.KARKAS.INFO

Лист	Nдок	Подпись	Дата	Каркасный дома КД-104.		
				Изометр. виды каркаса.	Стадия	Лист	Листов
					АС	31	30
				Нижняя обвязка	http://www.karkas.info		

Ин подл	Подпись и дата	Взам инв

Согласовано			

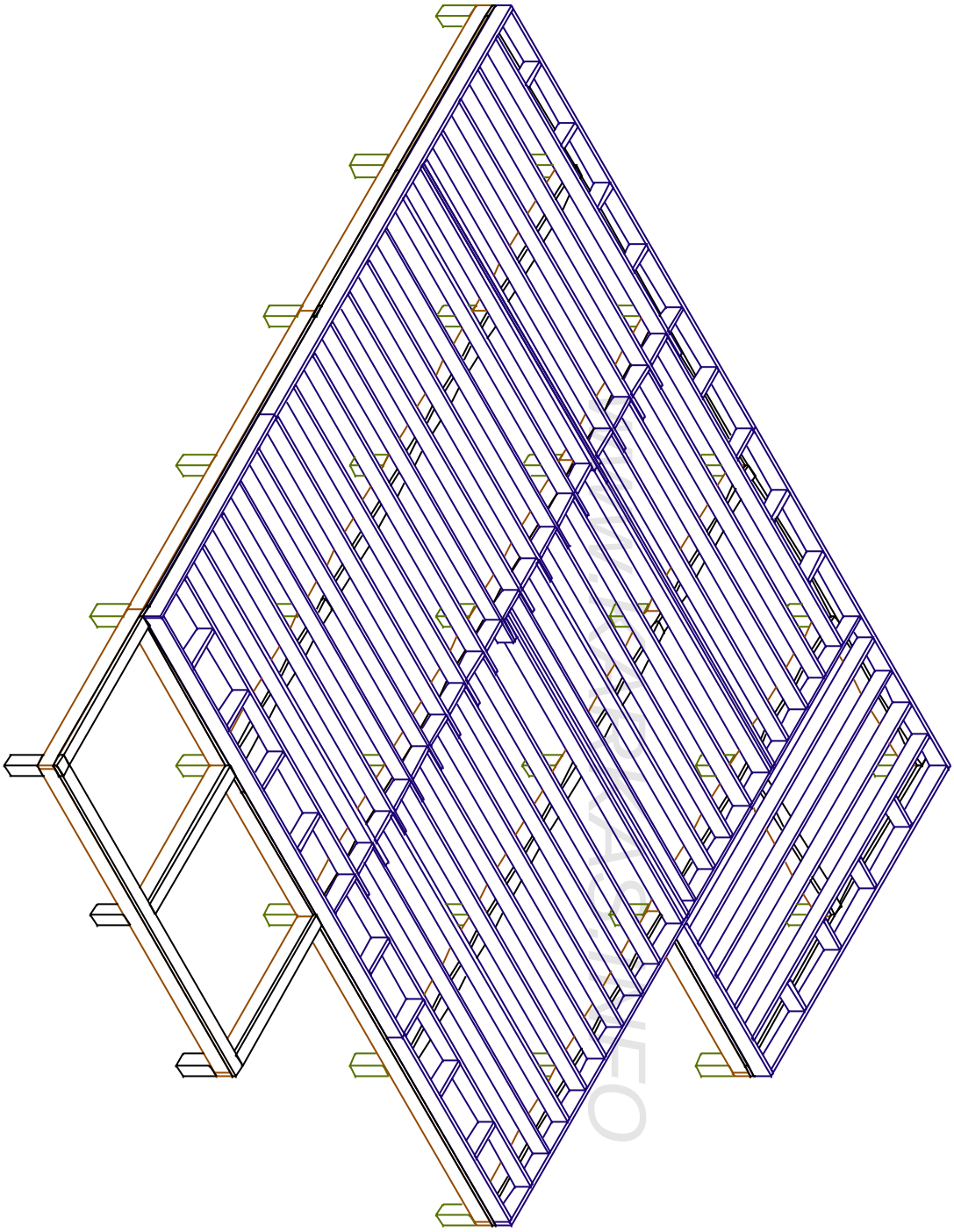

Лист	Nдок	Подпись	Дата	Каркасный дома КД-104.			
				Изометр. виды каркаса.	Стадия	Лист	Листов
					АС	32	30
				Нижнее перекрытие.	http://www.karkas.info		

Ин подл	Подпись и дата	Взам инв

Согласовано			

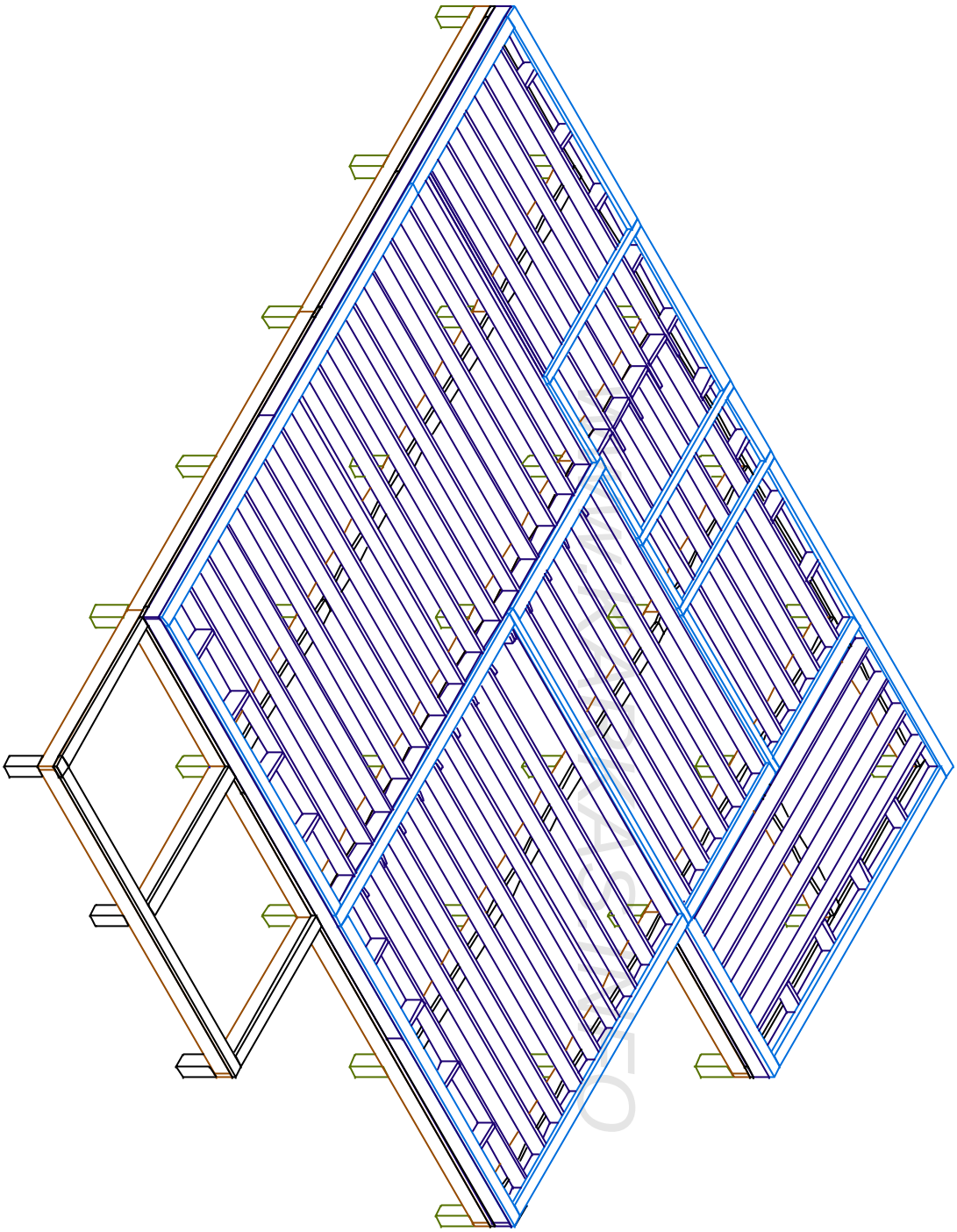

Лист	Nдок	Подпись	Дата	Каркасный дома КД-104.			
				Изометр. виды каркаса.	Стадия	Лист	Листов
					АС	33	30
				Нижнее перекрытие.	http://www.karkas.info		

Ин подл	Подпись и дата	Взам инв

Согласовано			

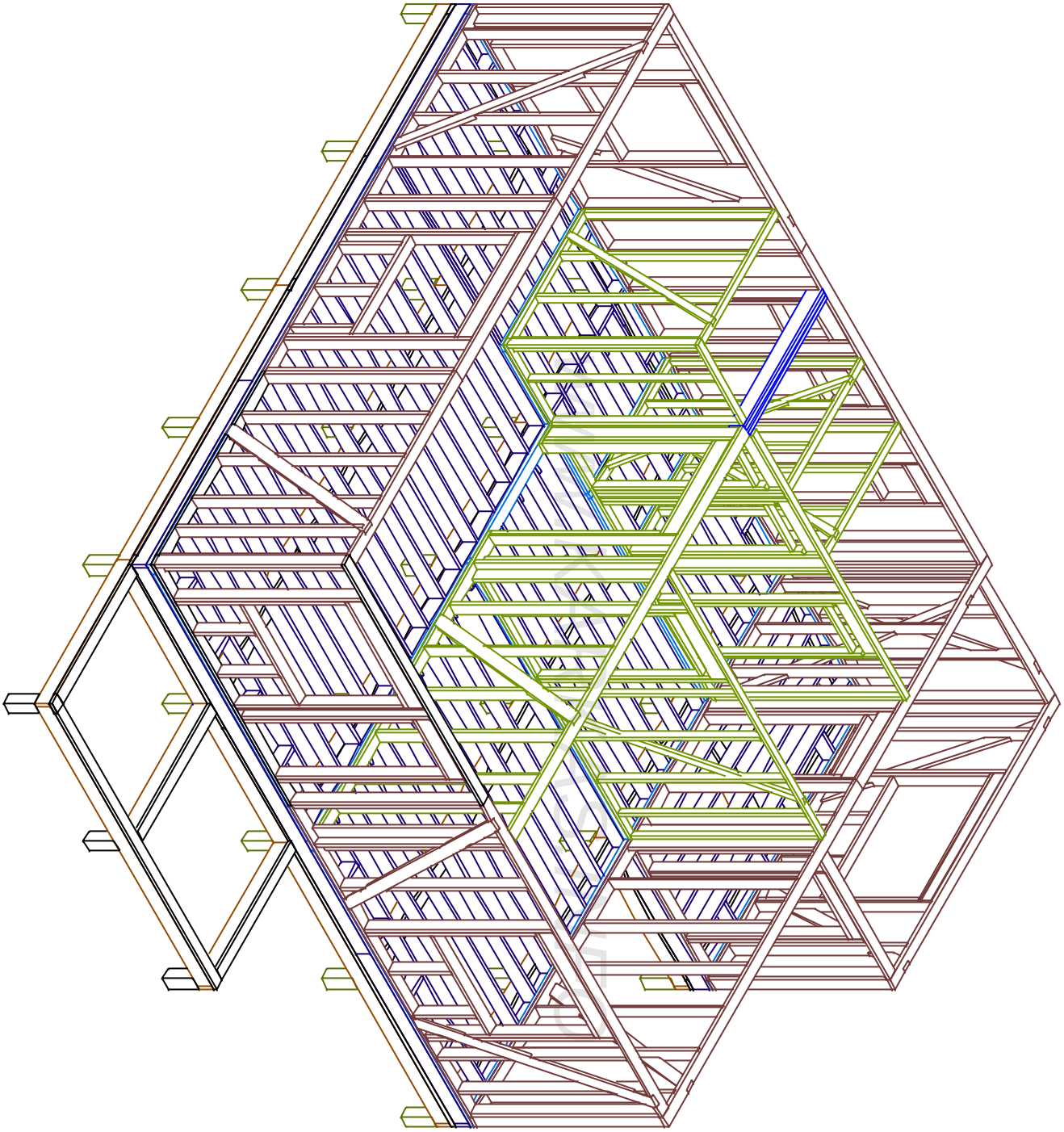

Лист	Nдок	Подпись	Дата	Каркасный дома КД-104.		
				Изометр. виды каркаса.	Стадия	Лист	Листов
					АС	34	30
				Стены 1,эт	http://www.karkas.info		

Согласовано			

Ив подл	Подпись и дата	Взам инв

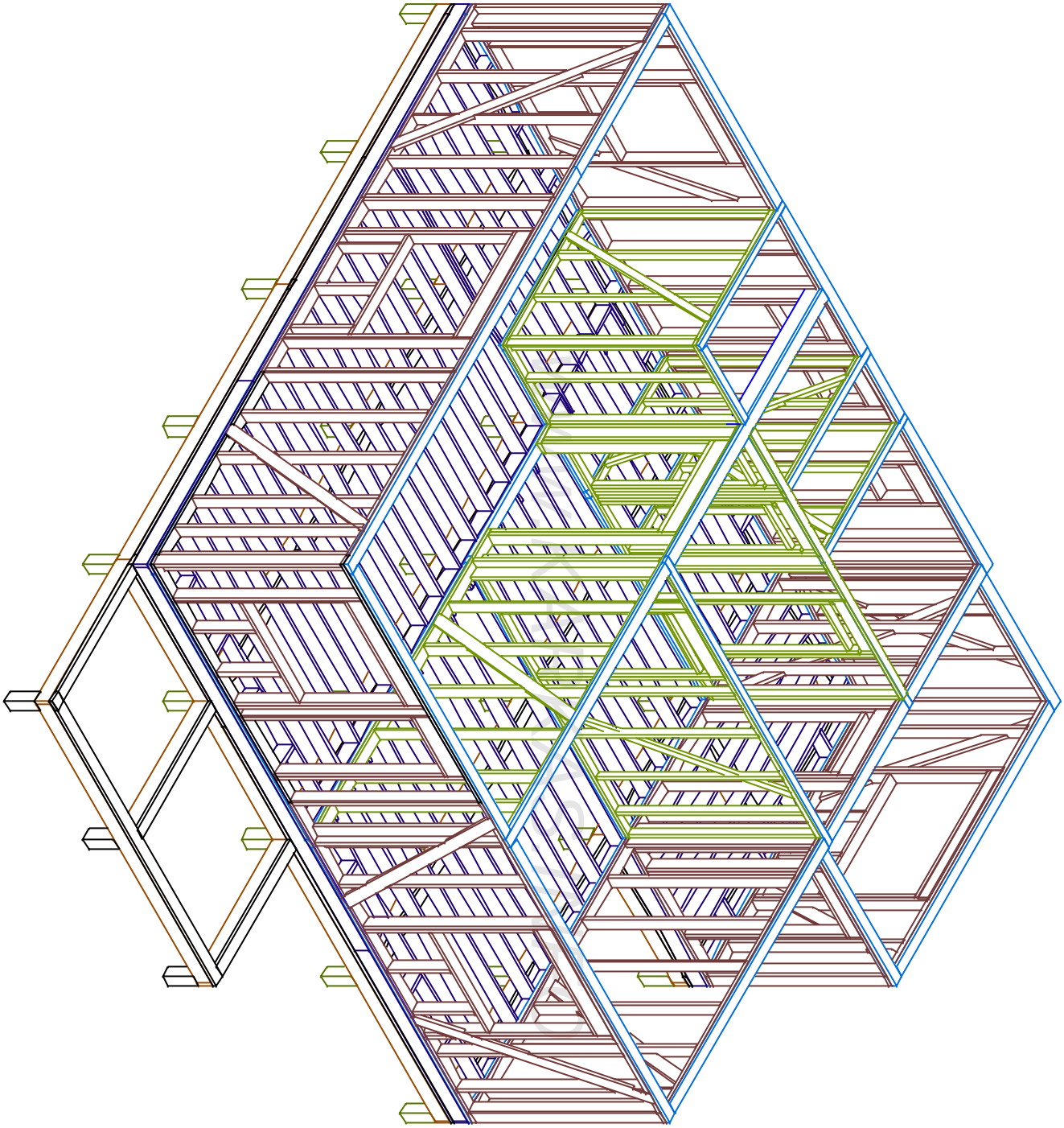

Лист	Nдок	Подпись	Дата	Каркасный дома КД-104.			
				Изометр. виды каркаса.	Стадия	Лист	Листов
					АС	35	30
				Врехняя обвязка 1,эт	http://www.karkas.info		

Ин подл	Подпись и дата	Взам инв

Согласовано			

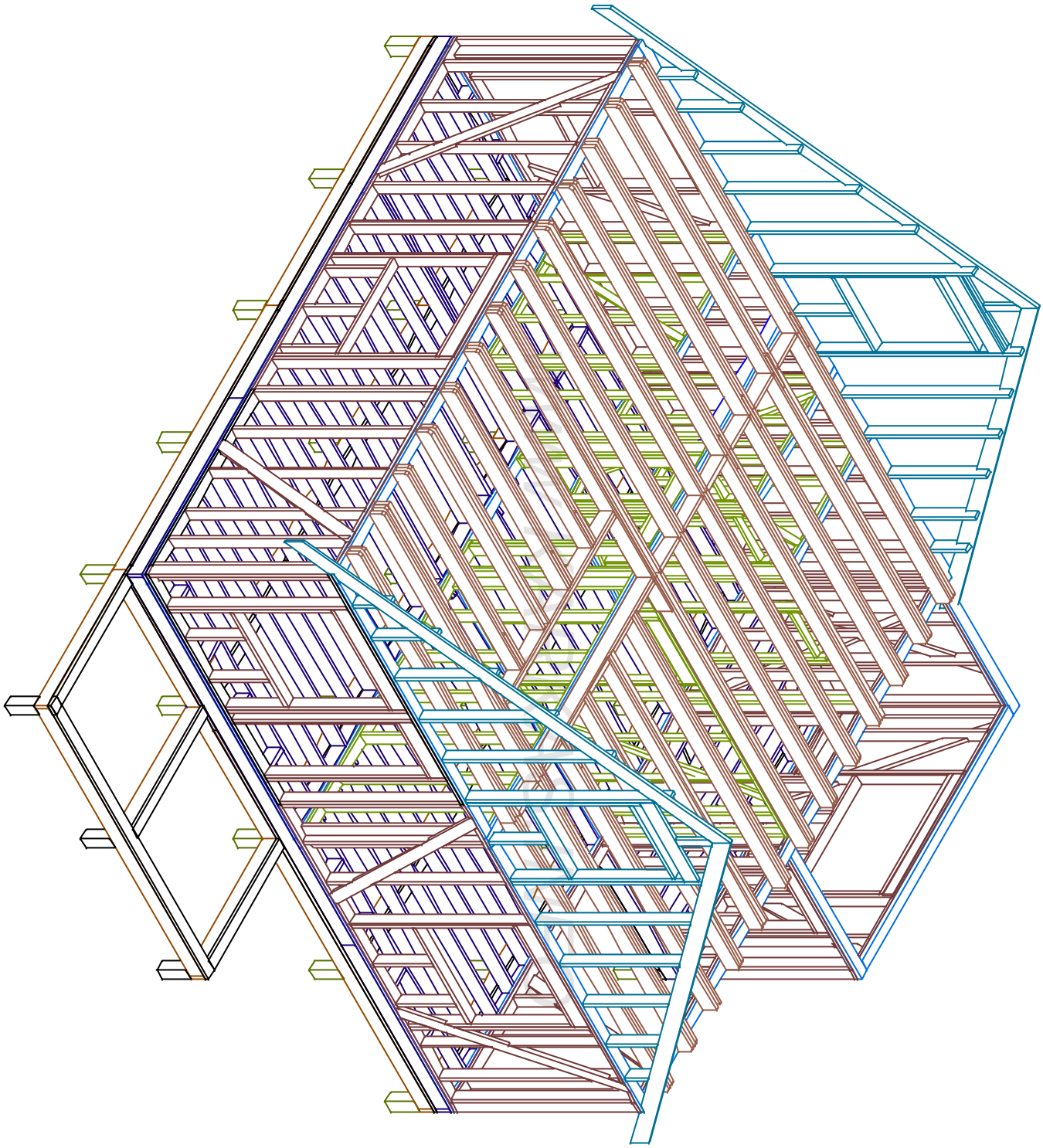

Лист	Nдок	Подпись	Дата	Каркасный дома КД-104.		
				Изометр. виды каркаса.	Стадия	Лист	Листов
					АС	39	30
				Фронтоны дома.	http://www.karkas.info		

Согласовано			

Ин подл	Подпись и дата	Взам инв

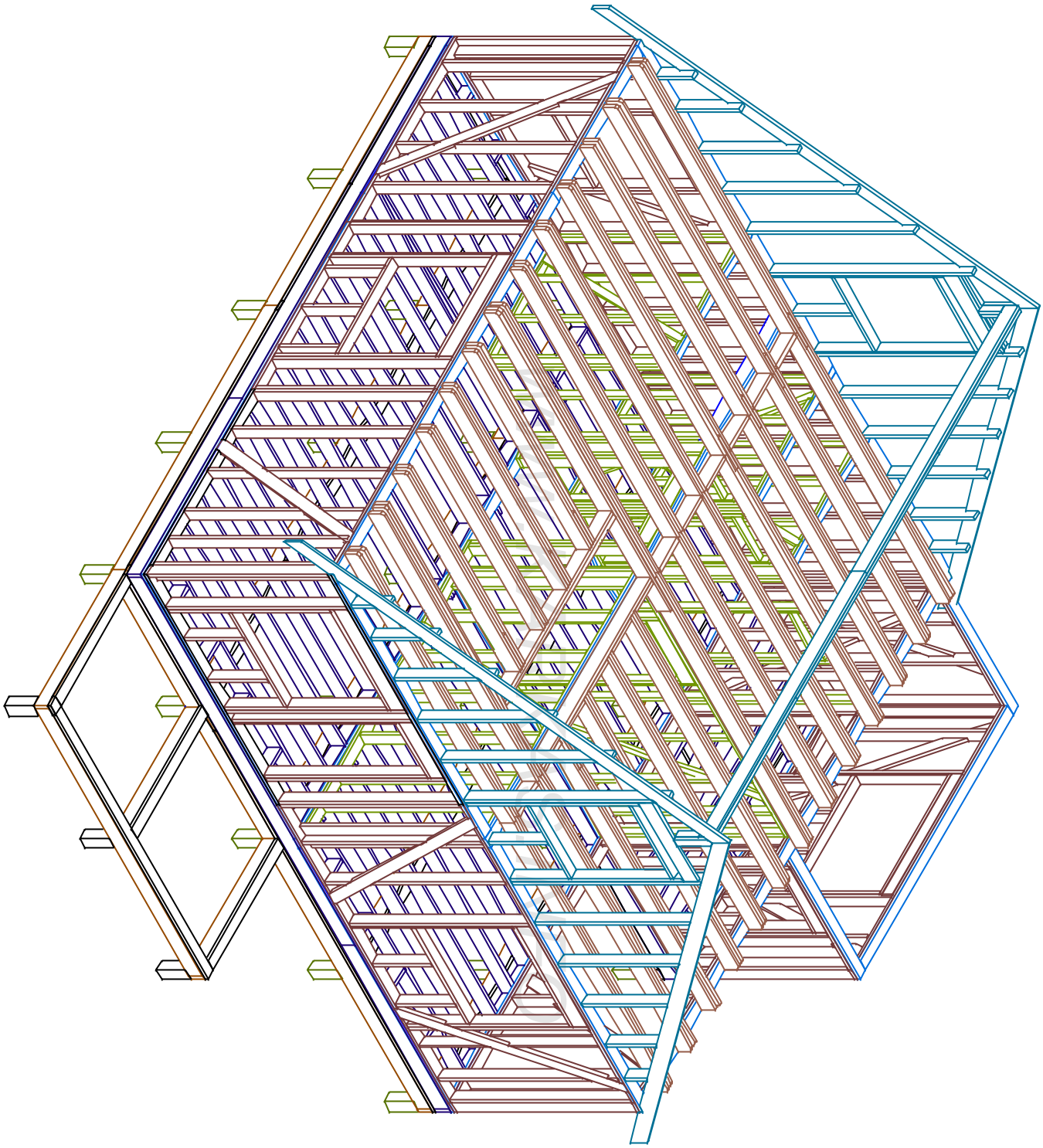

Лист	Nдок	Подпись	Дата	Каркасный дома КД-104.		
				Изометр. виды каркаса.	Стадия	Лист	Листов
					АС	37	30
				Конь прогон.	http://www.karkas.info		

Ин подл	Подпись и дата	Взам инв

Согласовано			

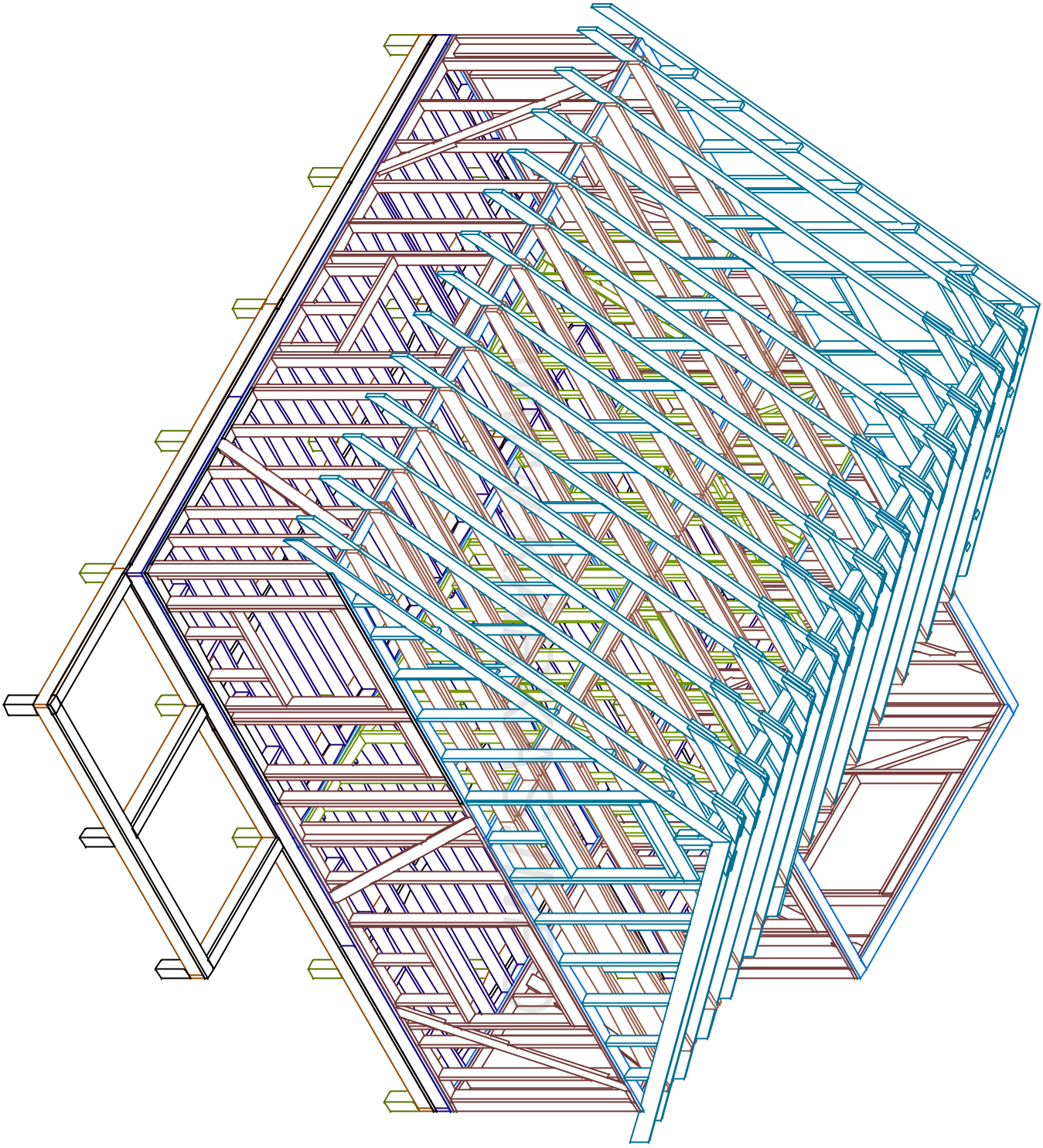

Лист	Nдок	Подпись	Дата	Каркасный дома КД-104.			
				Изометр. виды каркаса.	Стадия	Лист	Листов
					АС	38	30
				Стропила крыши.	http://www.karkas.info		

Согласовано			

Ив подл	Подпись и дата	Взам инв

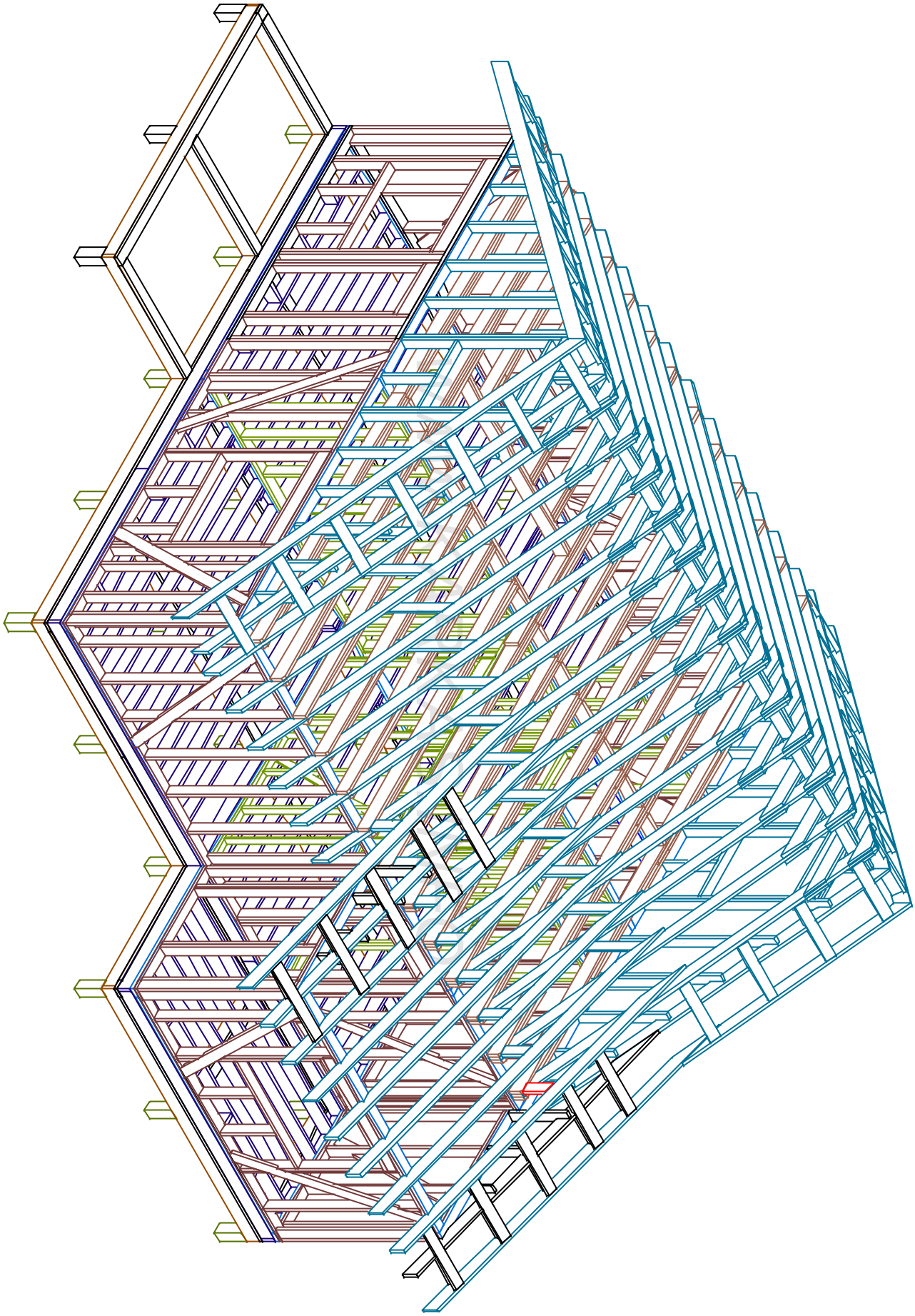

Лист	Nдок	Подпись	Дата	Каркасный дома КД-104.		
				Изометр. виды каркаса.	Стадия	Лист	Листов
					АС	39	30
				Стропила веранды.	http://www.karkas.info		

Согласовано			

Ив подл	Подпись и дата	Взам инв

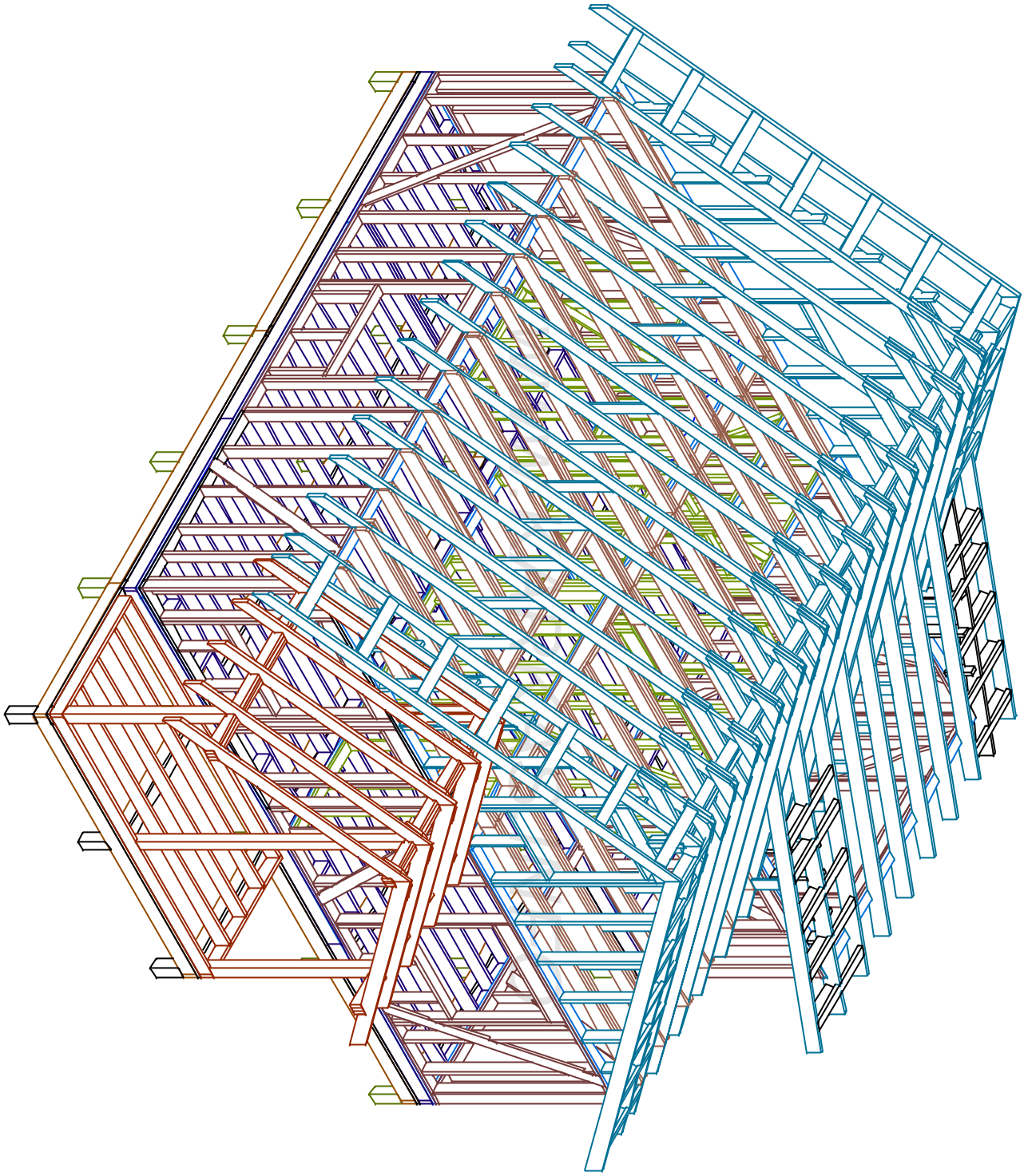

Лист	Nдок	Подпись	Дата	Каркасный дома КД-104.		
				Изометр. виды каркаса.	Стадия	Лист	Листов
					АС	40	30
				Вид 1-7	http://www.karkas.info		

Согласовано			

Ин подл	Подпись и дата	Взам инв

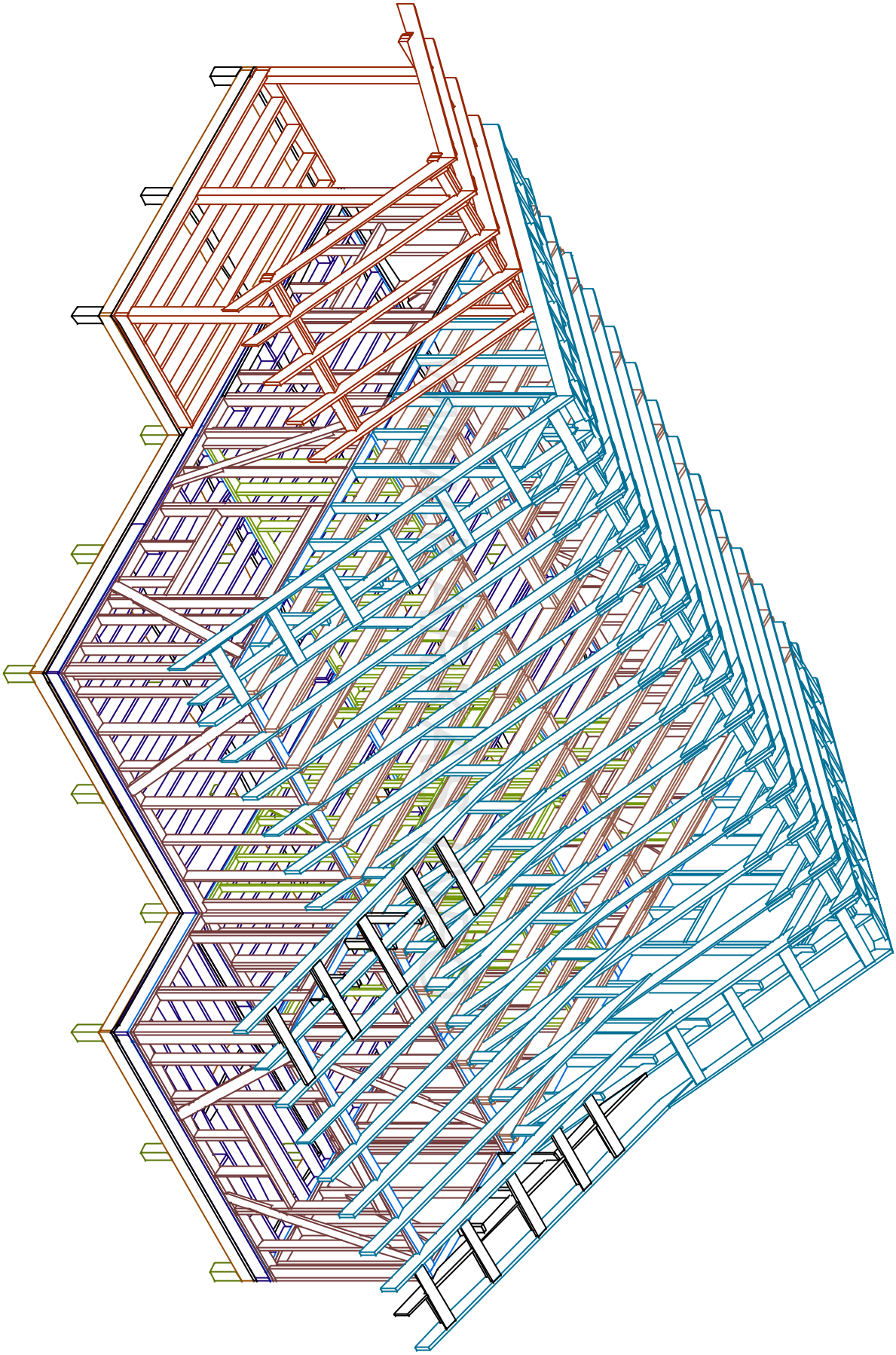

Лист	Nдок	Подпись	Дата	Каркасный дома КД-104.		
				Изометр. виды каркаса.	Стадия	Лист	Листов
					АС	41	30
				Вид в осях Д-А	http://www.karkas.info		

Согласовано			

Ин подл	Подпись и дата	Взам инв

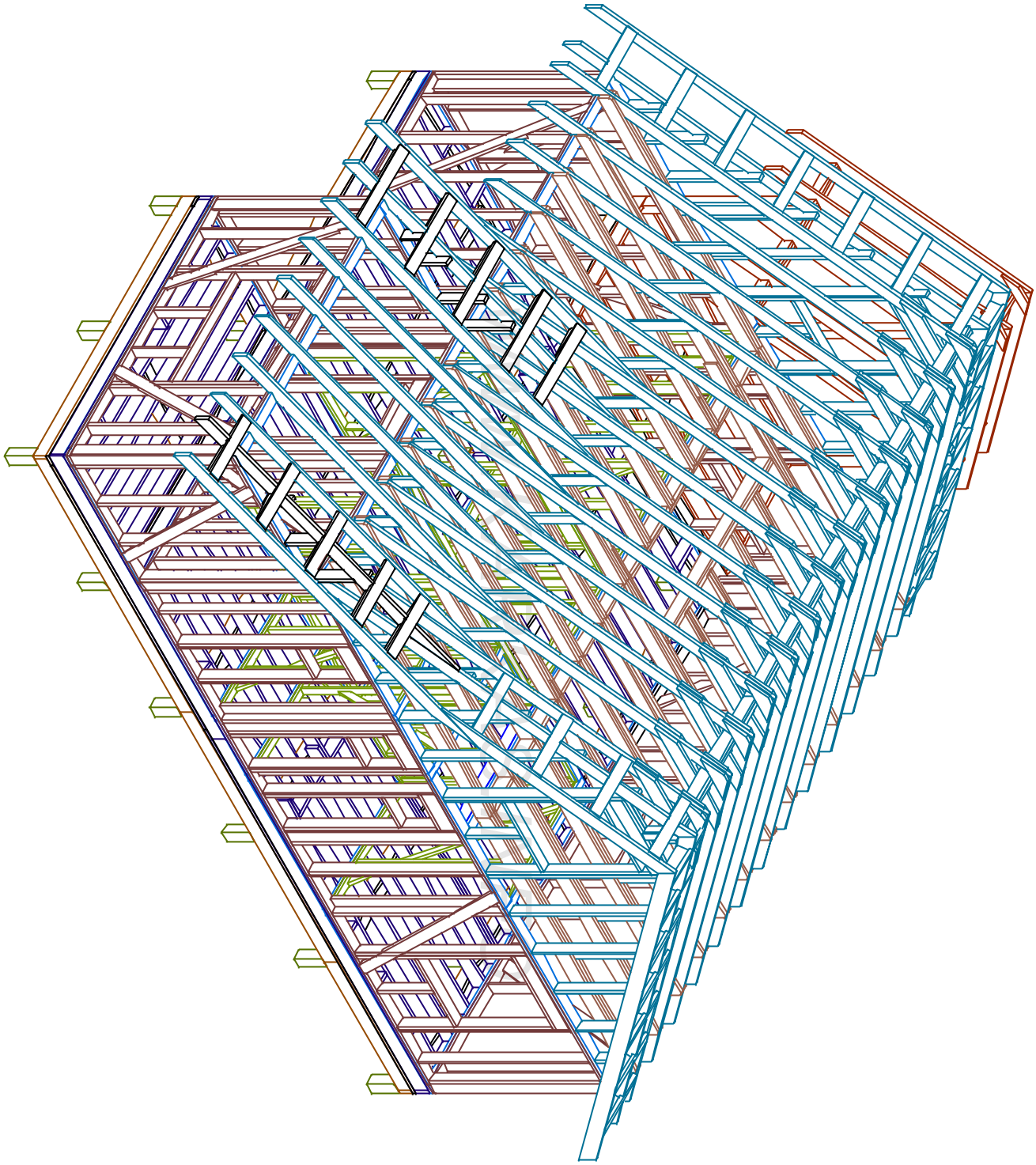

Лист	Nдок	Подпись	Дата	Каркасный дома КД-104.		
				Изометр. виды каркаса.	Стадия	Лист	Листов
					АС	42	30
				Вид в осях 7-1	http://www.karkas.info		

Ин подл	Подпись и дата	Взам инв

Согласовано			

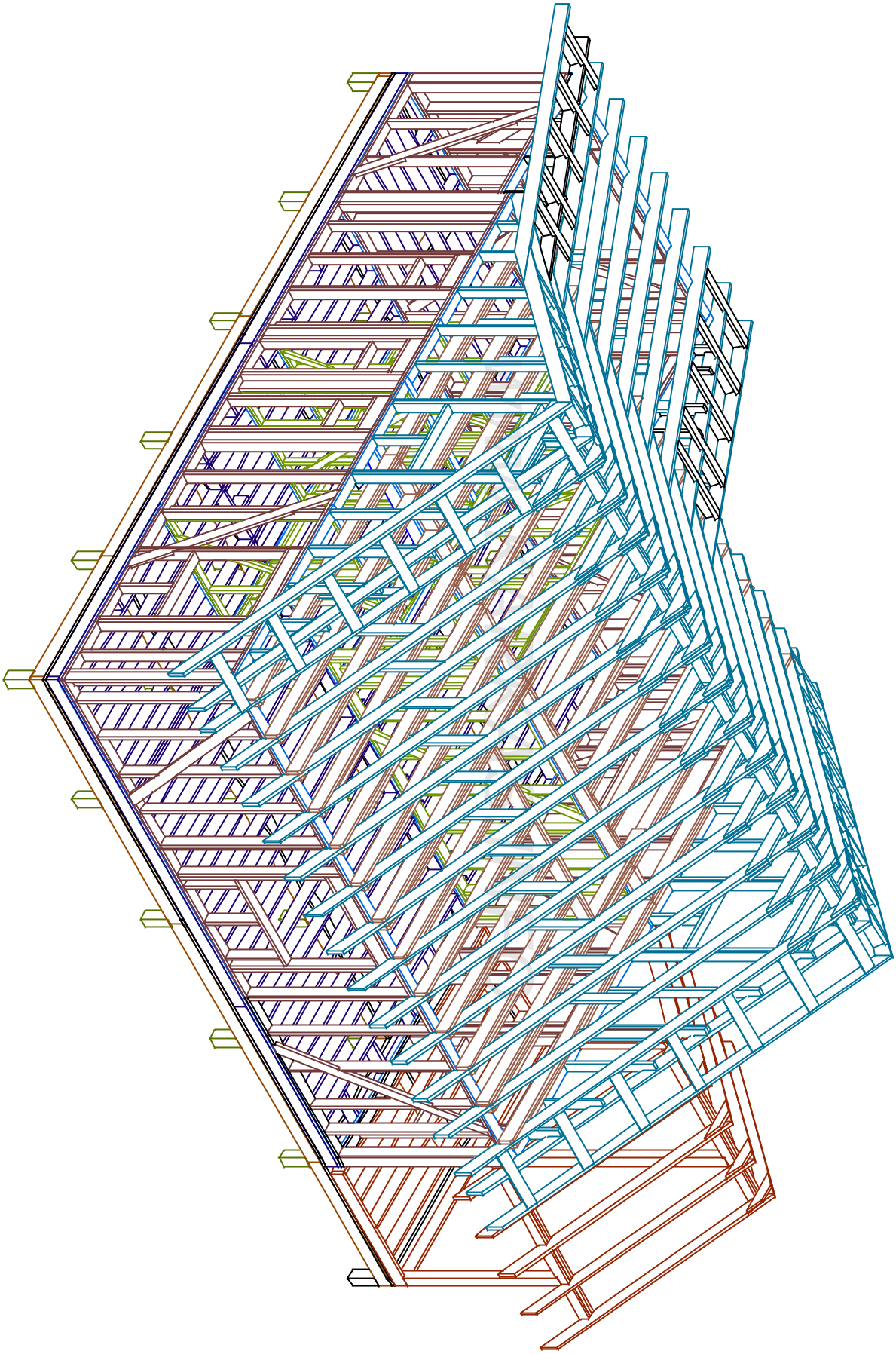

Лист	Nдок	Подпись	Дата	Каркасный дома КД-104.			
				Изометр. виды каркаса.	Стадия	Лист	Листов
					АС	42	30
				Вид В всех А-Д	http://www.karkas.info		