Каркасный дом
КД-124

Фундамент - винтовые сваи 108.мм
, с бетонированием ствола сваи,
оголовки 200х200.мм

Наружные стены - каркас доска 50х150 мм
утепление 150.мм.

Внутренние стены/перегородки - доска
100х50.мм утепление/звукоизоляция 100.мм

Перекрытия - доска 50х200.мм утепление
200.мм

Настил пола - ОСБ 18.мм,

Высота потолка 1.эт-2.75.м
мансарды 1,8-2,6

Внешняя отделка-сайдинг/иимитация бруса.
Внутр.отделка гипсокартон/имитация бруса.

Крыша-стропильная конструкция из доски
50х200.мм, кровля металочерепица, по двойной
обрешетке.

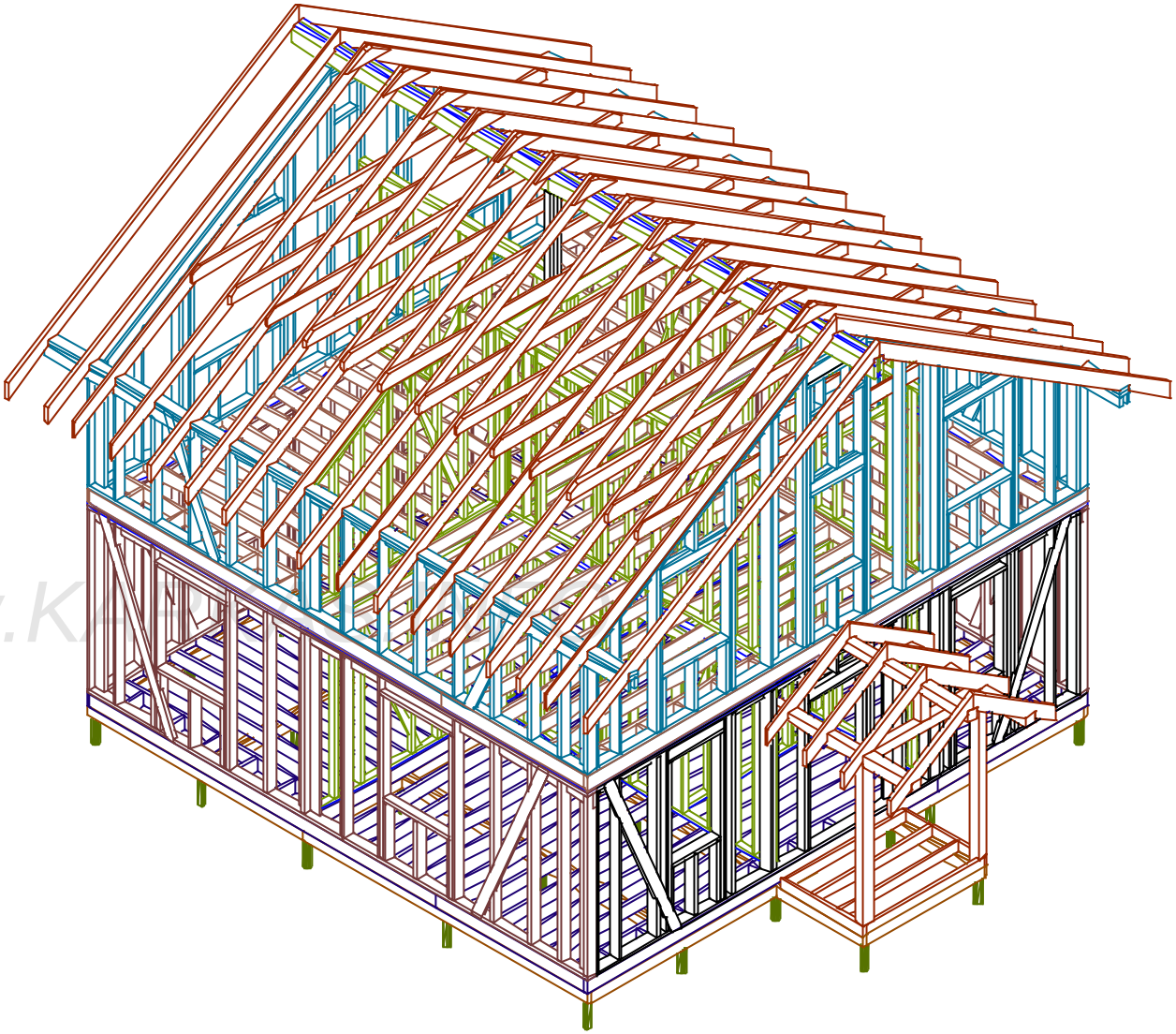

www.KD-

Согласовано

Взам инв

Подпись и дата

Инв подл

Ведомость основного комплекта АС -Р

Лист	Наименование	Прим.
АС-01	Перечень листов / Общие данные.	
АС-02	План дома	
АС-03	Разрез дома	
АС-04	Фасады дома	
АС-05	План фундамента	
АС-06	Схема обвязки	
АС-07	Раскладка стен 1.эт	
АС-08	Размеры помещений 1.эт	
АС-09	Расклад стен мансарды	
АС-10	Размеры помещений мансарды	
АС-11	Нижнее перекрытие.	
АС-12	Внешние стены. Рама-1	
АС-13	Внешние стены. Рама-2	
АС-14	Внешние стены. Рама-3	
АС-15	Внешние стены. Рама-4	
АС-16	Перегородки 1.эт. Рама-5	
АС-17	Перегородки 1.эт. Рама-6, 7.	
АС-18	Перегородки 1.эт. Рама-8, 9, 10.	
АС-19	Верхняя обвязка.	
АС-20	Верхнее перекрытие.	
АС-21	Внешние стены манс. Рама-11	
АС-22	Внешние стены манс. Рама-12	
АС-23	Внешние стены манс. Рама-13/Фронтон.1	
АС-24	Внешние стены манс. Рама-14/Фронтон.2	
АС-25	Перегородки манс. Рама 15.	
АС-26	Перегородки манс. Рамы 16, 17.	
АС-27	Перегородки манс. Рамы 18, 19, 20.	
АС-28	Коньковый прогон.	
АС-29	Схема обшивки каркаса.	
АС-30	Крыльцо.	
АС-31	План стропил	
АС-32	Стропила.	
АС-33	План крыши.	
АС-34	Настил пола ОСБ.	
АС-35	Ведомость проемов	

Согласовано

Взам. инв №

Подпись и дата

Инв. № подл.

1. Общие данные

Основные материалы для постройки каркаса.
Доска 50x200x6000-175 10,5 м.3
50x150x6000-200.шт 9,0м3
50x100x6000-100.шт 3.0 м3 (перегородки)
25x100x6000-100.шт 1.5м3
(обрешетка крыши, накат чердака, опорные лаги)
Брусок 50x50x3000.мм-100.шт (обрешетка крыши)
Брус 150x150x6000.м - 2.шт

Листы ОСБ 2500x1250x12.мм для внешней обшивки -75.шт
Плиты ОСБ 1250x2500x18.мм для настила пола -50.шт

Объем закладываемого утеплителя -70.м3
-перекрытия 1.эт-12,5 м.3
-меж.этажное перекрытие-11,0 м.3
-чердак и скаты крыши-15.5 м3
-внешние стены 21.5 м.3
-перегородки-9,5 м.3

Площадь кровли-123.м2
Площадь фасадов -195.м2
Площадь пола-125.м2
Площадь потолков-130.м2 (включая скаты)
Площадь внутренних стен-150.м2
Площадь возводимых перегородок (из доски 50x100)-200.м2

Мембрана кровли-150.м2
Ветрозащита-250.м2
Пароизоляция-600.м2

Внимание!

*Перед началом строительства необходимо проконсультироваться с местным архитектором или строительным экспертом, членом СРО, для привязки объекта к местности, и получения консультации что материалы и строительные решения, в конструкции здания, соответствуют строительным нормам и рекомендациям по

WWW.KARKAS.INFO

Лист	Nдок	Подпись	Дата	Каркасный дом КД-124			
				Ведомость листов.	Стадия	Лист	Листо
					АС	02	35
				Общие данные.	http://www.karkas.info		

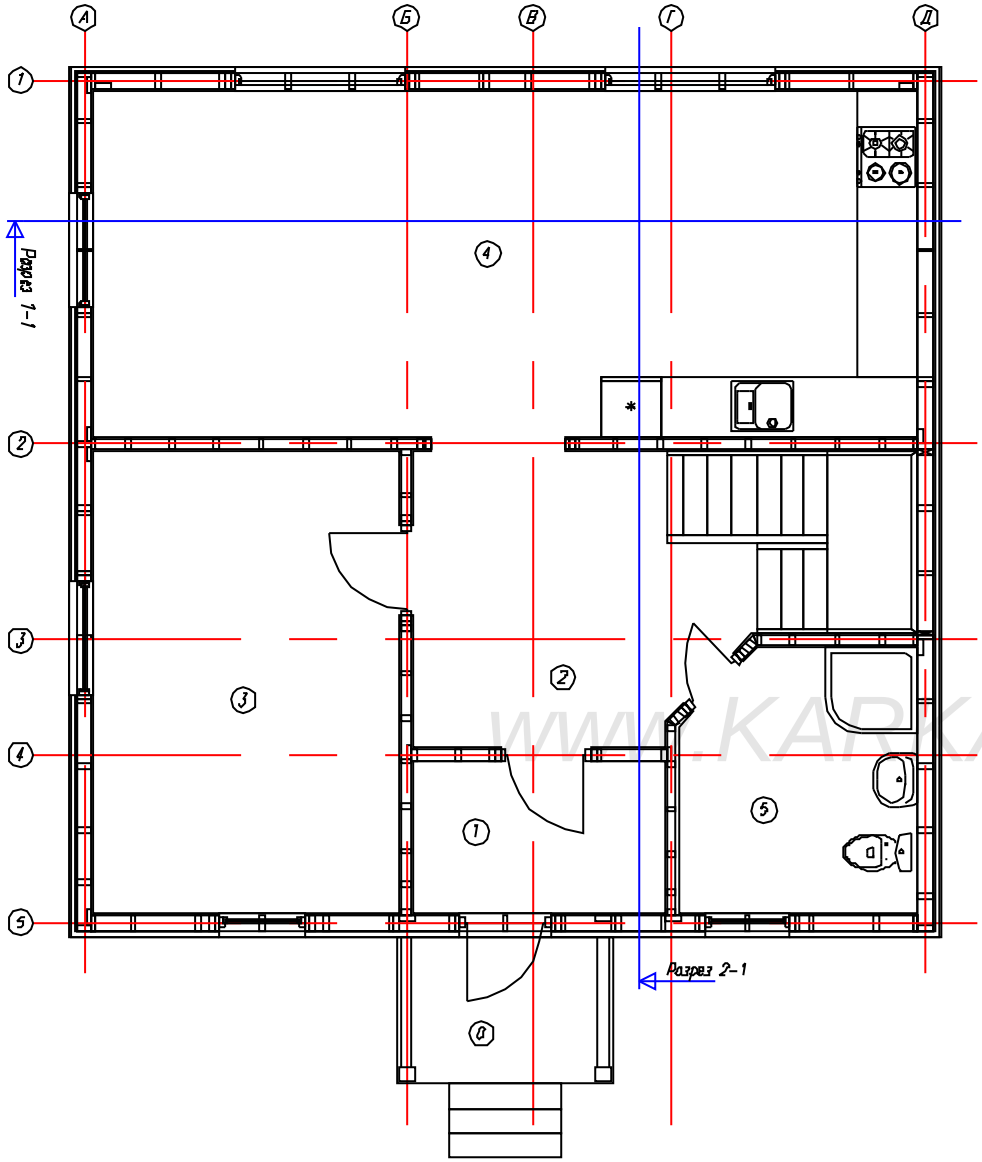

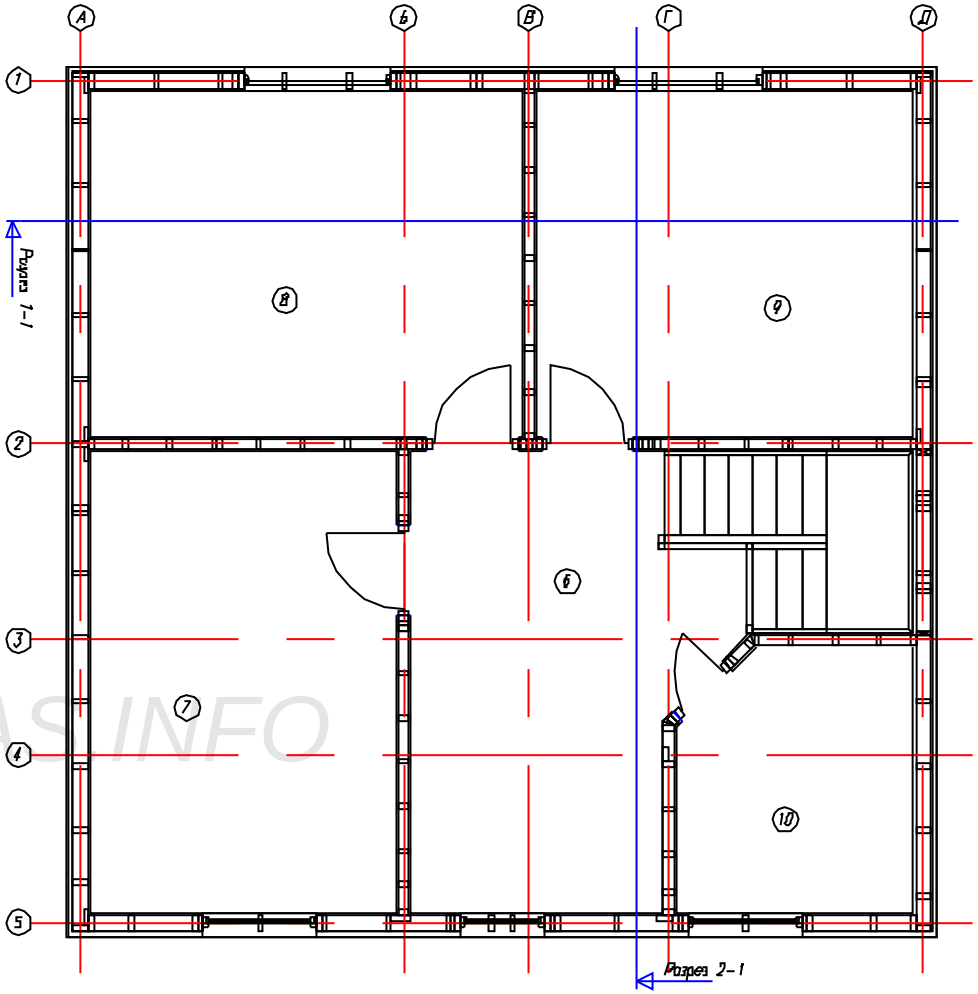

WWW.KARKAS.INFO

Экспликация помещений.

Ном.	Наименов.	S(м²)		Ном.	Наименов.	S(м²)
0	Терраса	2,5		6	Холл 2 эт	12,4
				7	Гостевая	13,9
1	Тамбур	3,7		8	Спальня	14,7
2	Прихожая-Холл	12,2		9	Детская	12,8
3	Кабинет	13,9		10	Ванна	5,9
4	Гостиная-Кухня	28,0			Итого мансарда:	59,7
5	Санузел	5,9				
	Итого 1 эт	63,70			Общая площадь:	123,4
	Итого:					

Лист	Надпис	Подпись	Дата

Каркасный дом КД-124

План дома.	Стадия	Лист	Листов
	АС	02	35
-/-	http://www.karkas.info		

Согласовано

Взам. инв

Подпись и дата

Ив подл

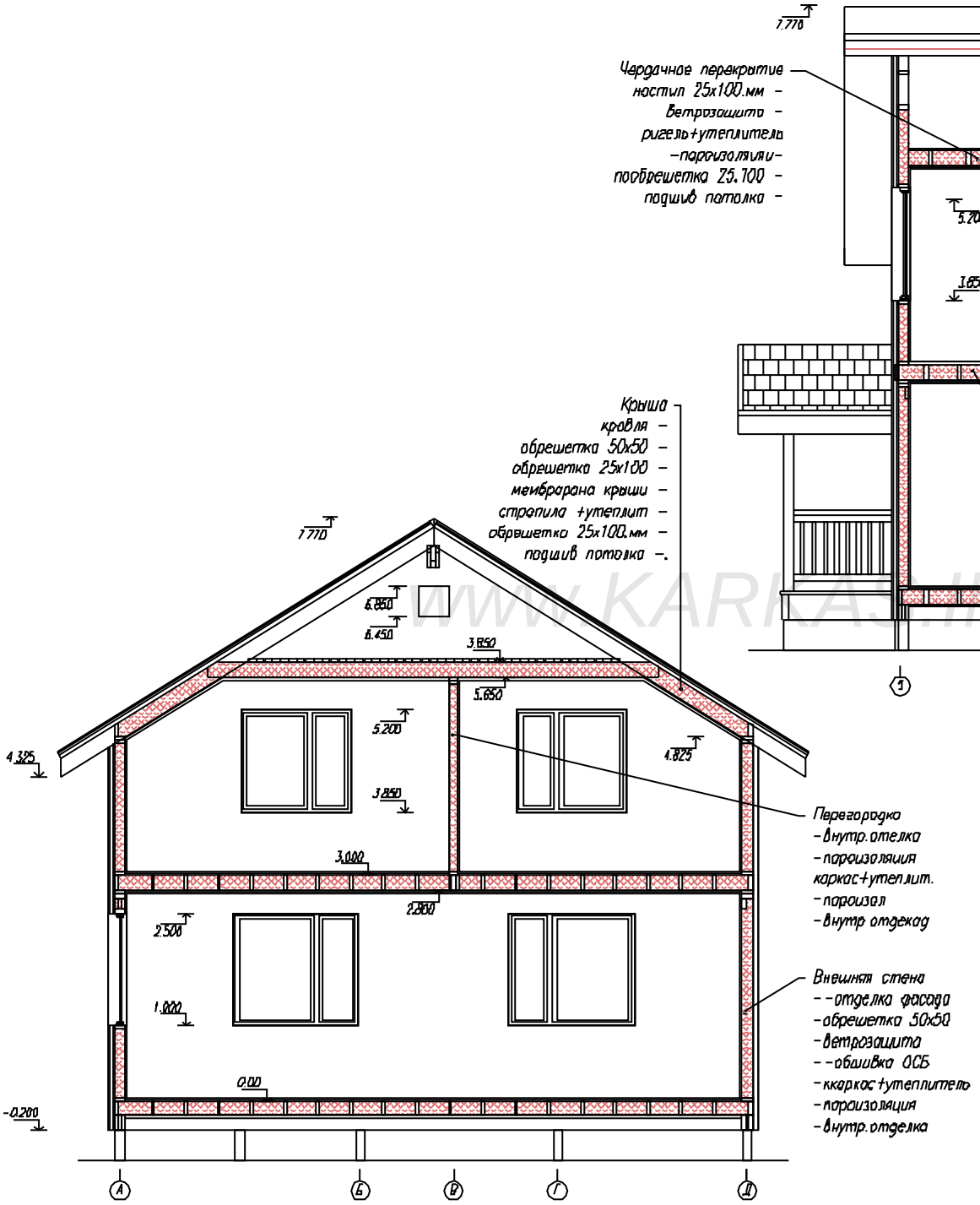

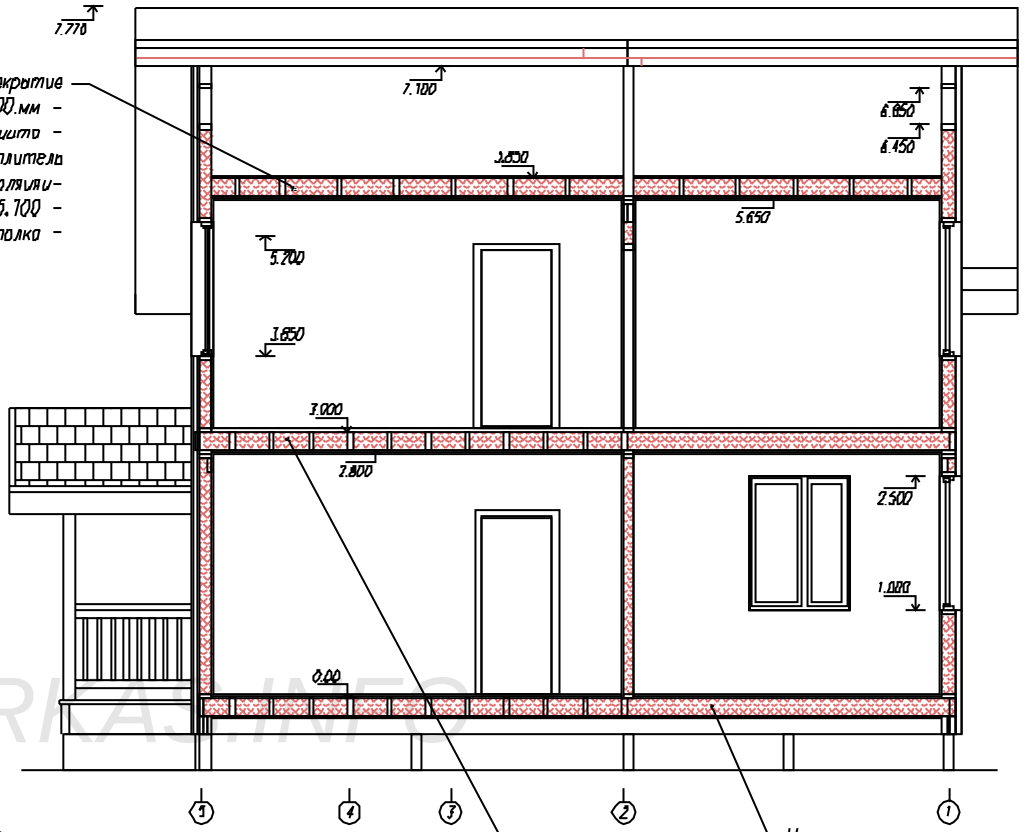

WWW.KARKAS.INFO

Согласовано

Взам инв

Подпись и дата

Инв подл

Лист	Nдок	Подпись	Дата	Каркасный дом КД-124		
				Разрез дома.	Стадия	Лист	Листов
					АС	03.	35
				-/-	http://www.karkas.info.	

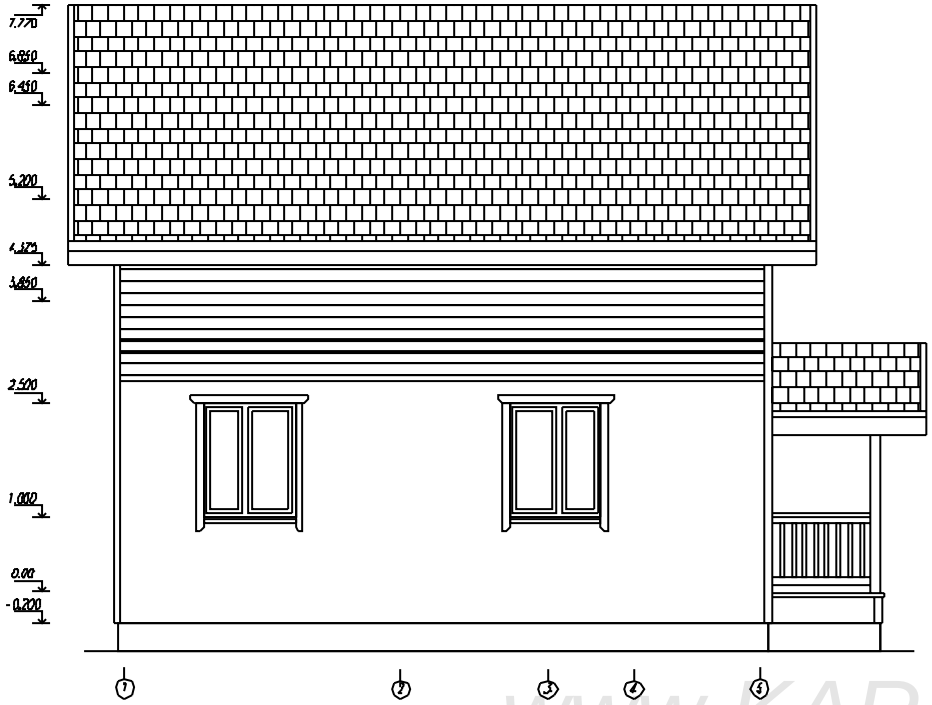

WWW.KARKAS.INFO

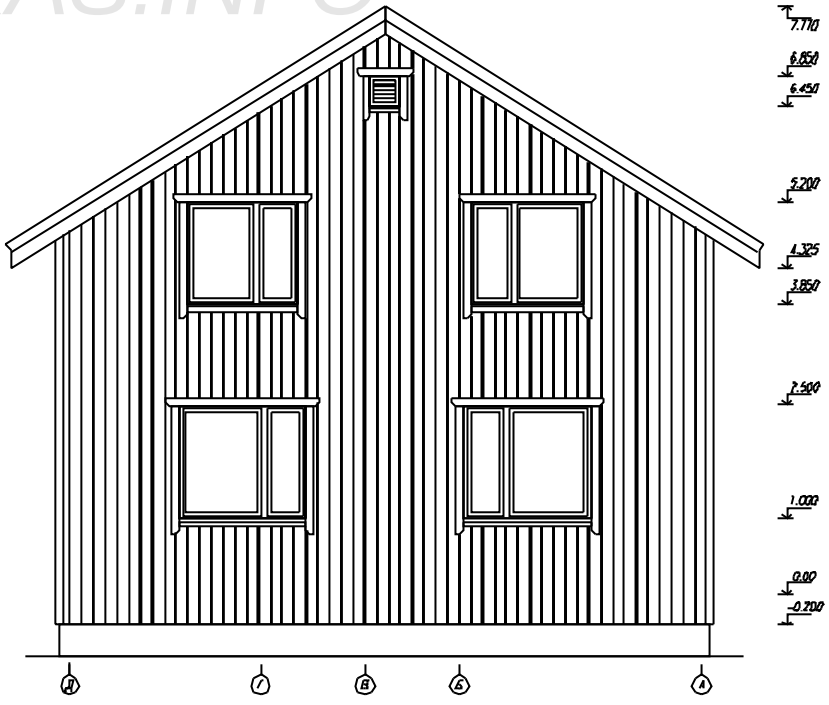

Согласовано

Взам. инв.

Подпись и дата

Инв. подл.

Лист	Подпись	Дата

Каркасный дом КД-124

Фасады дома.

Стадия	Лист	Листов
АС	04	35

http://www.karkas.info

+

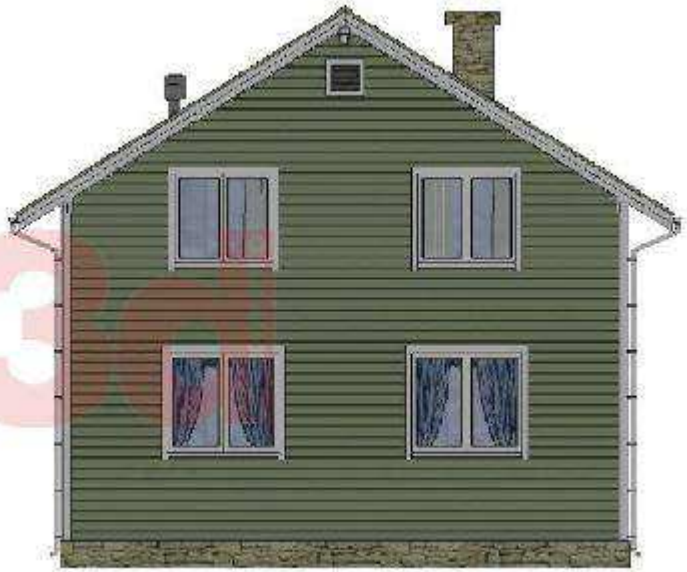

Согласовано

Взам. инв.

Подпись и дата

Инв. подл.

Лист	Надок	Подпись	Дата	Каркасный дом КД-124		
				Фасады дома.	Стадия	Лист	Листов
					АС	04.2	35
				-/-	http://www.karkas.info		

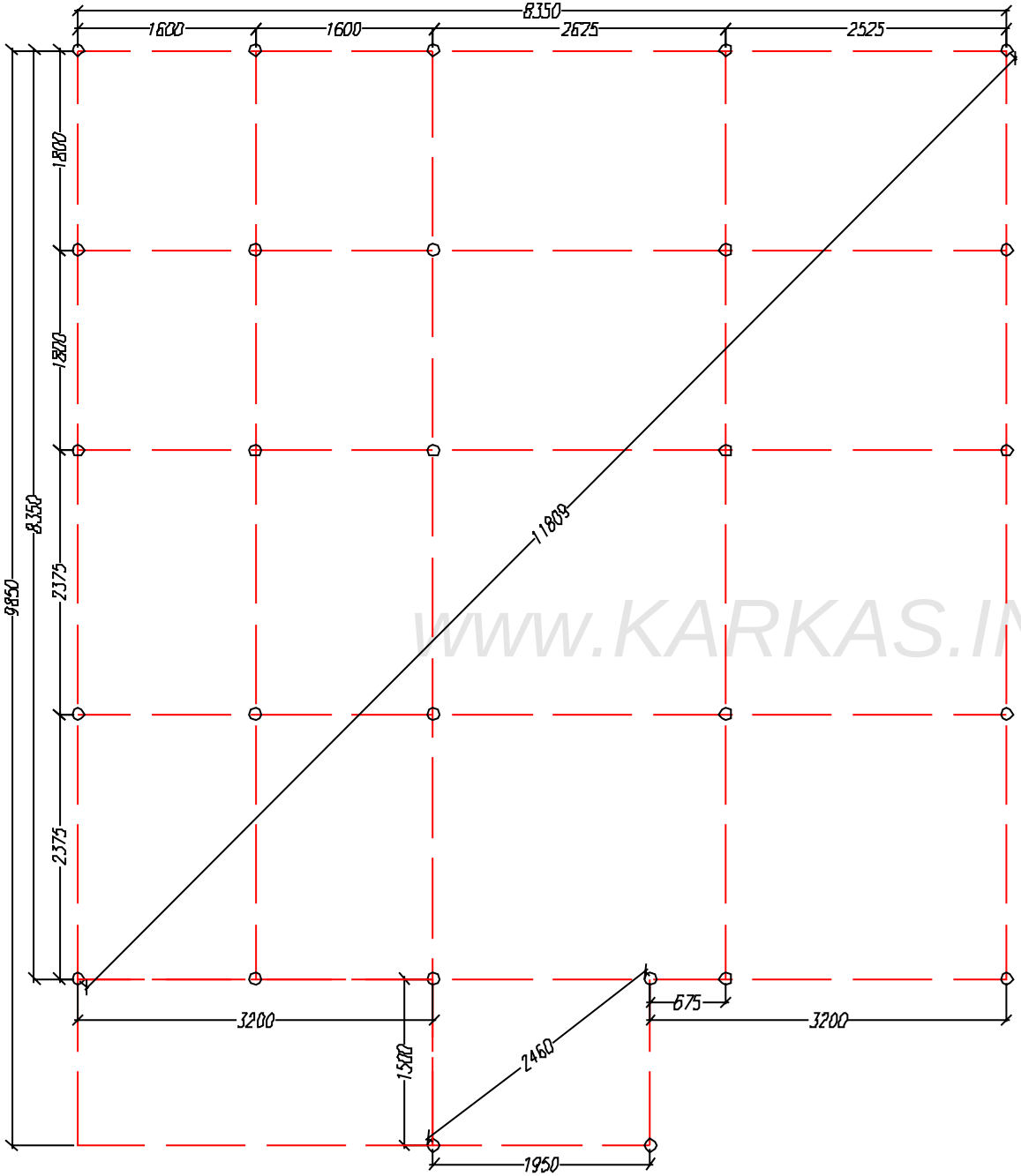

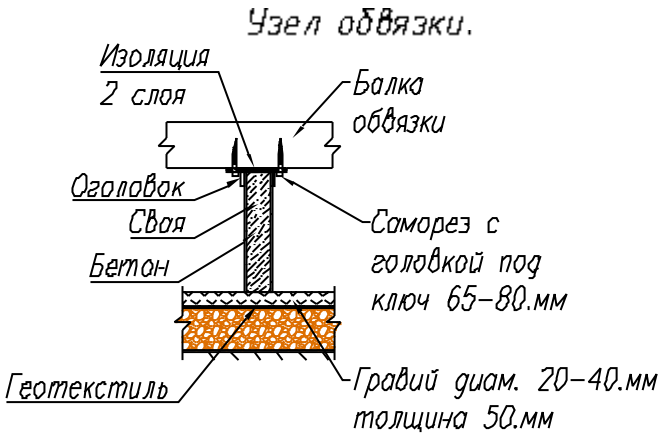

Диаметр свай 108.мм -28.шт
Оголовки 200х200.мм

WWW.KARKAS.INFO

Согласовано

Взам. инв

Подпись и дата

Инв. подл.

Лист	№док	Подпись	Дата	Каркасный дом КД-124		
				План свайного поля.	Стадия	Лист	Листов
					АС	05	35
				-/-	http://www.karkas.info		

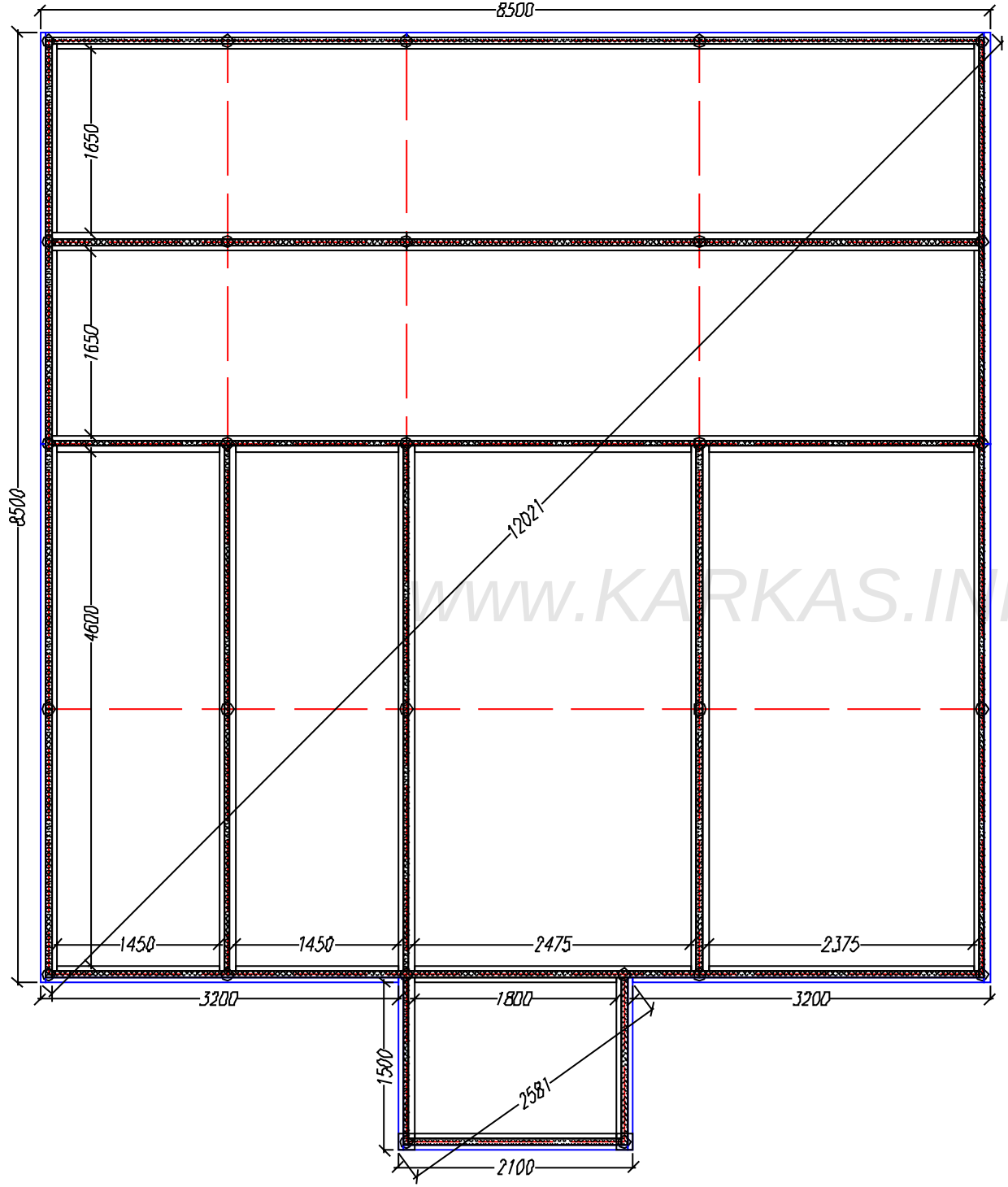

Внешний (3 й) контур обвязки.

Внутренний (2.й) контур обвязки.

Средний (1.й) контур обвязки.

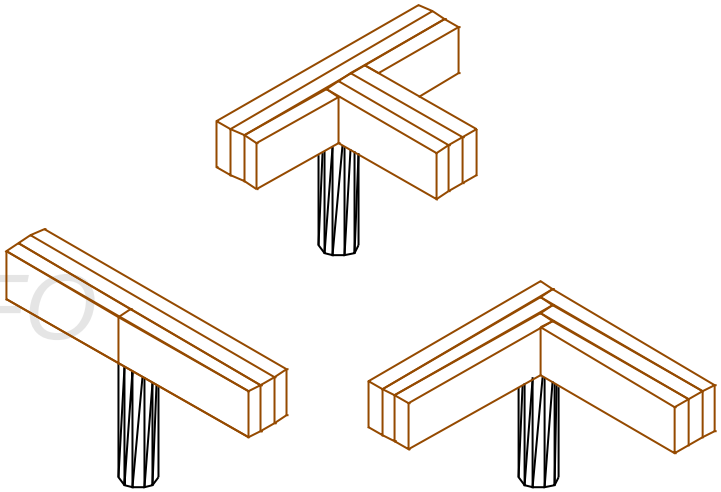

Узлы обвязки свай.

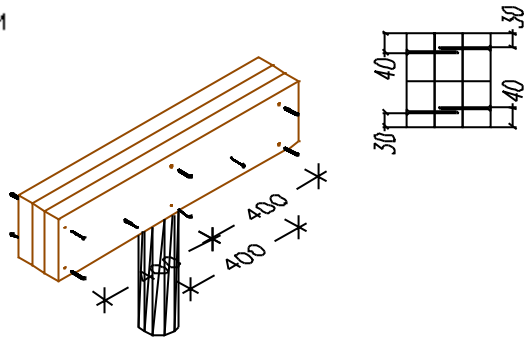

WWW.KARKAS.INFO

Согласовано

Взам. инв

Подпись и дата

Инв. подл.

Лист	№док	Подпись	Дата	Каркасный дом КД-124		
				Обвязка свай.	Стадия	Лист	Листов
					АС	06.1	35
				-/-	http://www.karkas.info		

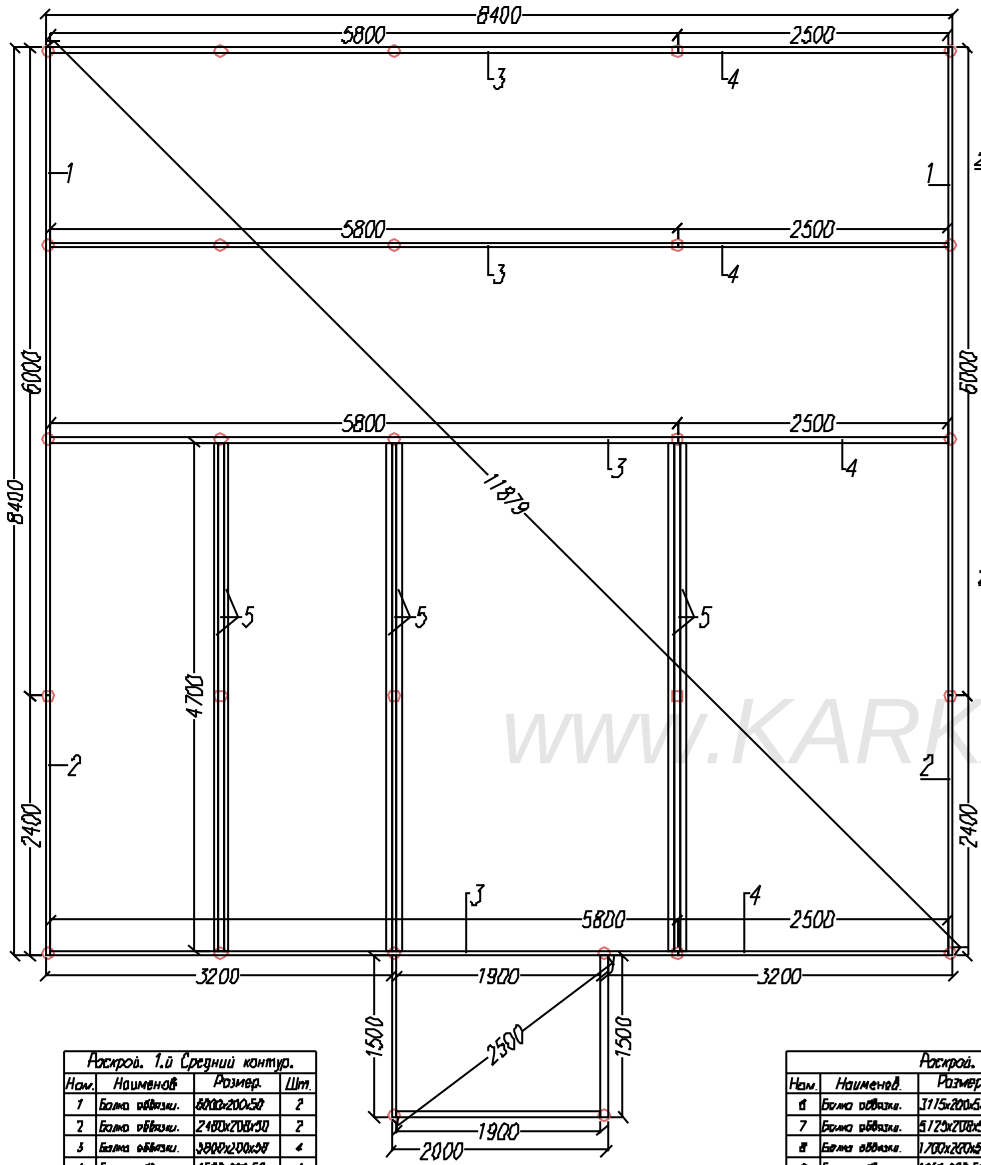

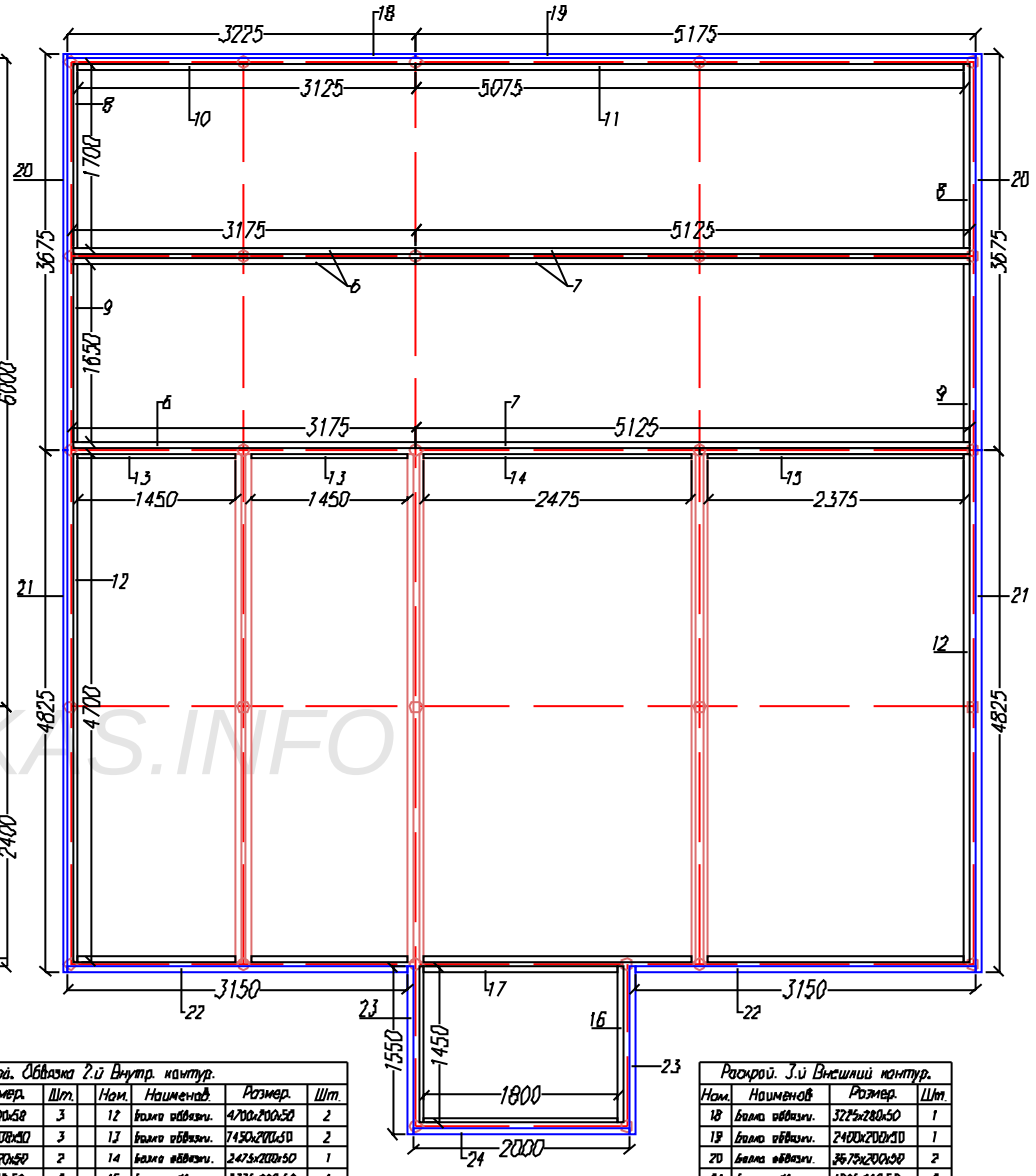

WWW.KARKAS.INFO

Раскрой. 1.й Средний контур.			
Ном.	Наименов	Розмер.	Шт.
1	Балка обвязки.	6000x200x50	2
2	Балка обвязки.	2400x200x50	2
3	Балка обвязки.	3800x200x50	4
4	Балка обвязки.	2500x200x50	4
5	Балка обвязки.	4700x200x50	8

Раскрой. Обвязка 2.й Внутр. контур.								
Ном.	Наименов.	Размер.	Шт.		Ном.	Наименов.	Размер.	Шт.
6	Балка обвязки.	3175x200x50	3		12	Балка обвязки.	4700x200x50	2
7	Балка обвязки.	5125x200x50	3		13	Балка обвязки.	1450x200x50	2
8	Балка обвязки.	1700x200x50	2		14	Балка обвязки.	2475x200x50	1
9	Балка обвязки.	1650x200x50	2		15	Балка обвязки.	2375x200x50	1
10	Балка обвязки.	3125x200x50	1		16	Балка обвязки.	1450x200x50	2
11	Балка обвязки.	5075x200x50	1		17	Балка обвязки.	1800x200x50	2

Раскрой. 3.й Внешний контур.			
Ном.	Наименов	Розмер.	Шт.
18	Балка обвязки.	3225x200x50	1
19	Балка обвязки.	2400x200x50	1
20	Балка обвязки.	3675x200x50	2
21	Балка обвязки.	4825x200x50	2
22	Балка обвязки.	3150x200x50	2
23	Балка обвязки.	1550x200x50	2
24	Балка обвязки.	2000x200x50	1

Согласовано

Взам. инв

Подпись и дата

Инв. подл.

Лист	№док	Подпись	Дата	Каркасный дом КД-124		
				Обвязка свай.	Стадия	Лист	Листов
					АС	06.2	35
				Контуры связки свай	http://www.karkas.info		

Согласовано			

Ив. подл.	Подпись и дата	Взам. инв.

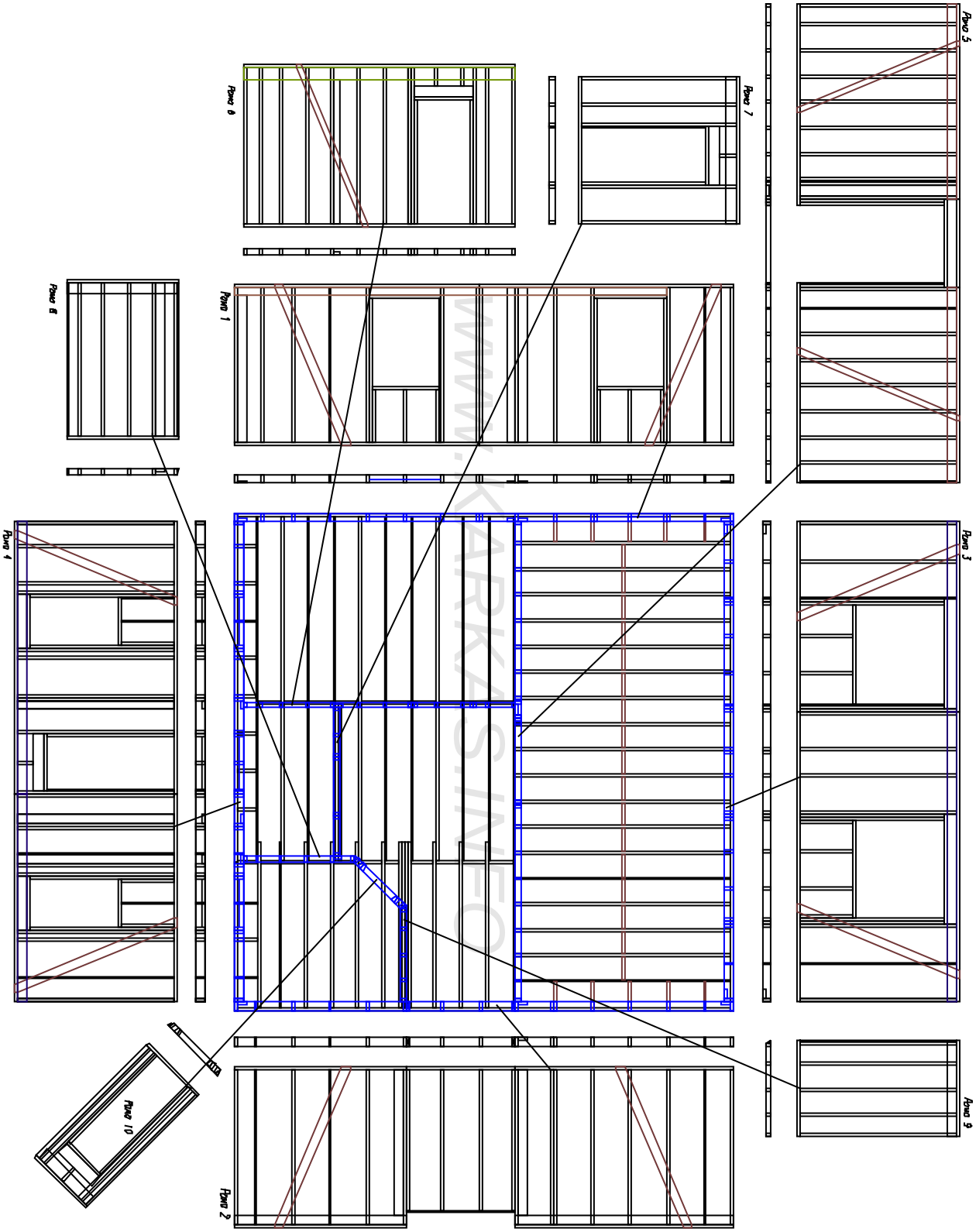

WWW.KARKAS.INFO

Лист	Nдок.	Подпись	Дата	Каркасный дом КД-124			
				Раскладка стеновых рам.	Стадия	Лист	Листов
					АС	07.	35
				-/-	http://www.karkas.info		

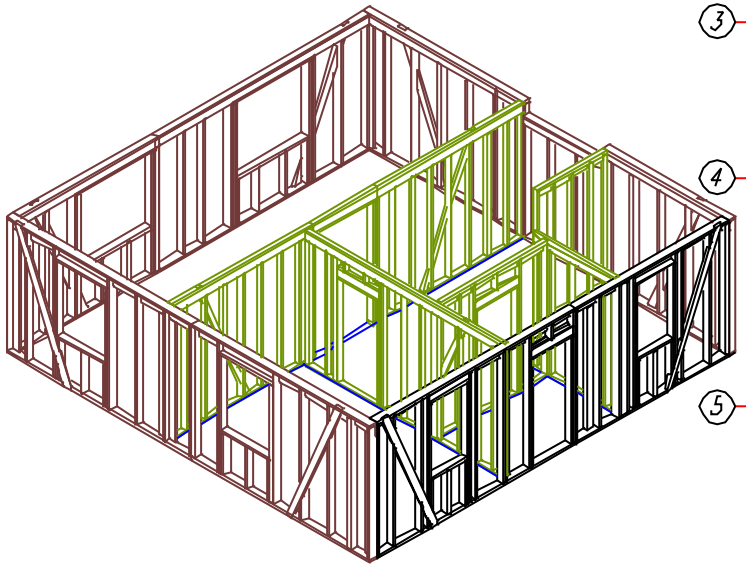

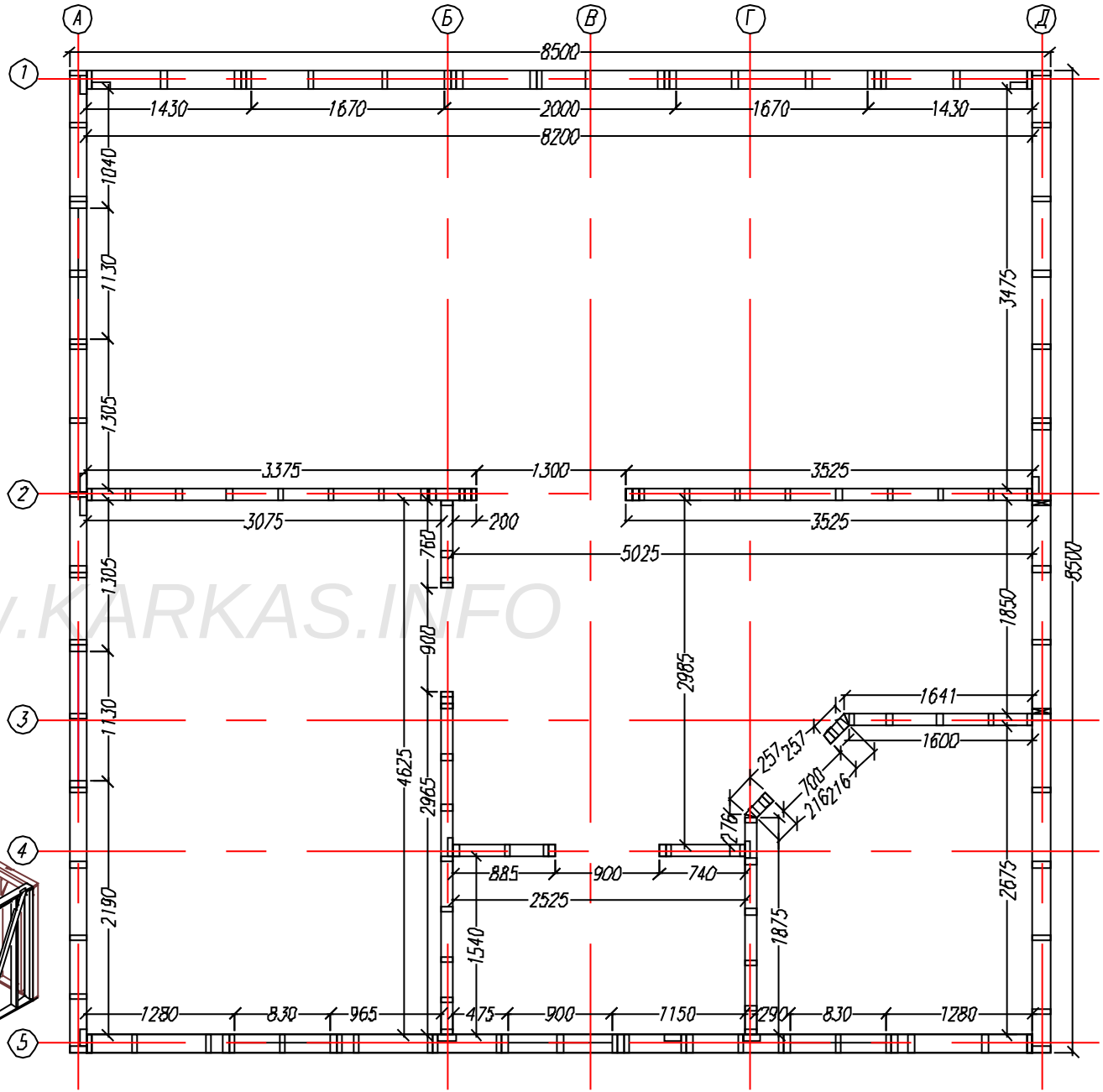

www.KARKAS.INFO

Согласовано

Взам. инв.

Подпись и дата

Инв. подл.

Лист	№док	Подпись	Дата	Каркасный жом КД-124		
				Размеры помещений 1,эт	Стадия	Лист	Листов
					АС	08	35
				-	http://www.karkas.info	

Согласовано			

Ив. подл.	Подпись и дата	Взам. инв.

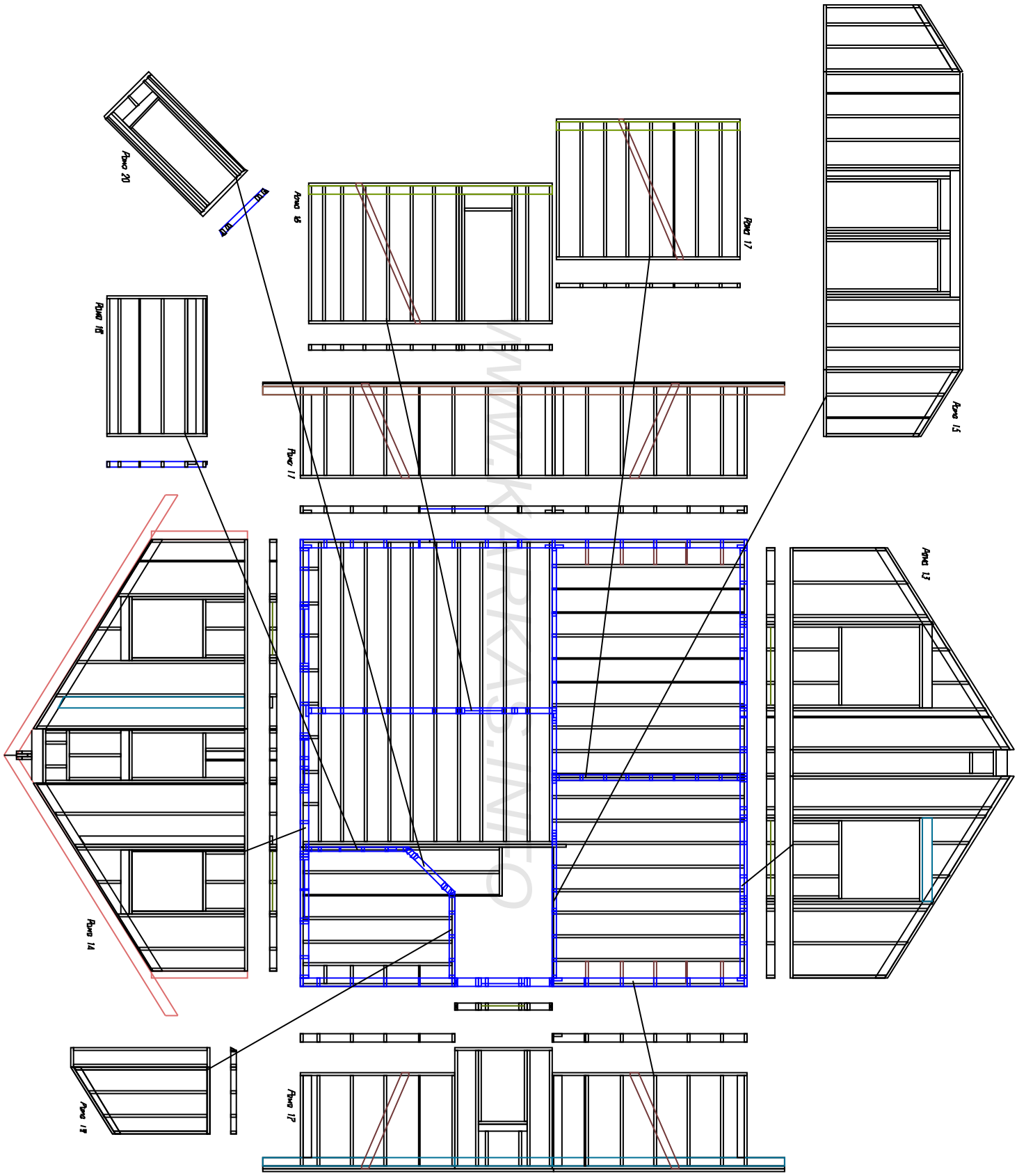

www.karkas.info

Лист	Кол.уч.	Подпись	Дата	Каркасный дом КД-124		
				Раскладка рам мансарды.	Стадия	Лист	Листов
					АС	09	35
				-/-	http://www.karkas.info		

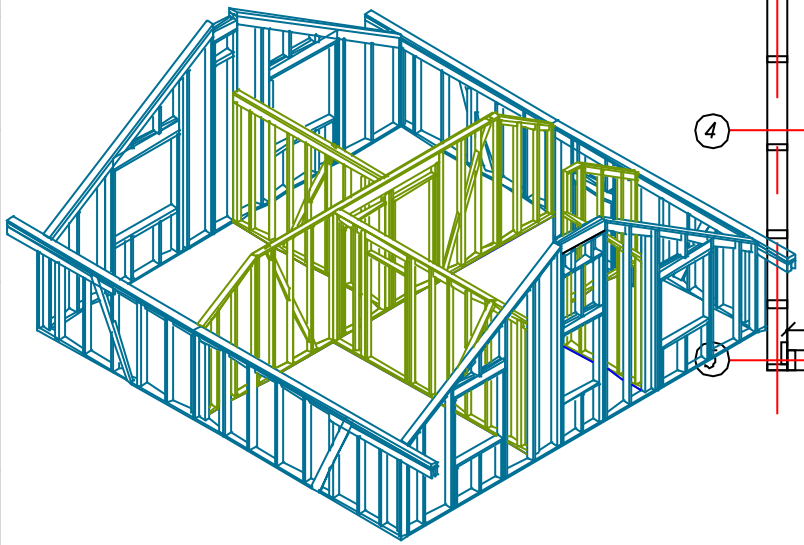

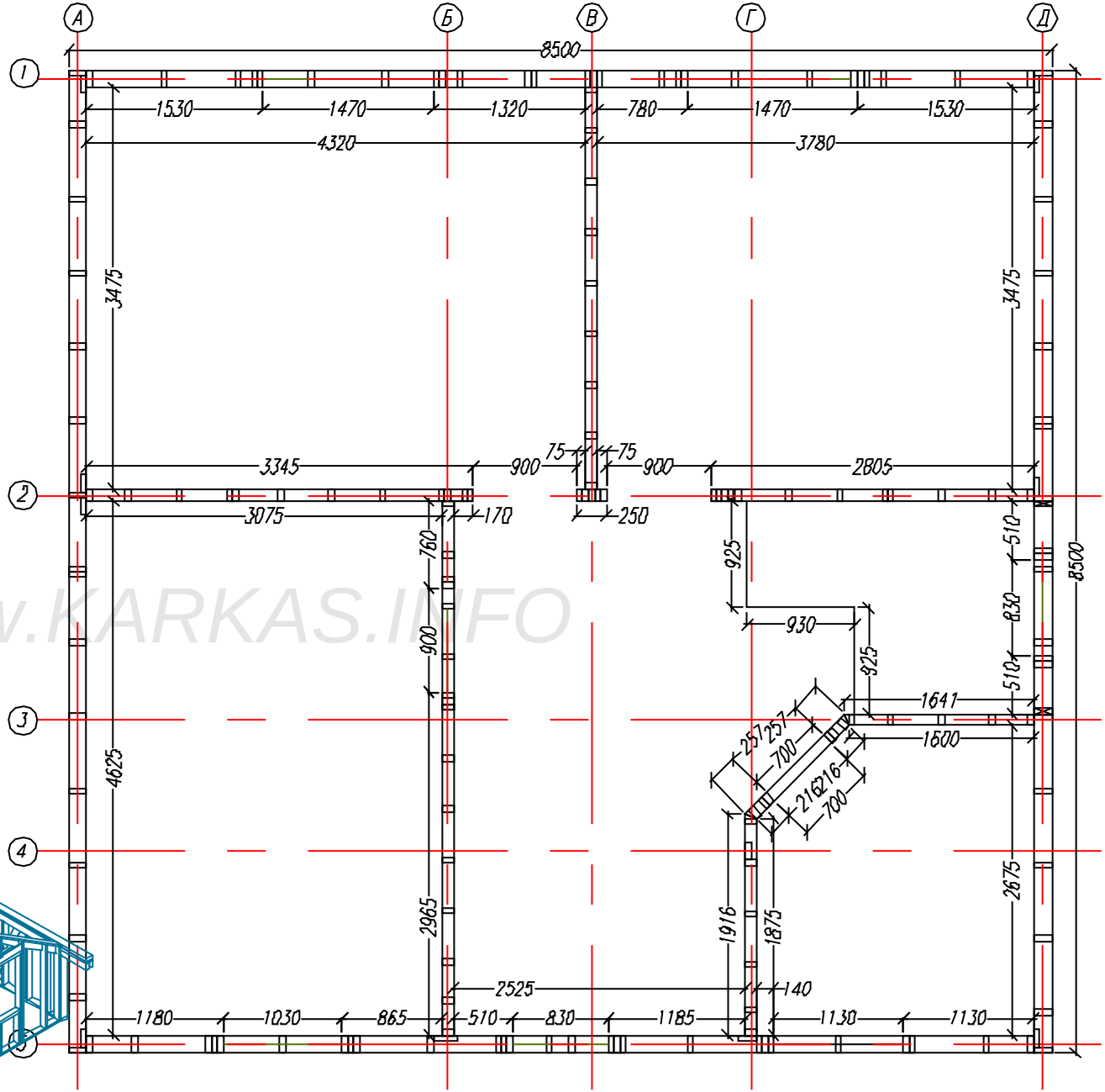

www.KARKAS.INFO

Согласовано

Взам. инв.

Подпись и дата

Инв. подл.

Лист	№док	Подпись	Дата	Каркасный дом КД-124		
				Размеры помещений мансарды.	Стадия	Лист	Листов
					АС	10	35
				-/-	http://www.karkas.info		

Раскрой. Нижнее перекрытие								
Ном.	Наименов.	Размер	Шт.		Ном.	Наименов.	Размер.	Шт.
1	Ф.доска	2710x200x50	1		9	Лага	3625x200x50	18
2	Ф.доска	5790x200x50	1		10	Балка	5900x200x50	1
3	Ф.доска	5630x200x50	1		11	Балка	2500x200x50	1
4	Ф.доска	2820x200x50	1					
5	Ф.доска	2550x200x50	1		12	Лага	5875x200x50	10
6	Ф.доска	5950x200x50	1		13	Лага	2875x200x50	13
7	Ф.доска	2525x200x50	1		14	Лага	2675x200x50	2
8	Ф.доска	5875x200x50	1					
						распорки	по месту	

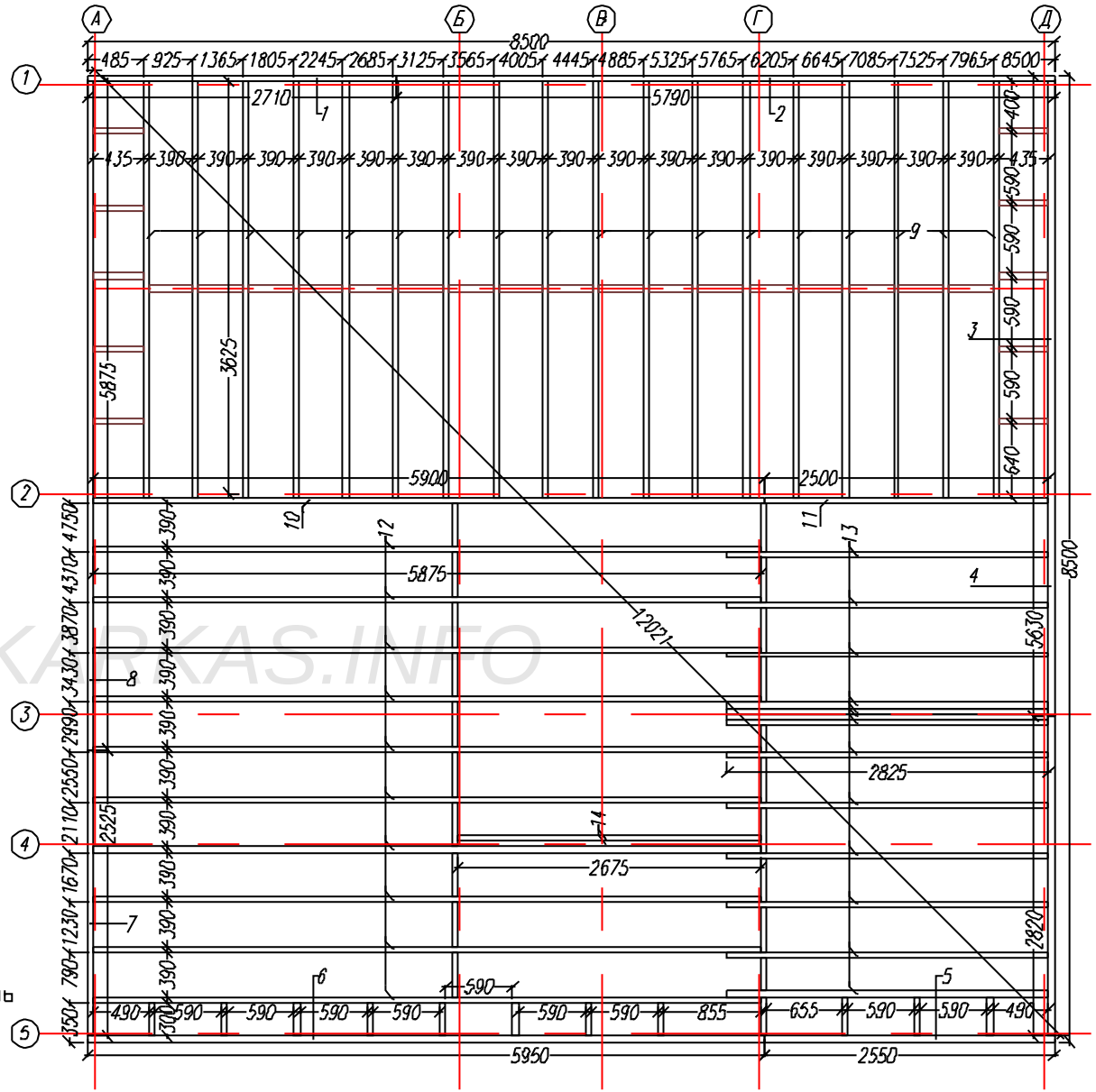

Узел нижнего перекрытия.

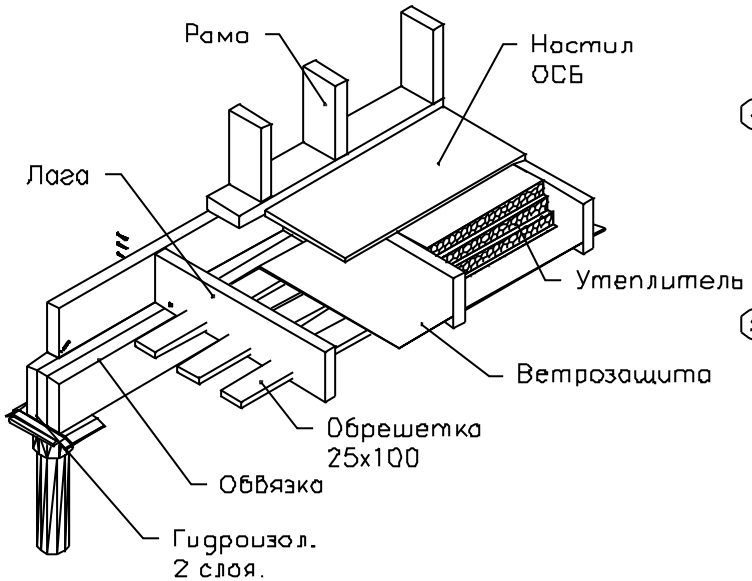

WWW.KARKAS.INFO

Согласовано

Взам. инв

Подпись и дата

Инв. подл.

Лист	№док	Подпись	Дата	Каркасный дом КД-124		
				Нижнее перекрытие.	Стадия	Лист	Листов
					АС	11	35
				~	http://www.karkas.info		

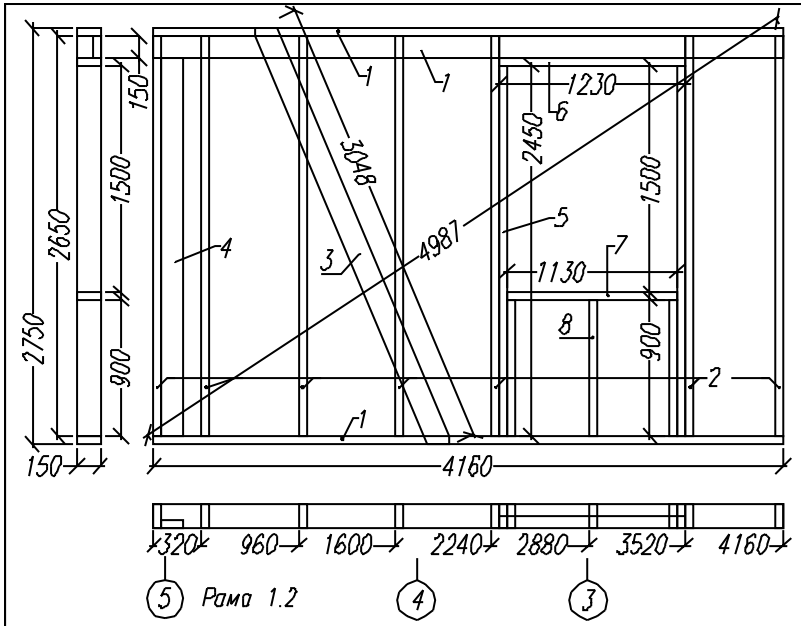

Рама 1.2

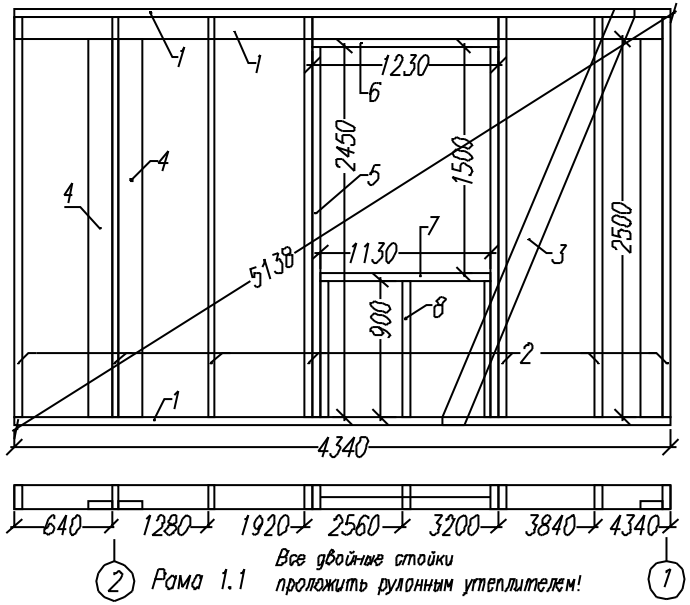

Рама 1.1

Все двойные стойки проложить рулонным утеплителем!

Раскрой. Рама-1.2

Ном.	Наименов.	Размер.	Шт.	Ном.	Наименов.	Размер.	Шт.
1	Лежень/Ригель	4160x150x200	3	5	Опорная стойка	2450x150x50	2
2	Стойка	2650x150x50	7	6	Балка	1230x150x50	1
3	Укос	3050x150x50	1	7	Подоконник	1130x150x50	1
4	Планка примык.	2500x150x50	1	8	Стойка укор.	900x150x50	3

Раскрой. Рама-1.1

Ном.	Наименов.	Размер	Шт.	Ном.	Наименов.	Размер	Шт.
1	Лежень/Ригель	4340x150x200	3	5	Опорная стойка	2450x150x50	2
2	Стойка	2650x150x50	7	6	Балка	1230x150x50	1
3	Укос	3050x150x50	1	7	Подоконник	1130x150x50	1
4	Планка примык.	2500x150x50	3	8	Стойка укор.	900x150x50	3

WWW.KARKAS.INFO

Узел врезки укоса в раму.

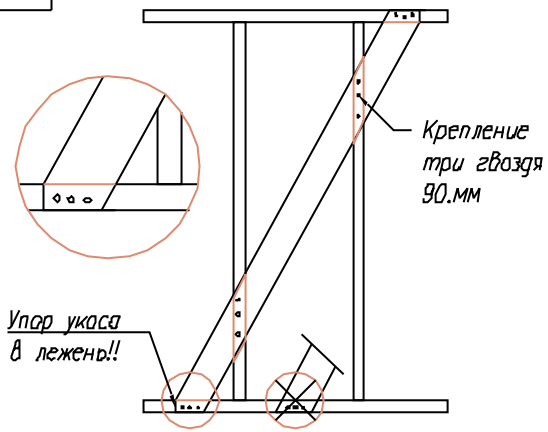

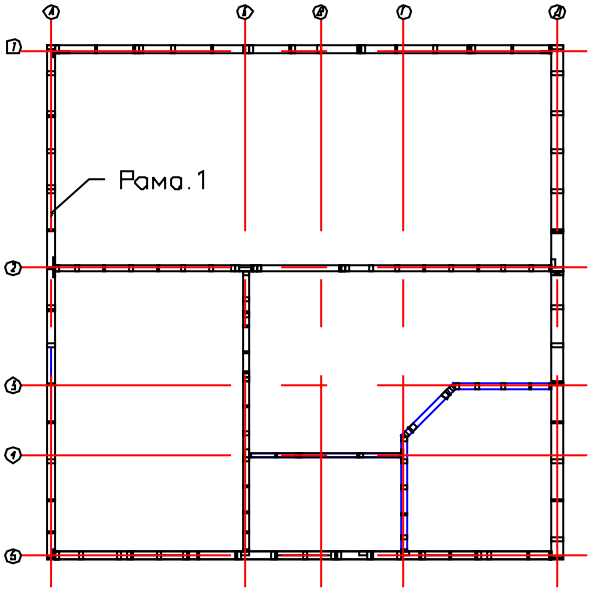

Общий Рамы-1 в сборе.

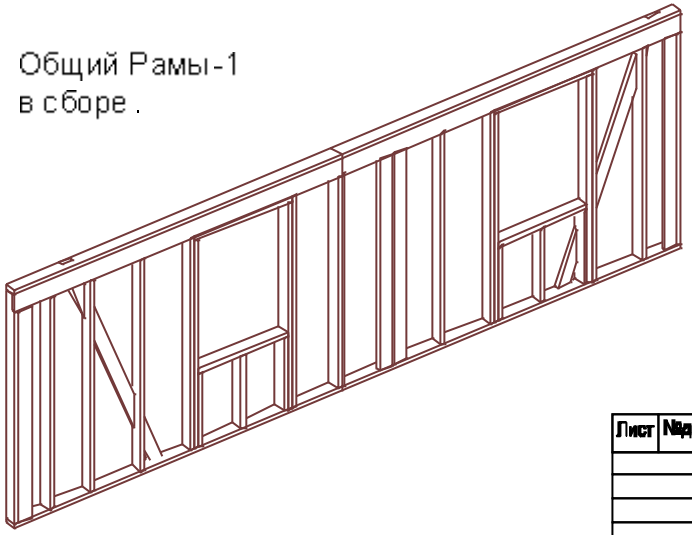

Лист	Nдок	Подпись	Дата	Каркасный дом КД-124		
				Внешние стены 1,эт	Стадия	Лист	Листов
					АС	12	35
				Рама-1	http://www.karkas.info		

Согласовано

Взам. инв

Подпись и дата

Инв. подл.

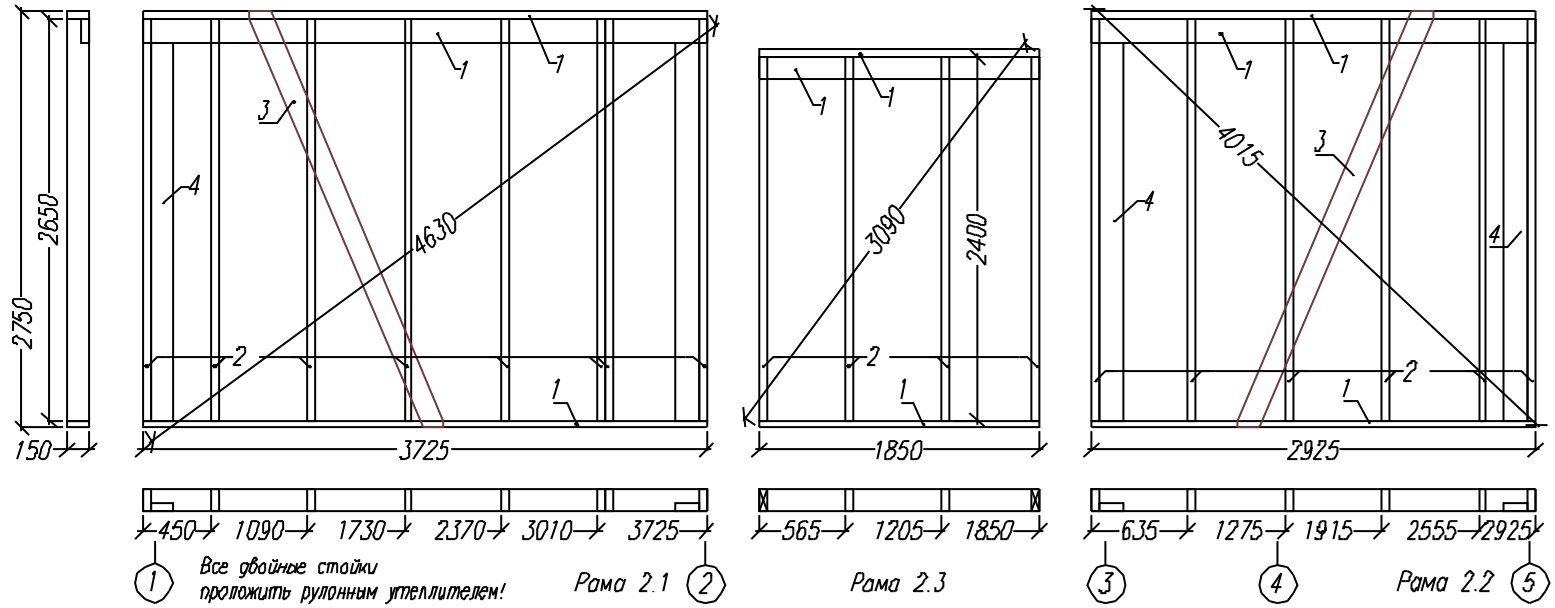

Раскрой. Рама-2.1			
Ном.	Наименов	Размер.	Шт.
1	Лежень/Ригель	3725x150x50	3
2	Стойка	2650x150x50	8
3	Укос	3050x150x50	1
4	Планка примык.	2500x150x50	1

Раскрой. Рама-2.3			
Ном.	Наименов.	Размер.	Шт.
1	Лежень/Ригель	1800x150x50	3
2	Стойка	2400x150x50	4

Раскрой. Рама-2.2			
Ном.	Наименов	Размер.	Шт.
1	Лежень/Ригель	2975x150x50	3
2	Стойка	2650x150x50	6
3	Укос	3050x150x50	1
4	Планка примык.	2500x150x50	2

WWW.KARKAS.INFO

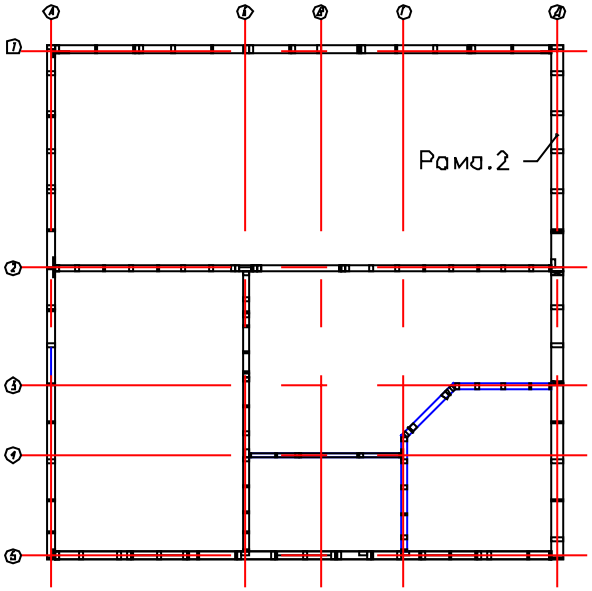

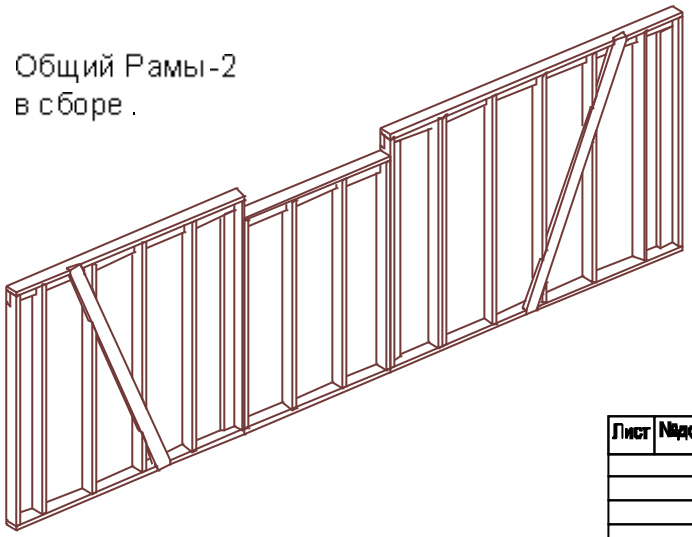

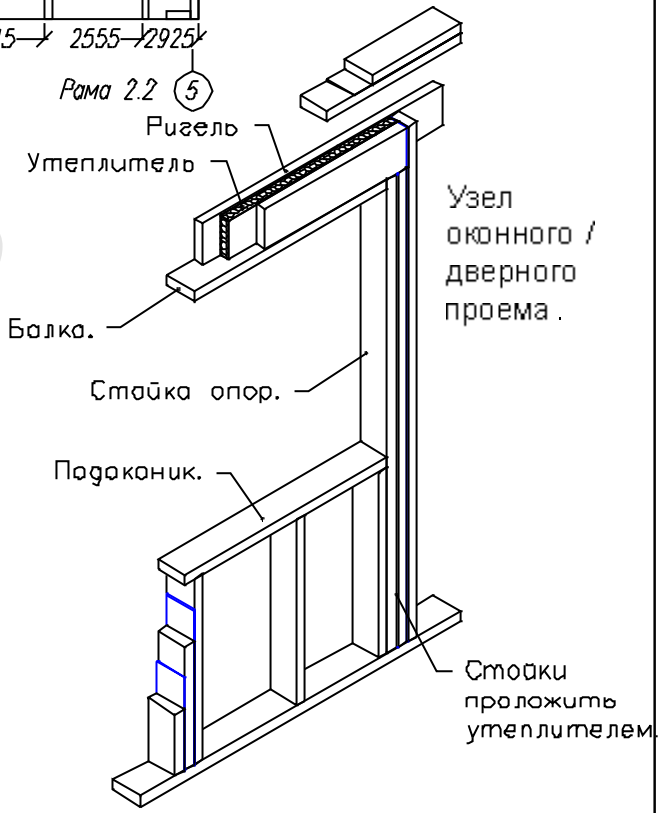

Согласовано

Взам. инв.

Подпись и дата

Инв. подл.

Лист	№док	Подпись	Дата	Каркасный дом КД-124		
				Внешние стены 1,эт	Стадия	Лист	Листов
					АС	13	35
				Рама-2	http://www.karkas.info		

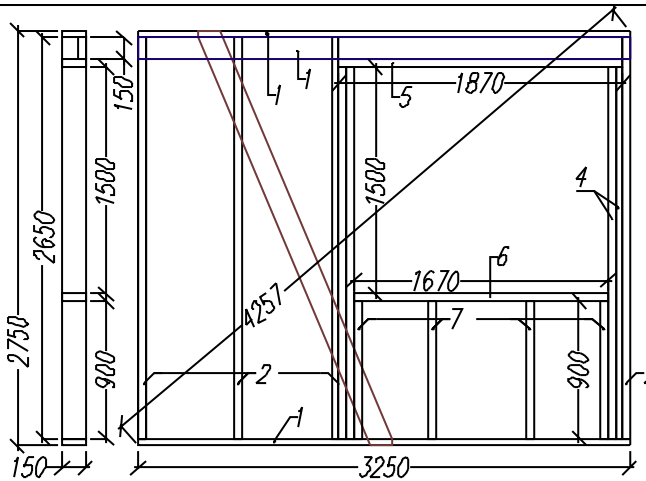

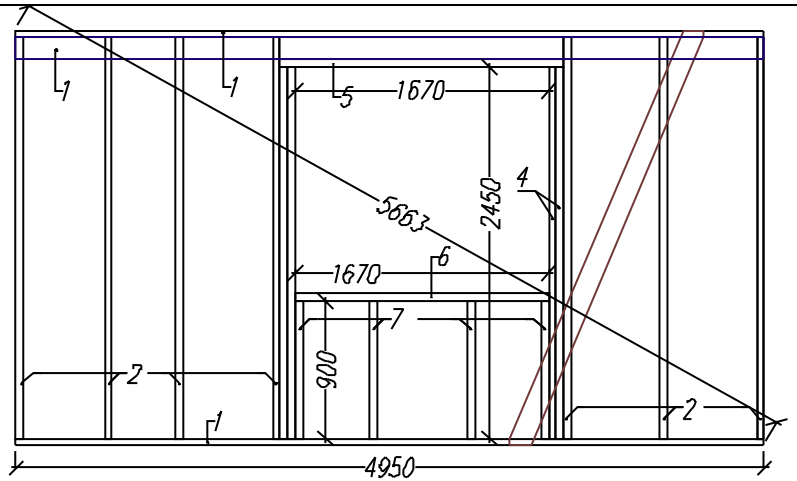

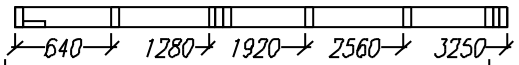

Рама 3.1

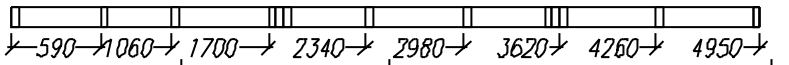

Рама 3.2

Все двойные стойки прложить рулонным утеплителем!

Узлы примыкания рам / перегородок.

Раскрой. Рама-3.1								
Ном.	Наименов.	Размер.	Шт.		Ном.	Наименов.	Размер.	Шт.
1	Лежень/Ригель	3250x150x50	3		4	Опорная стойка	2450x150x50	4
2	Стойка	2650x150x50	4		5	Балка	1870x150x50	1
3	Укос	3050x150x50	1		6	Подоконник	1670x150x50	1
					7	Стойка укор.	900x150x50	4

Раскрой. Рама-3.2								
Ном.	Наименов.	Размер	Шт.		Ном.	Наименов.	Размер	Шт.
1	Лежень/Ригель	4950x150x50	3		4	Опорная стойка	2450x150x50	4
2	Стойка	2650x150x50	7		5	Балка	1870x150x50	1
3	Укос	3050x150x50	1		6	Подоконник	1670x150x50	1
					7	Стойка укор.	900x150x50	4

WWW.KARKAS.INFO

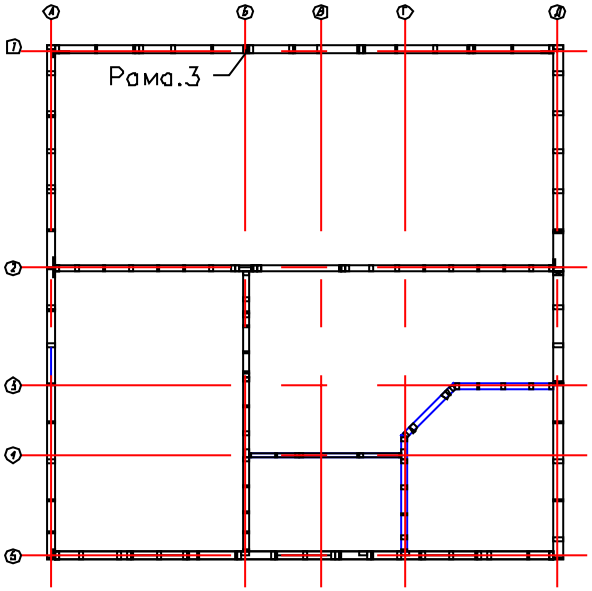

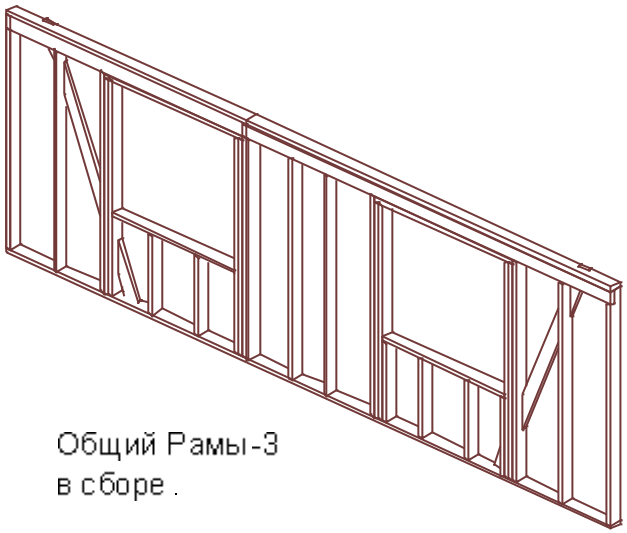

Общий Рамы-3 в сборе.

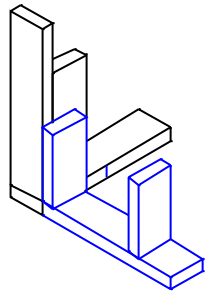

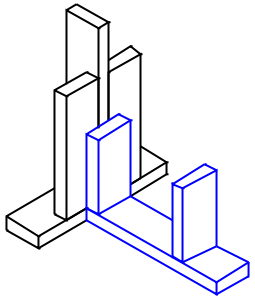

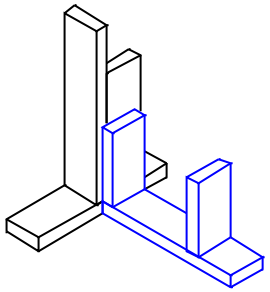

Согласовано

Взам. инв

Подпись и дата

Инв. подл.

Лист	№док	Подпись	Дата	Каркасный дом КД-124		
				Внешние стены 1,эт	Стадия	Лист	Листов
					АС	14	35
				Рама-3	http://www.karkas.info		

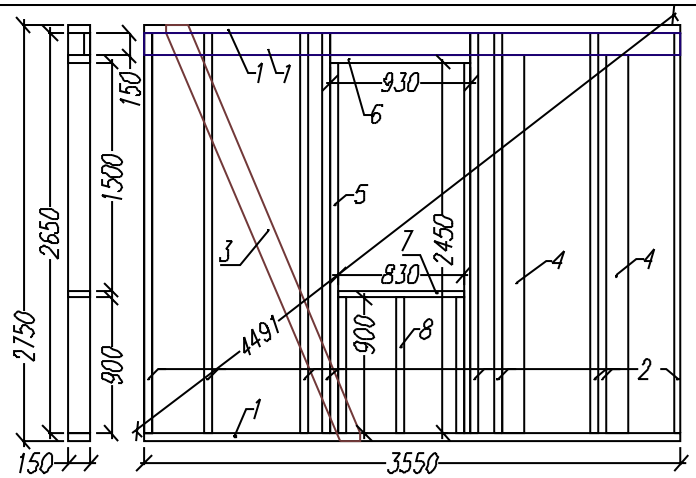

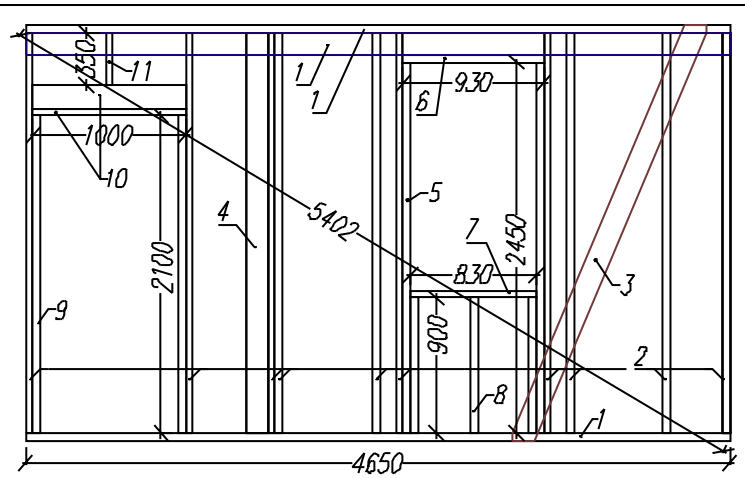

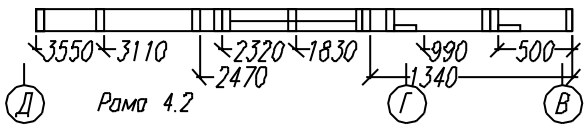

Рама 4.2

Все двойные стойки проложить рулонным утеплителем!

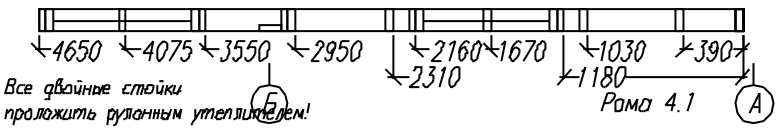

Рама 4.1

Раскрой. Рама-4.2								
Ном	Наименов.	Размер	Шт.		Ном.	Наименов.	Размер.	Шт.
1	Лежень/Ригель	3350x150x50	3		7	Опорная стойка	2450x150x50	2
2	Стойка	2650x150x50	9		8	Балка	930x150x50	1
3	Укос	3050x150x50	1		9	Подоконник	830x150x50	1
4	Планка прижим	2500x150x50	2		10	Стойка укр.	900x150x50	3

Раскрой Рама-4.1								
Ном.	Наименов.	Размер	Шт.		Ном.	Наименов	Размер.	Шт.
1	Лежень/Ригель	4650x150x50	3		7	Опорная стойка	2100x150x50	2
2	Стойка	2650x150x50	10		8	Балка	1870x150x50	1
3	Укос	3050x150x50	1		9	Подоконник	1670x150x50	1
4	Планка прижим	2500x150x50	1		10	Балка/Ригель	900x150x50	3
5	Опор.стойка	2450x150x50	2		11	Стойка	350x150x50	1
6	Балка	930x150x50	1					

WWW.KARKAS.INFO

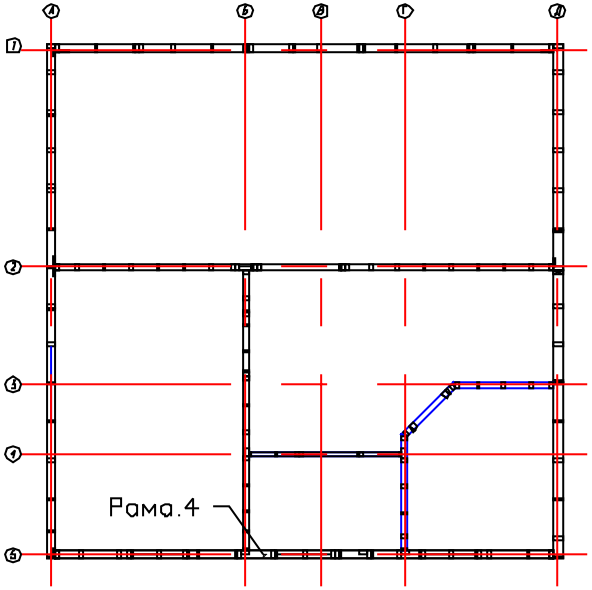

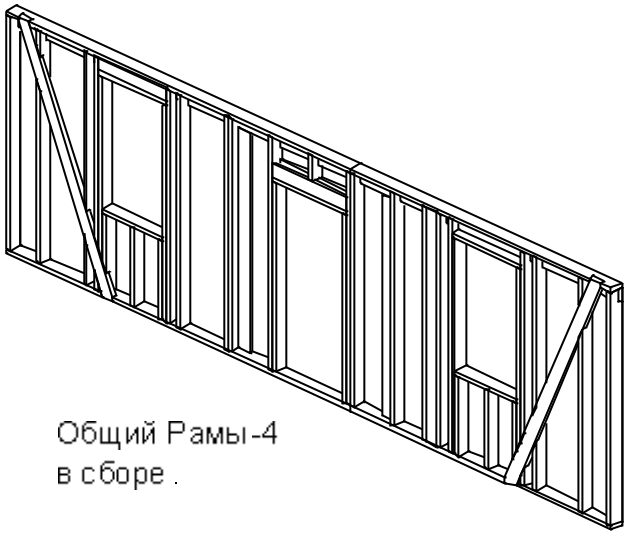

Общий Рамы-4 в сборе .

Согласовано

Взам инв

Подпись и дата

Инв подл

Лист	№док	Подпись	Дата	Каркасный дом КД-124			
				Внешние стены 1,эт	Стадия	Лист	Листов
					АС	15	35
				Рама-4	http://www.karkas.info		

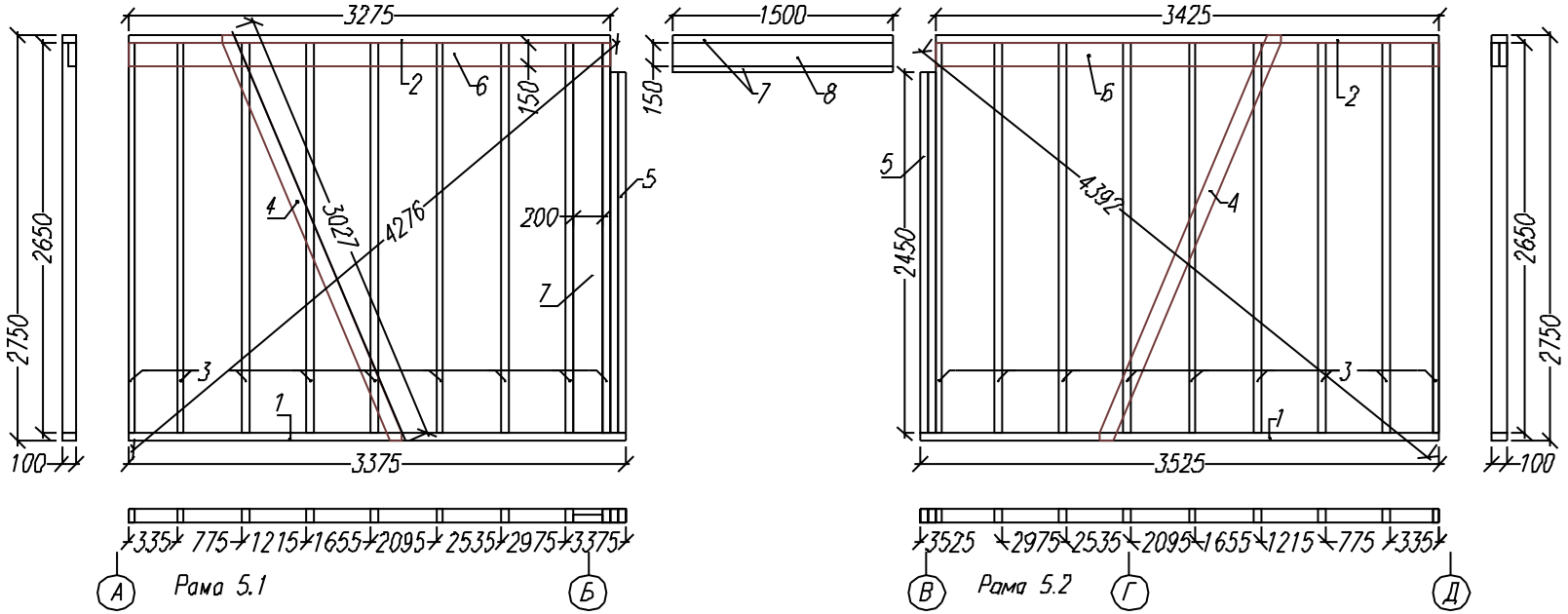

Узел опоры ригеля проема.

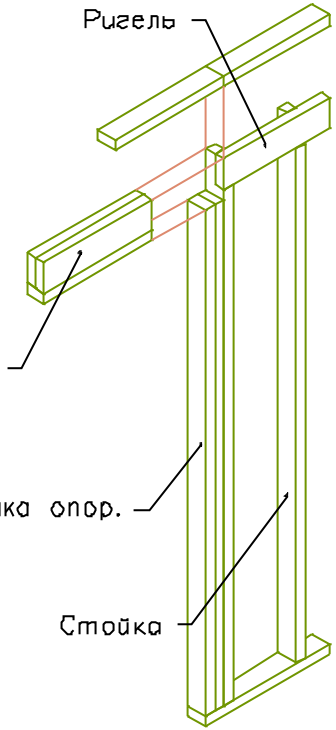

Раскрой. Рама-5.1								
Ном.	Наименов.	Размер.	Шт.		Ном.	Наименов.	Размер.	Шт.
1	Лежень	3375x100x50	1		6	Ригель	3275x150x50	1
2	Лежень	3275x100x50	1					
3	Стойка	2650x100x50	9		7	Планка опор	2500x200x50	1
4	Укос	3075x100x50	1					
5	Стойка опор.	2450x100x50	2					

Раскрой. Рама-5.2								
Ном.	Наименов.	Размер.	Шт.		Ном.	Наименов.	Размер.	Шт.
1	Лежень	3525x100x50	1		6	Ригель	3425x150x50	1
2	Лежень	3425x100x50	1					
3	Стойка	2650x100x50	9		7	Балка	1500x150x50	2
4	Укос	3025x100x50	1					
5	Стойка опор.	2450x100x50	2		8	Ригель	1500x150x50	2

WWW.KARKAS.INFO

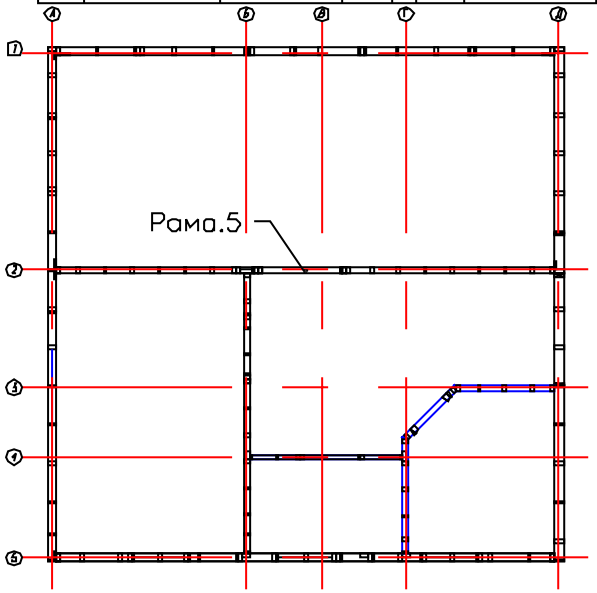

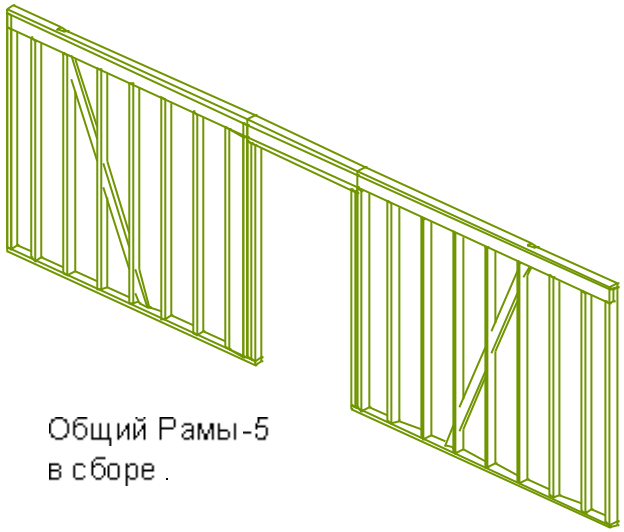

Общий Рамы-5 в сборе.

Согласовано

Взам. инв.

Подпись и дата

Инв. подл.

Лист	№док	Подпись	Дата	Каркасный дом КД-124		
				Перегородки 1.эт	Стадия	Лист	Листов
					АС	16	35
				Рама-5	http://www.karkas.info		

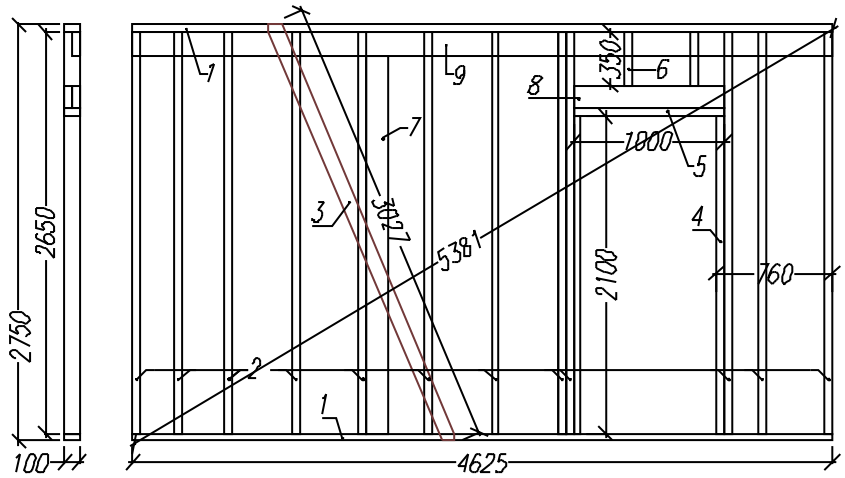

5 Рама 5.0 4 3 2

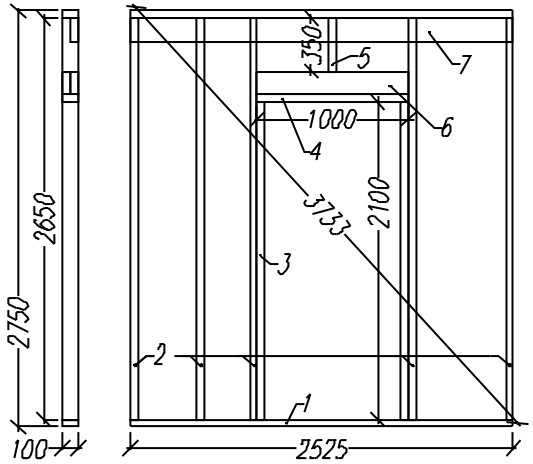

Б Рама 6.0 В Г

Узлы установки перегородок на лаги перекрытия.

Раскрой. Рама-6.0								
Ном.	Наименов.	Размер.	Шт.		Ном.	Наименов.	Размер.	Шт.
1	Лежень	4625x100x50	2		7	Планка примык	2500x150x50	1
2	Стойка	2650x100x50	12					
3	Укос	3025x100x50	1		8	Ригель	1000x150x50	2
4	Стойка опор.	2100x100x50	2		9	Ригель	4625x150x50	1
5	Стойка опор.	1000x100x50	1					
6	Стойка	350x100x50	2					

Раскрой. Рама-7.0								
Ном.	Наименов.	Размер.	Шт.		Ном.	Наименов.	Размер.	Шт.
1	Лежень	2525x100x50	2		6	Ригель	1000x150x50	1
2	Стойка	2650x100x50	5		7	Ригель	2525x150x50	2
3	Стойка опор.	2100x100x50	2					
4	Балка	1000x100x50	1					

WWW.KARKAS.INFO

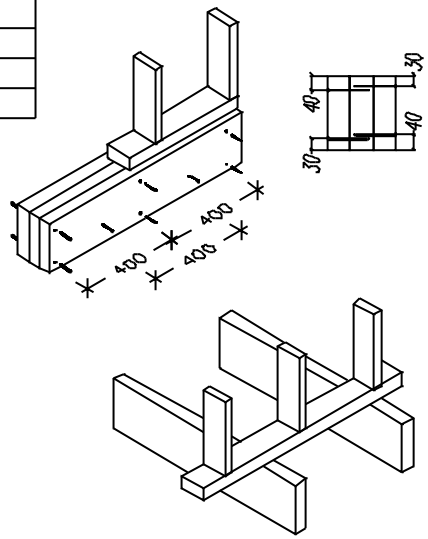

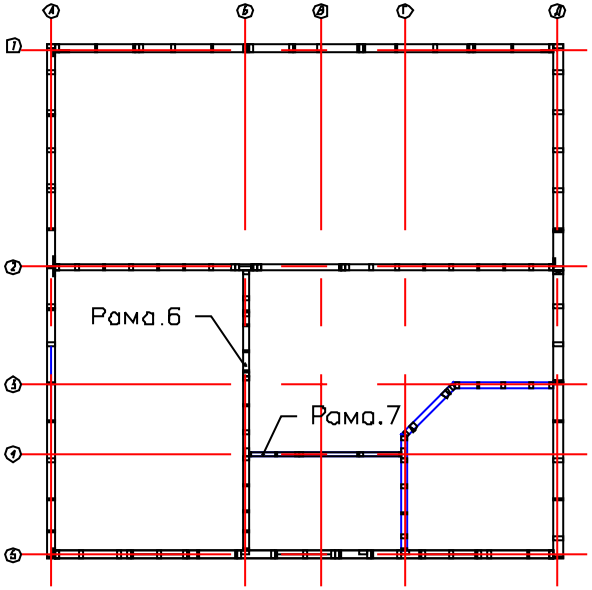

Общий Рамы-6 в сборе.

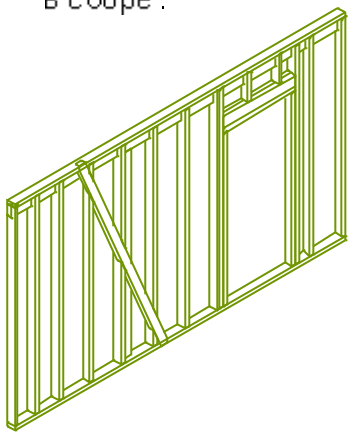

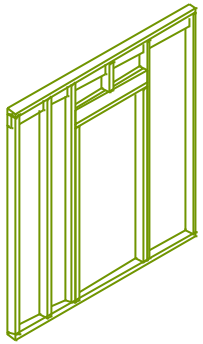

Общий Рамы-7 в сборе.

Согласовано

Взам. инв

Подпись и дата

Инв. подл.

Лист	№док	Подпись	Дата	Каркасный дом КД-124		
				Перегородки 1.эт	Стадия	Лист	Листов
					АС	17	35
				Рама-6, 7.	http://www.karkas.info		

Раскрой. Рама-8.0			
Ном.	Наименов.	Размер.	Шт.
1	Лежень	1915x100x50	2
2	Стойка	2650x100x50	6
3	Стойка скос	2650x50x40	1
4	Планка примык	2500x100x50	1
5	Ригель	1875x150x50	1

Раскрой Рама-10			
Ном.	Наименов.	Размер.	Шт
1	Лежень	12515x100x50	2
2	Стойка	2650x100x50	4
3	Стойка скос	2650x50x40	2
4	Стойка опор.	2100x100x50	1
5	Стойка	350x100x50	1
6	Балка	800x100x50	1
7	Ригель	800x150x50	2

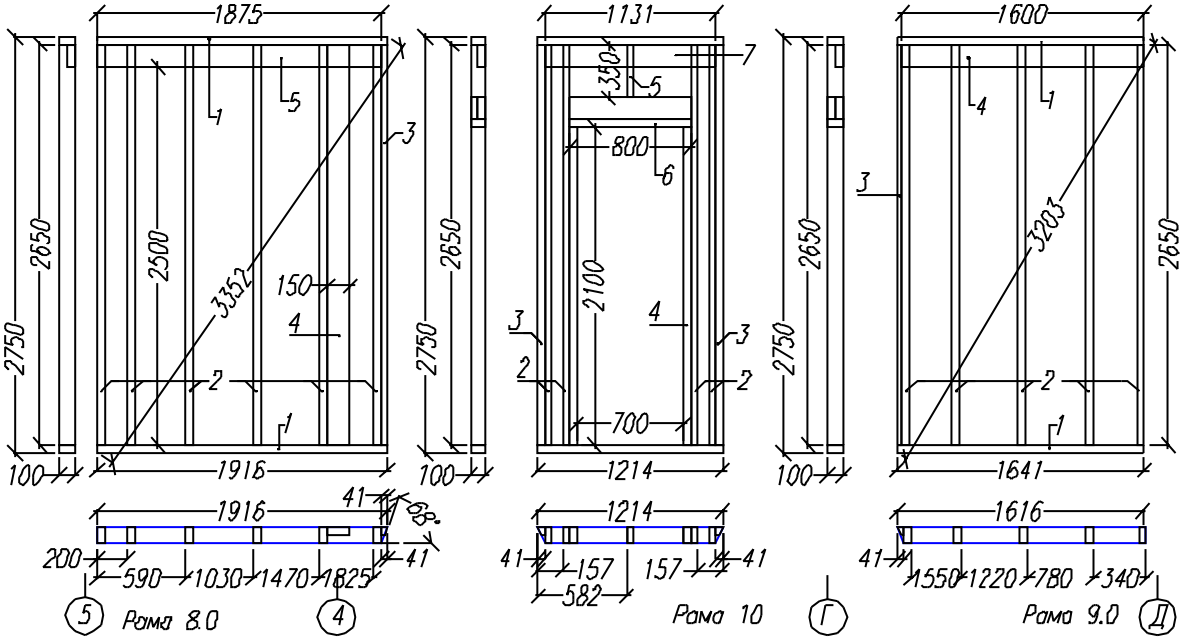

Раскрой. Рама-9.0			
Ном.	Наименов.	Размер.	Шт.
1	Лежень	1640x100x50	2
2	Стойка	2650x100x50	5
3	Стойка скос	2650x50x50	1
5	Ригель	1600x150x50	1

www.KARKAS.INFO

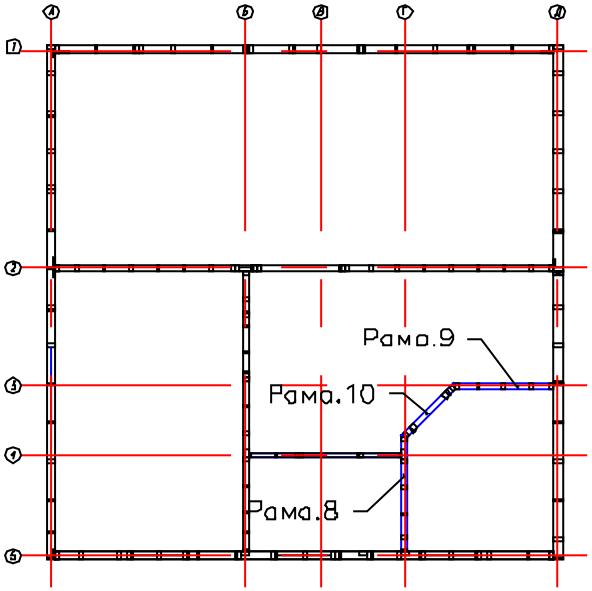

Общий Рамы-8
в сборе.

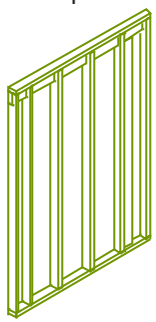

Общий Рамы-9
в сборе.

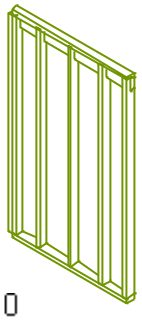

Общий Рамы-10
в сборе.

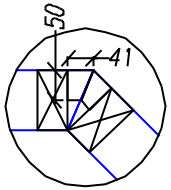

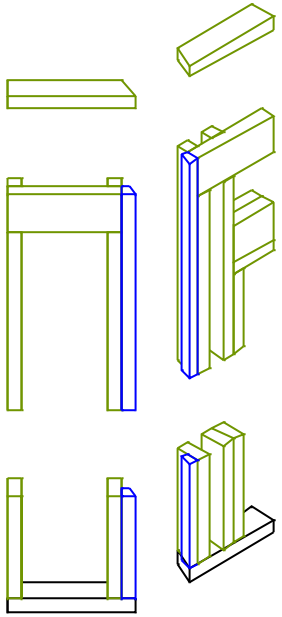

Согласовано

Взам. инв

Подпись и дата

Инв. подл.

Лист	№док	Подпись	Дата	Каркасный дом КД-124		
				Перегородки 1.эт	Стадия	Лист	Листов
					АС	18	35
				Рама-8, 9, 10	http://www.karkas.info		

Раскрой. Верхняя обвязка.							
Ном.	Наименов.	Размер.	Шт.	Ном.	Наименов.	Размер.	Шт.
1	Лежень	6000x150x50	1	9	Лежень	3225x100x50	1
2	Лежень	2500x150x50	1	10	Лежень	5175x100x50	1
3	Лежень	3475x150x50	2	11	Лежень	3085x100x50	1
4	Лежень	2675x150x50	1	12	Лежень	2725x100x50	1
5	Лежень	2550x150x50	1	13	Лежень	1690x100x50	2
6	Лежень	2525x150x50	1	14	Лежень	1890x100x50	1
7	Лежень	3225x200x50	1	15	Лежень	1130x100x30	1
8	Лежень	4625x200x50	1	16	Лежень	375x100x50	1

Под верхней обвязкой проложить рулонный утеплитель. (джут, вспен. полиэтилен шелтер, и т.д)

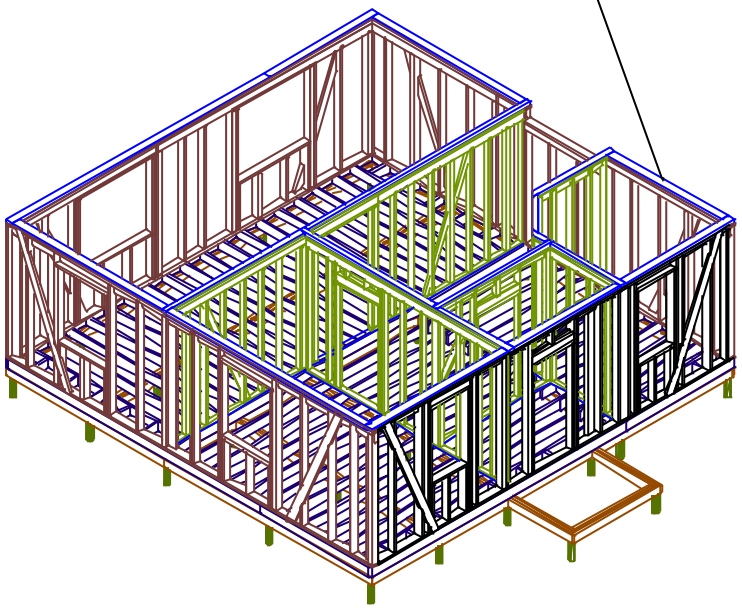

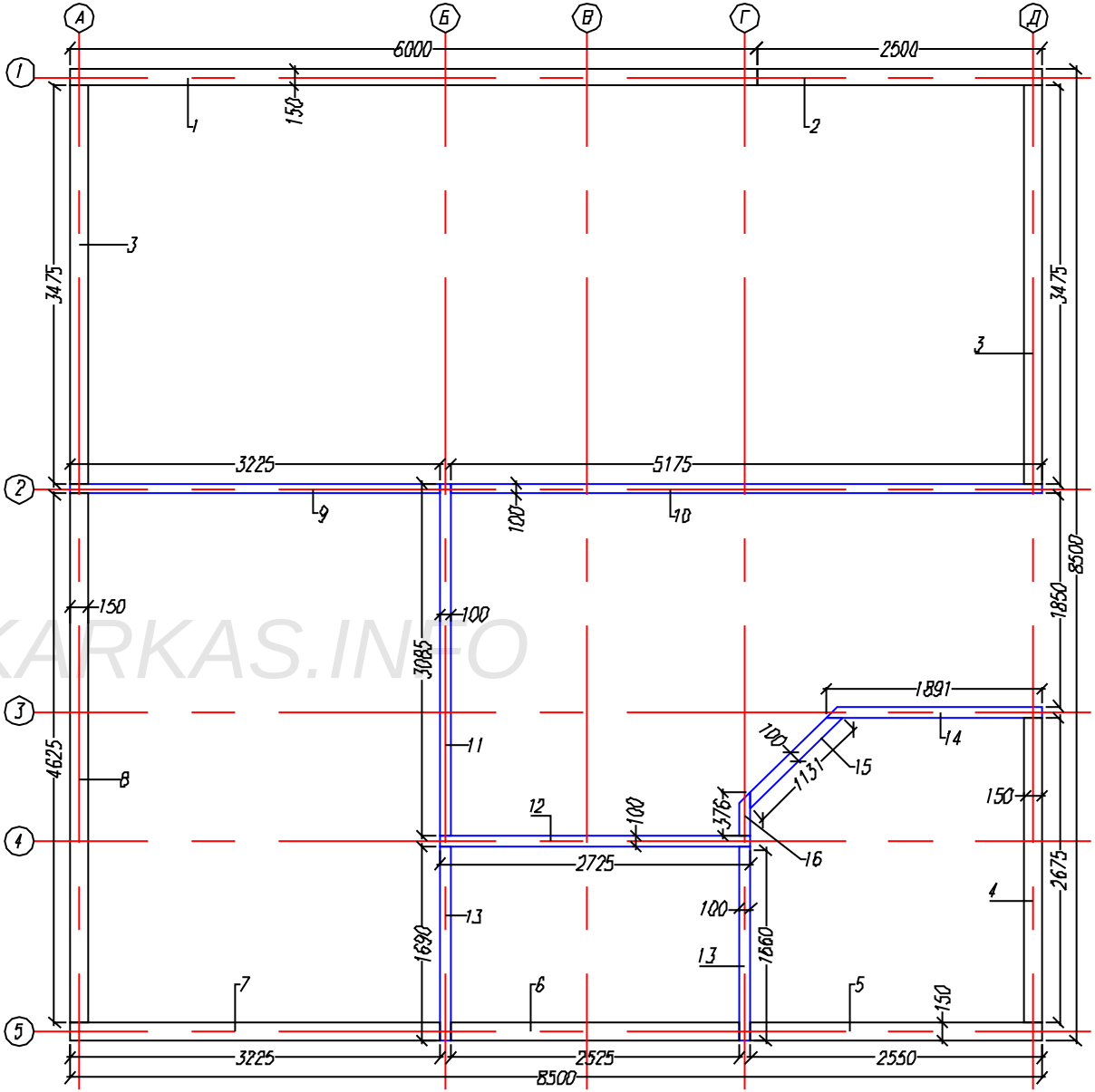

WWW.KARKAS.INFO

Согласовано

Взам. инв

Подпись и дата

Инв. подл.

Лист	Nдок	Подпись	Дата	Каркасный жом КД-124		
				Верхняя обвязка стен 1.эт	Стадия	Лист	Листов
					АС	19	35
					http://www.karkas.info	

Раскрой. Верхнее перекрытие.								
Ном.	Наименов.	Размер.	Шт.		Ном	Наименов.	Размер.	Шт.
1	Ф.доска	4000x200x50	1		11	Лага	3625x200x50	20
2	Ф.доска	4500x200x50	1		12	Балка	2825x200x50	4
3	Ф.доска	3675x200x50	1		13	Балка	5715x200x50	11
4	Ф.доска	4725x200x50	1					
5	Ф.доска	5850x200x50	1		14	Балка	1705x200x50	1
6	Ф.доска	2650x200x50	1		15	Лага	3750x200x50	4
7	Ф.доска	4975x200x50	1		16	Балка	930x200x50	1
8	Ф.доска	2635x200x50	1					
9	Балка	4750x200x50	1					
10	Балка	3650x200x50	1					

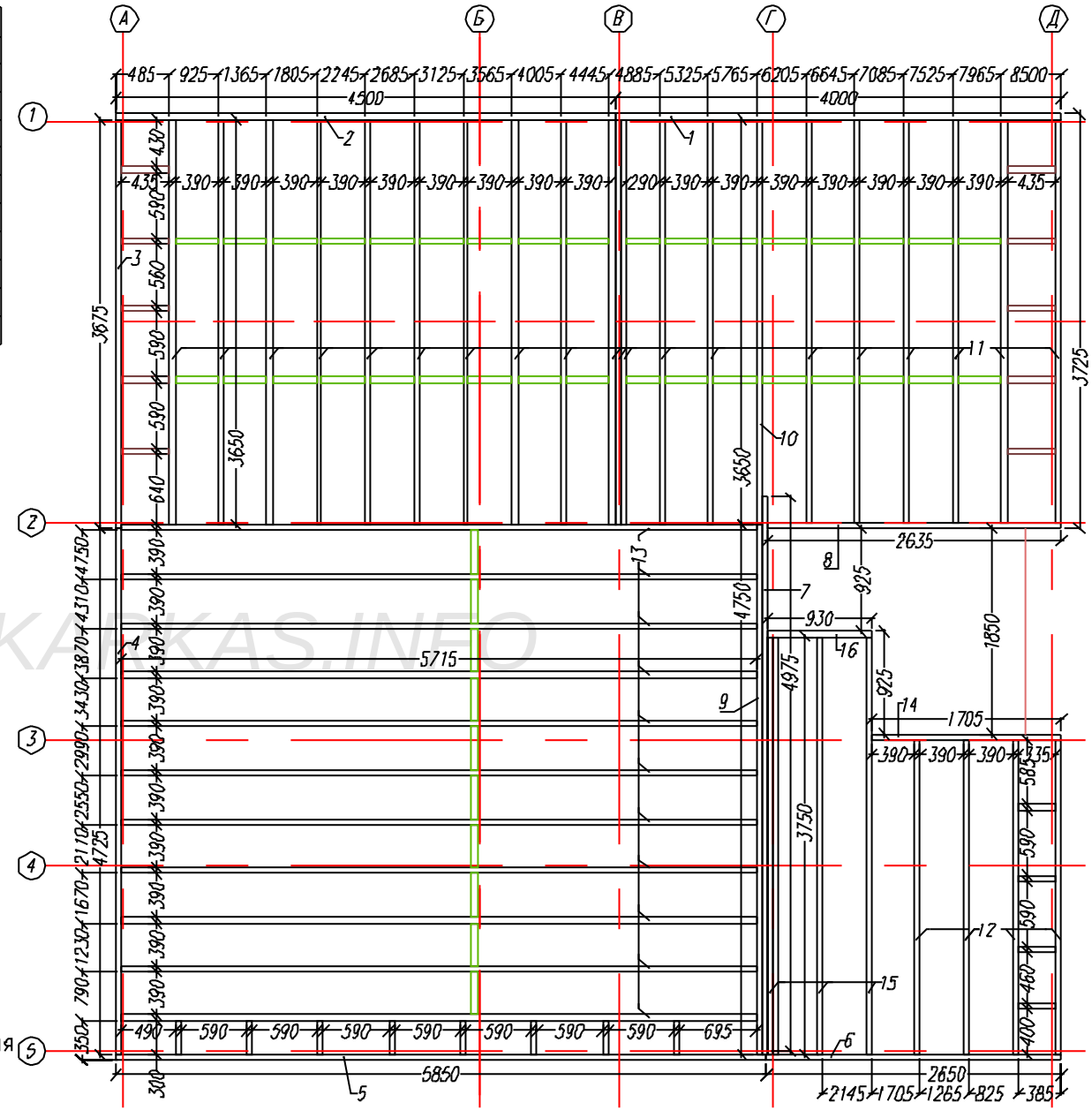

WWW.KARKAS.INFO

Узел верхнего перекрытия.

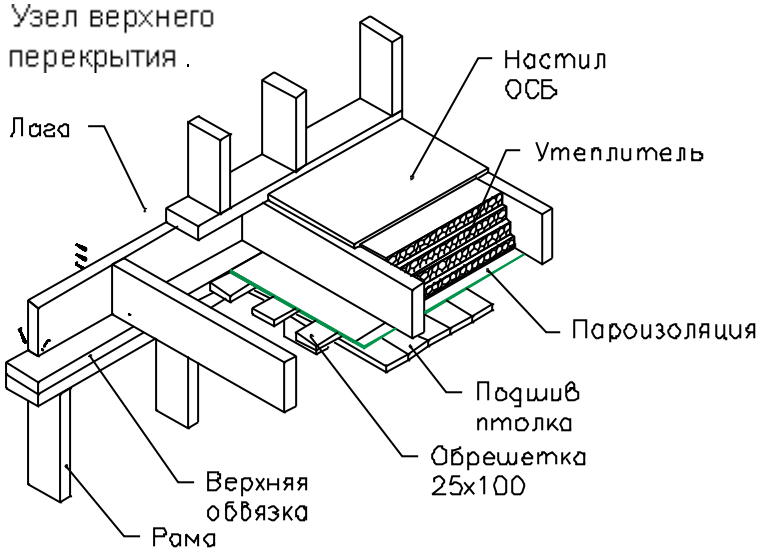

Согласовано

Взам. инв.

Подпись и дата

Инв. подл.

Лист	Nдок	Подпись	Дата	Каркасный дом КД-124		
				Верхнее перекрытие.	Стадия	Лист	Листов
					АС	20	35
				~	http://www.karkas.info		

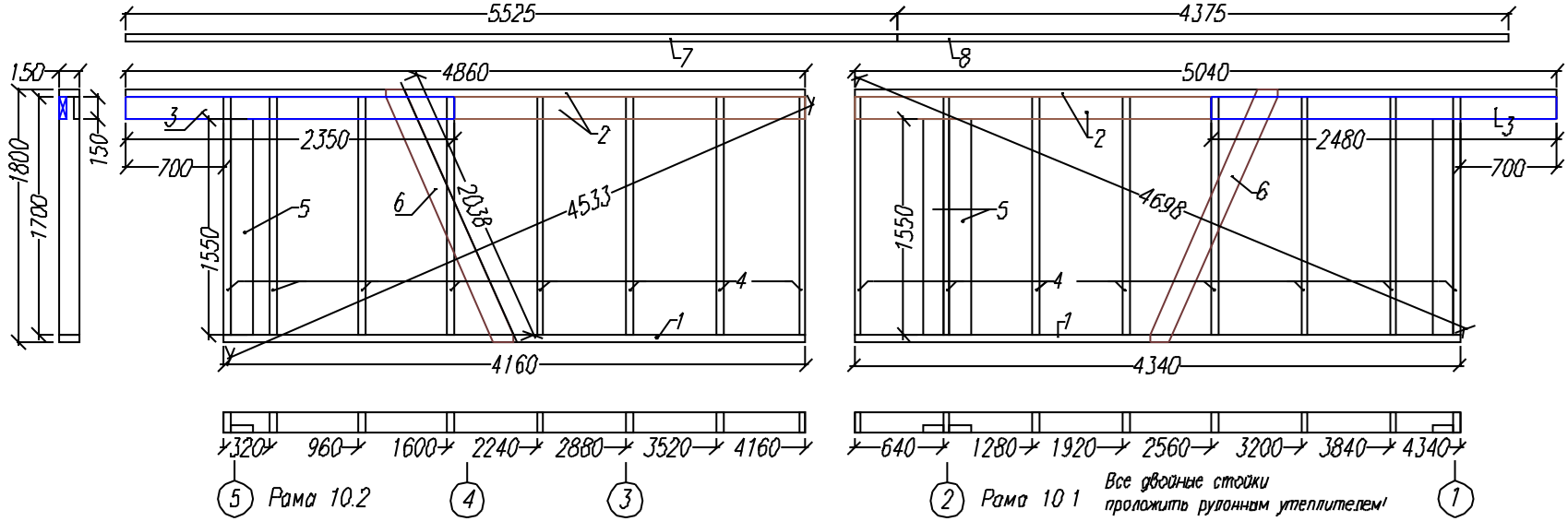

Раскрой. Рама-10.2			
Ном	Наименов.	Размер.	Шт.
1	Лежень	4160x150x50	1
2	Лежень/Ригель	4860x150x50	2
3	Ригель	2350x150x50	1
4	Стойка	1700x150x50	7
5	Планка.примык	1550x150x50	1
6	Укос	2040x150x50	1

Раскрой. Связка.			
Ном	Наименов.	Размер.	Шт.
7	Лежень	5525x150x50	1
8	Лежень	4375x150x50	1

Раскрой. Рама-10.2			
Ном	Наименов.	Размер.	Шт.
1	Лежень	4340x150x50	1
2	Лежень/Ригель	5040x150x50	2
3	Ригель	2480x150x50	1
4	Стойка	1700x150x50	8
5	Планка.примык	1550x150x50	3
6	Укос	2040x150x50	1

WWW.KARKAS.INFO

Консольный узел .

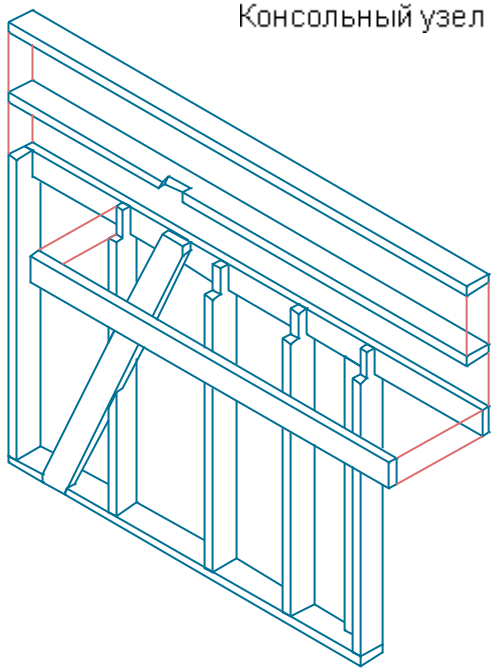

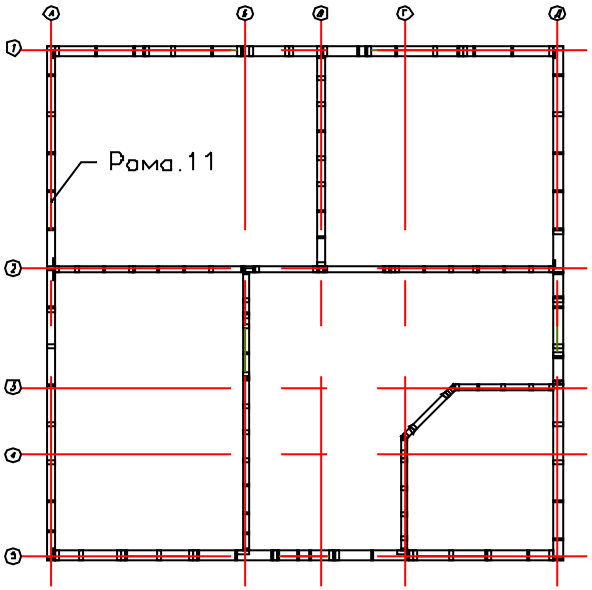

Общий Рамы-11
в сборе .

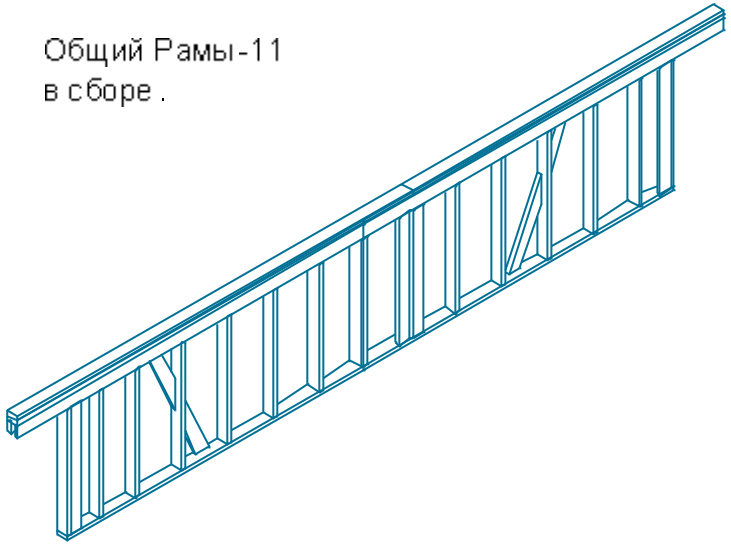

Каркасный дом КД-124			
Внешние стены мансарды.	Стадия	Лист	Листов
	АС	21	35
Рама-11	http://www.karkas.info		

Согласовано			
Взам. инв			
Подпись и дата			
Инв. подл.			

Лист	Подпись	Дата

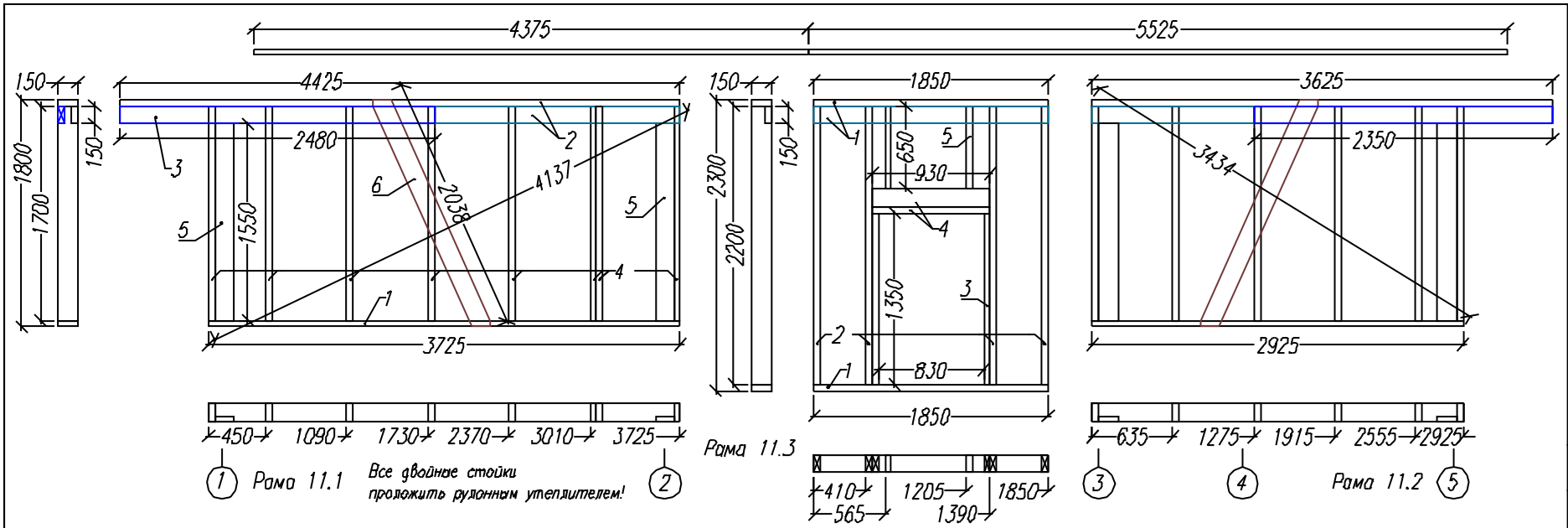

Раскрой. Рама-11.1			
Ном.	Наименов.	Размер.	Шт.
1	Лежень	3725x150x50	1
2	Лежень/Ригель	4425x150x50	2
3	Ригель	2480x150x50	1
4	Стойка	1700x150x50	8
5	Планка.примык	1550x150x50	2
6	Укос	2040x150x50	1

Раскрой. Рама-11.3			
Ном.	Наименов.	Размер.	Шт.
1	Лежень	1850x150x50	3
2	Стойка	2200x150x50	4
3	Стойка опор	1300x150x50	2
4	Балка/Ригель	930x150x50	3
5	Стойка	650x150x50	2

Раскрой. Связка.			
Ном.	Наименов.	Размер.	Шт.
7	Лежень	4375x150x50	1
8	Лежень	5525x150x50	1

Раскрой. Рама-11.2			
Ном.	Наименов.	Размер.	Шт.
1	Лежень	2925x150x50	1
2	Лежень/Ригель	3625x150x50	2
3	Ригель	2350x150x50	1
4	Стойка	1700x150x50	6
5	Планка.примык	1550x150x50	2
6	Укос	2040x150x50	1

WWW.KARKAS.INFO

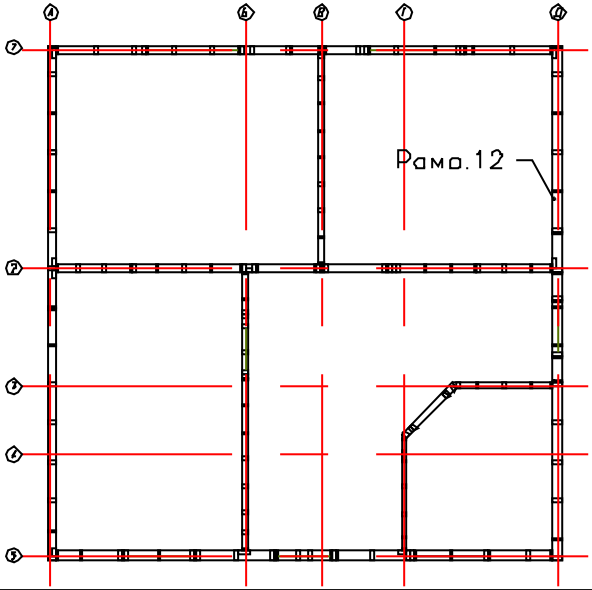

Общий Рамы-12
в сборе.

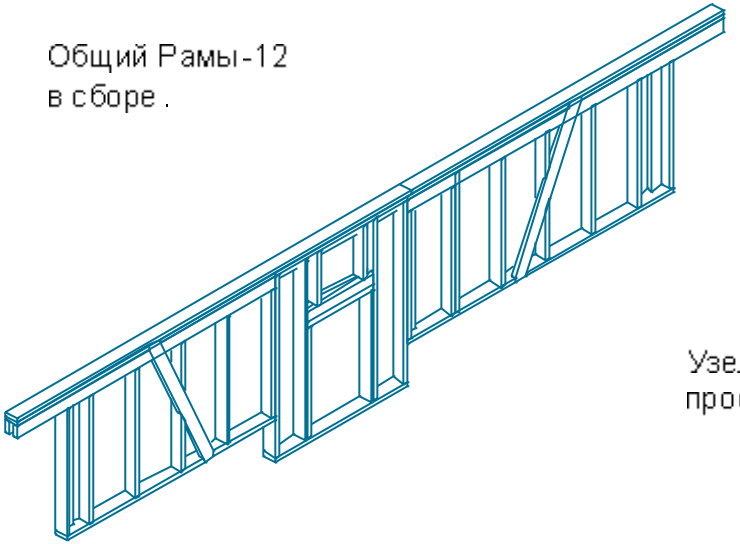

Узел оконного
проема.

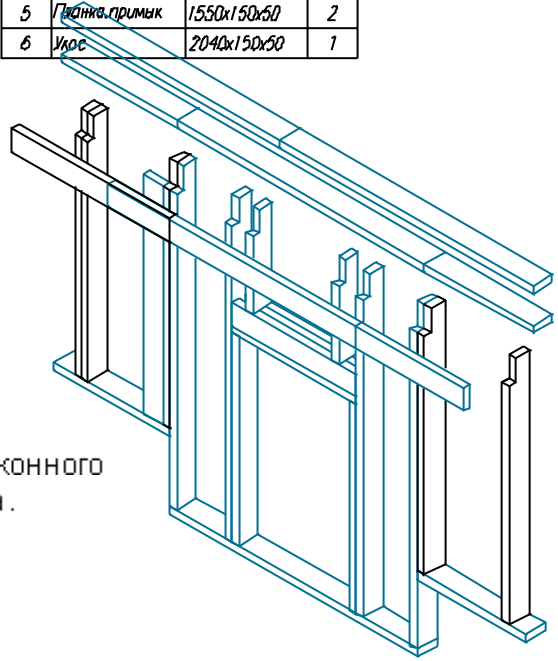

Каркасный дом КД-124

Внешние стены мансарды.

Стадия: АС | Лист: 22 | Листов: 35

Рама-12

http://www.karkas.info

Лист | Подпись | Дата

Согласовано

Взам. инв.

Подпись и дата

Инв. подл.

Лист	Nдок	Подпись	Дата	Каркасный дом КД-124		
				Внешние стены мансарды.	Стадия	Лист	Листов
					АС	23	35
				Рама-13 / Фронтон-1	http://www.karkas.info		

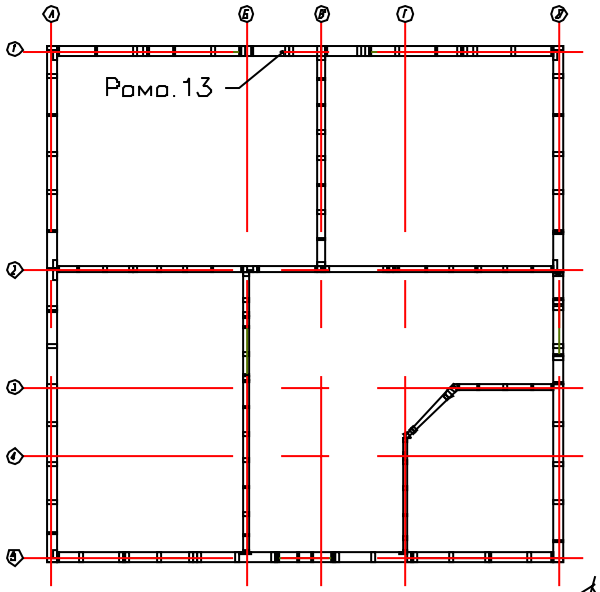

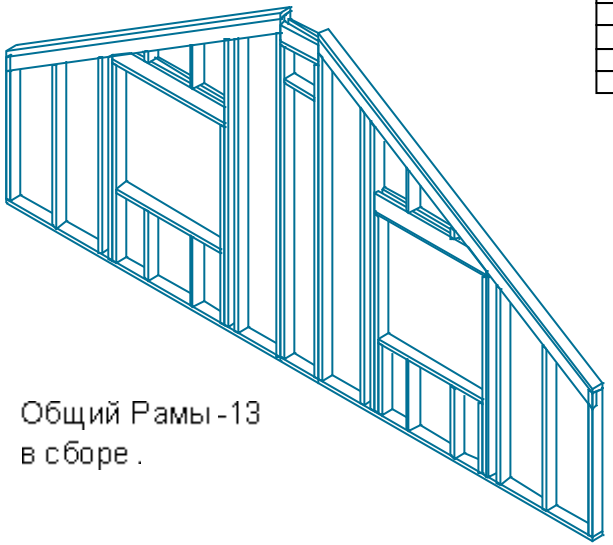

Общий Рамы-13
в сборе.

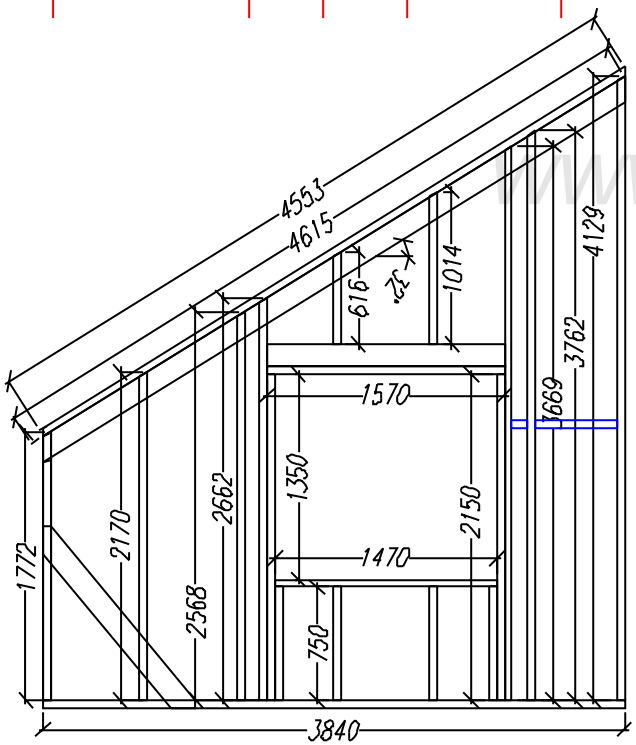

Рама 13.1

Все двойные стойки
проложить рулонным утеплителем!

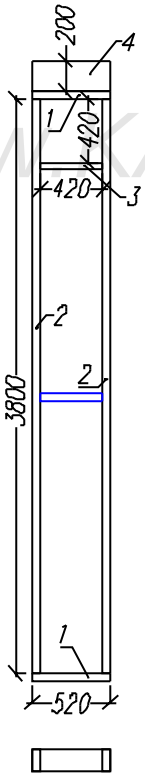

Рама 13.3

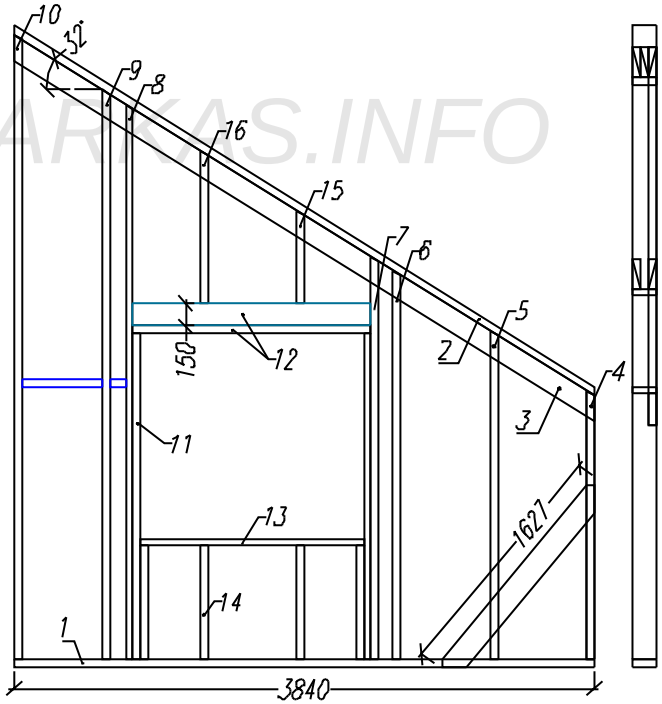

Рама 13.2

Раскрой Рама-13.1 / 13.2			
Ном	Наименов	Размер.	Шт
1	Лежень	3840x150x50	1
2	Балка	4555x150x50	1
3	Ригель	4615x150x50	1
4	Стойка	1772x150x50	1
5	Стойка	2170x150x50	1
6	Стойка	2570x150x50	1
7	Стойка	2660x150x50	1
8	Стойка	3670x150x50	1
9	Стойка	3760x150x50	1
10	Стойка	4130x150x50	1
11	Стойка опор	2400x150x50	2
12	Балка/Ригель	1570x150x50	3
13	Подоконник	1470x150x50	1
14	Стойка	750x150x50	4
15	Стойка	615x150x50	1
16	Стойка	1015x150x50	1
17	Укос	1627x150x50	1

Раскрой Рама-13 3			
Ном	Наименов	Размер.	Шт
1	Лежень	520x150x50	2
2	Стойка	3800x150x50	2
3	Балка	420x150x50	1
4	Ригель	520x200x50	3

Согласовано

Взам инв

Подпись и дата

Инв подл

WWW.KARKAS.INFO

Лист	Nдок	Подпись	Дата	Каркасный дом КД-124		
				Внешние стены мансарды.	Стадия	Лист	Листов
					АС	24	35
				Рама-14 / Фронтон.2	http://www.karkas.info		

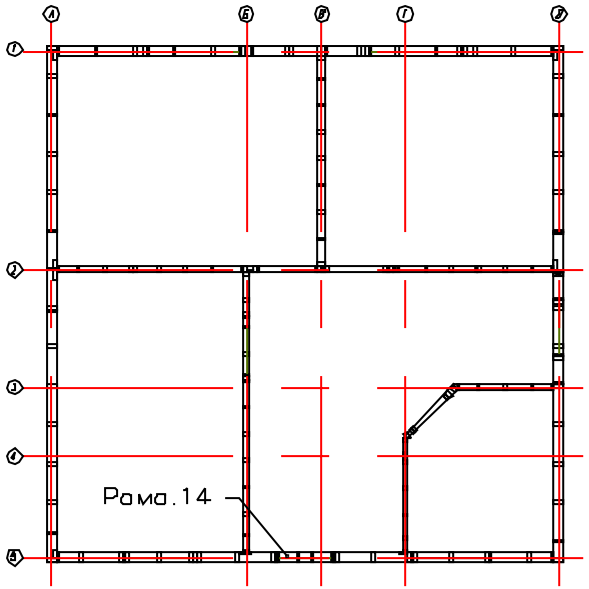

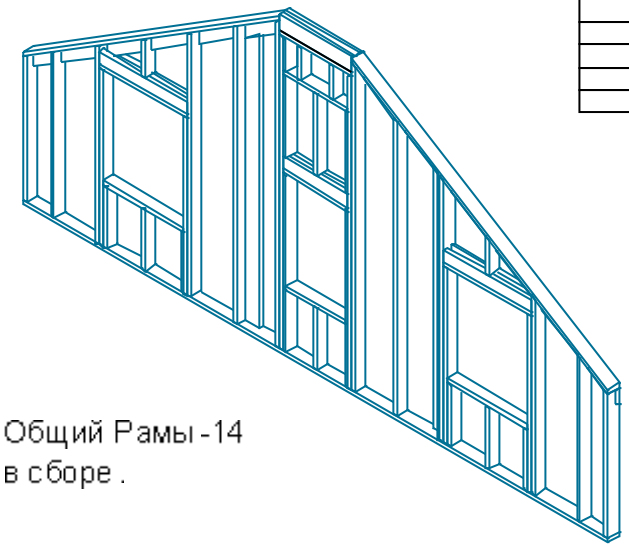

Общий Рамы-14
в сборе.

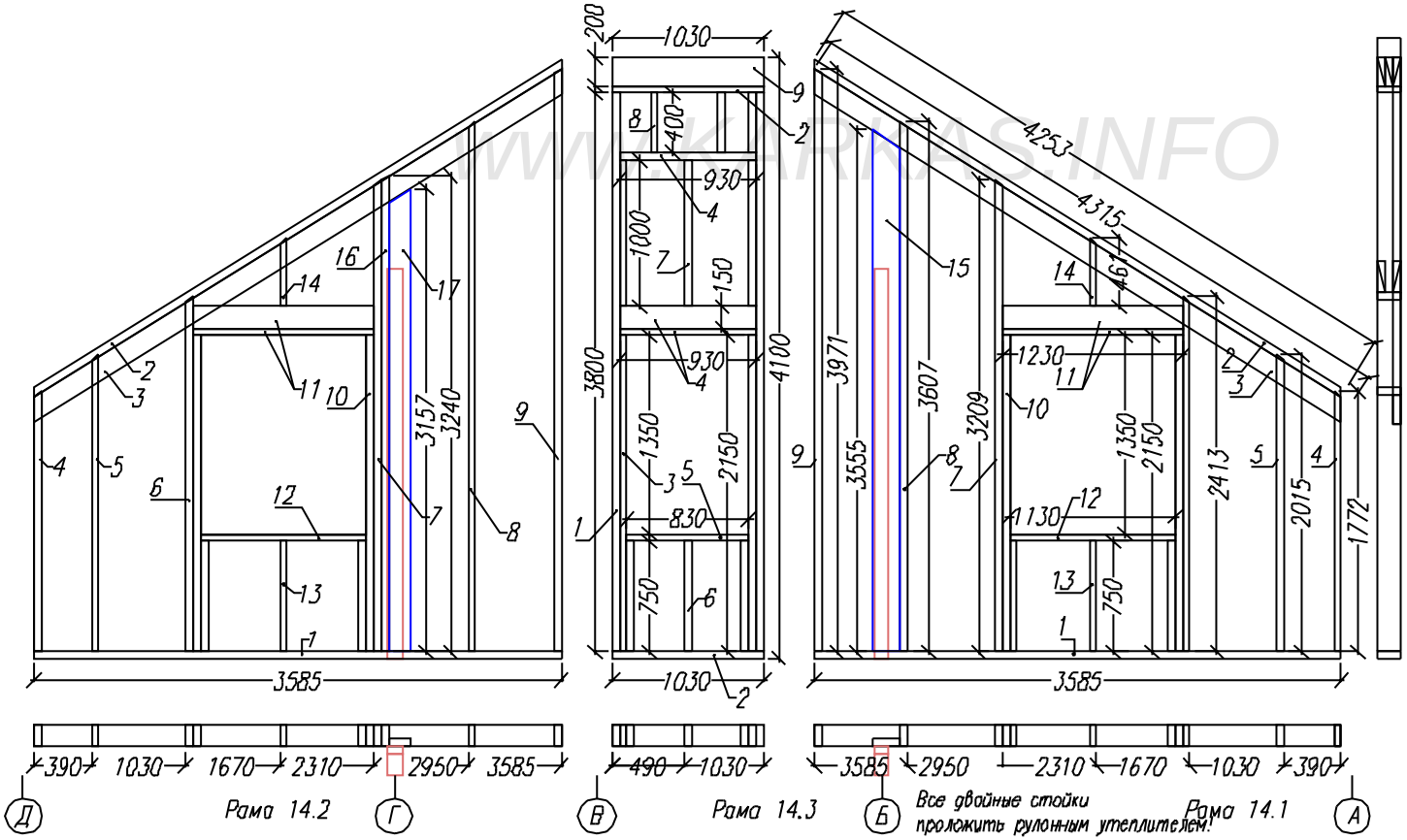

WWW.KARKAS.INFO

Раскрой. Рама-14.1 / 14.2			
Ном.	Наименов.	Размер.	Шт.
1	Лежень	3585x150x50	1
2	Балка	4255x150x50	1
3	Ригель	4315x150x50	1
4	Стойка	1772x150x50	1
5	Стойка	2170x150x50	1
6	Стойка	2415x150x50	1
7	Стойка	3210x150x50	1
8	Стойка	3610x150x50	1
9	Стойка	3970x150x50	1
10	Стойка опор.	2150x150x50	2
11	Балка/Ригель	1230x150x50	3
12	Балка/Ригель	750x150x50	3
13	Подоконник	1470x150x50	1
14	Стойка	460x150x50	1
15	Планка примык	3555x200x50	1
16	Стойка	3240x150x50	1
17	Укос	3160x150x50	1

Раскрой. Рама-14 3			
Ном	Наименов	Размер.	Шт.
1	Лежень	1030x150x50	2
2	Стойка	3800x150x50	2
3	Стойка опор.	2150x150x50	2
4	Балка/Ригель	930x150x50	4
5	Подоконник	830x150x50	1
6	Стойка	750x150x50	3
7	Стойка	1000x150x50	3
8	Стойка	400x150x50	2
9	Ригель	1030x200x50	3

Согласовано

Взам инв

Подпись и дата

Инв подл

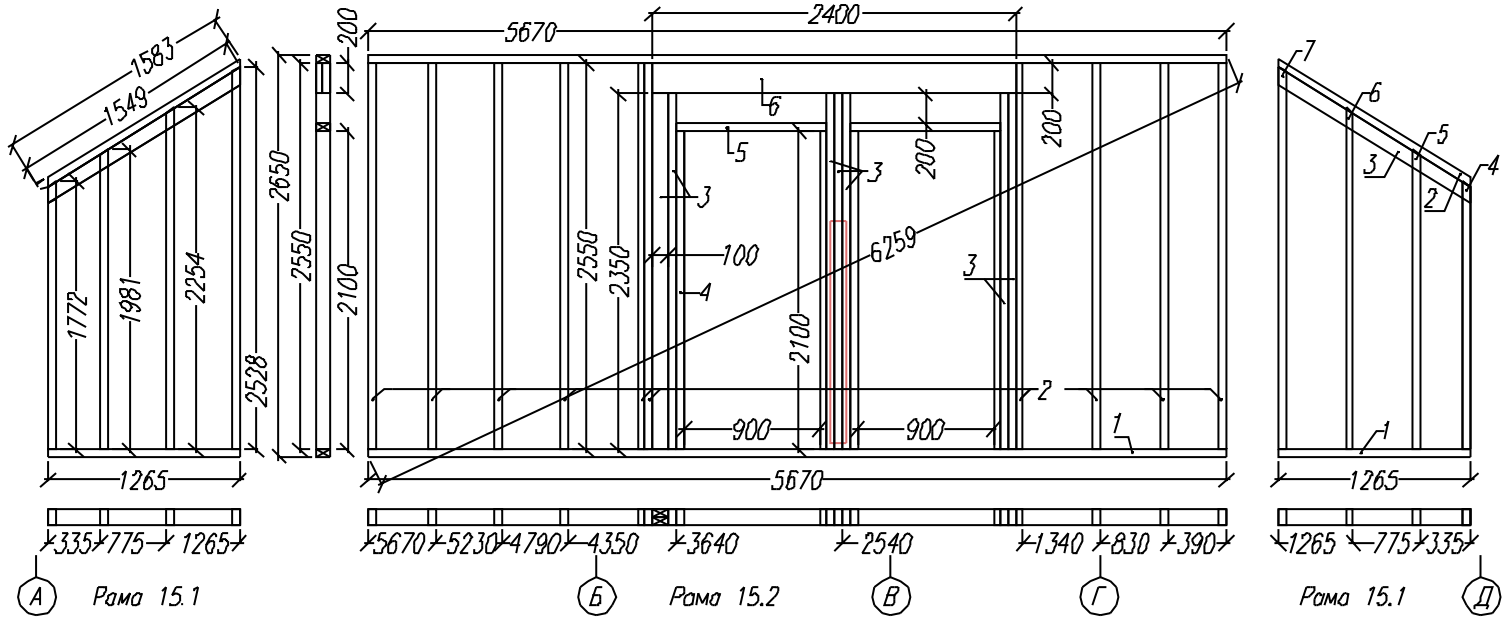

Раскрой. Рама-15.1 Х2			
Ном.	Наименов.	Размер.	Шт.
1	Лежень	1265x100x50	1
2	Лежень/Ригель	1585x100x50	1
3	Ригель	1550x50x50	1
4	Стойка	1772x100x50	1
5	Стойка	1980x100x50	1
6	Стойка	2255x100x50	1
7	Стойка	2530x100x50	1

Раскрой. Рама-15.2			
Ном.	Наименов.	Размер.	Шт.
1	Лежень	5670x100x50	2
2	Стойка	2550x100x50	10
3	Стойка опор.	2350x100x50	8
4	Стойка	2100x100x50	4
5	Балка	1000x100x50	2
6	Ригель	2400x200x50	2

www.KARKAS.INFO

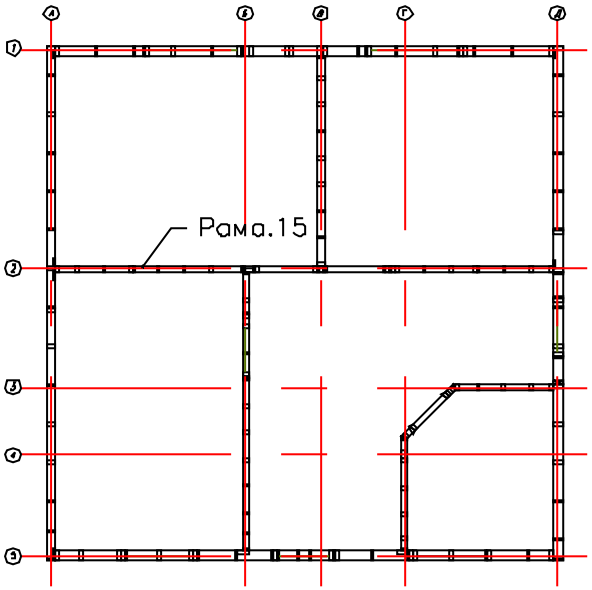

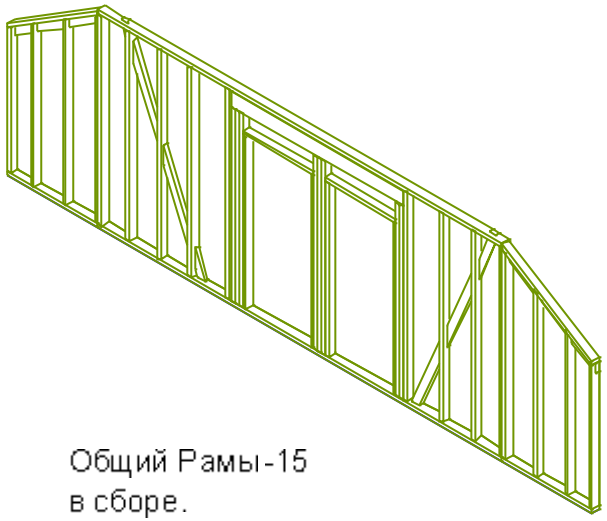

Общий Рамы-15
в сборе.

Узел дверного
проема.

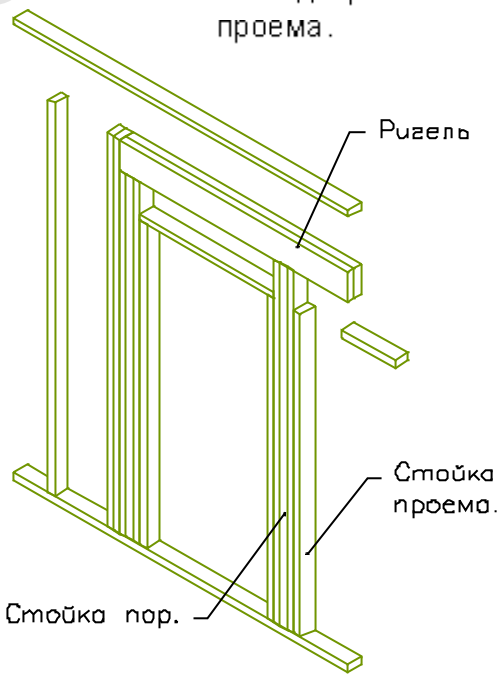

Согласовано

Взам. инв

Подпись и дата

Инв. подл.

Каркасный дом КД-124			Стадия	Лист	Листов
Внешние стены мансарды			АС	29	35
Рама-15			http://www.karkas.info		
Лист	Подпись	Дата			

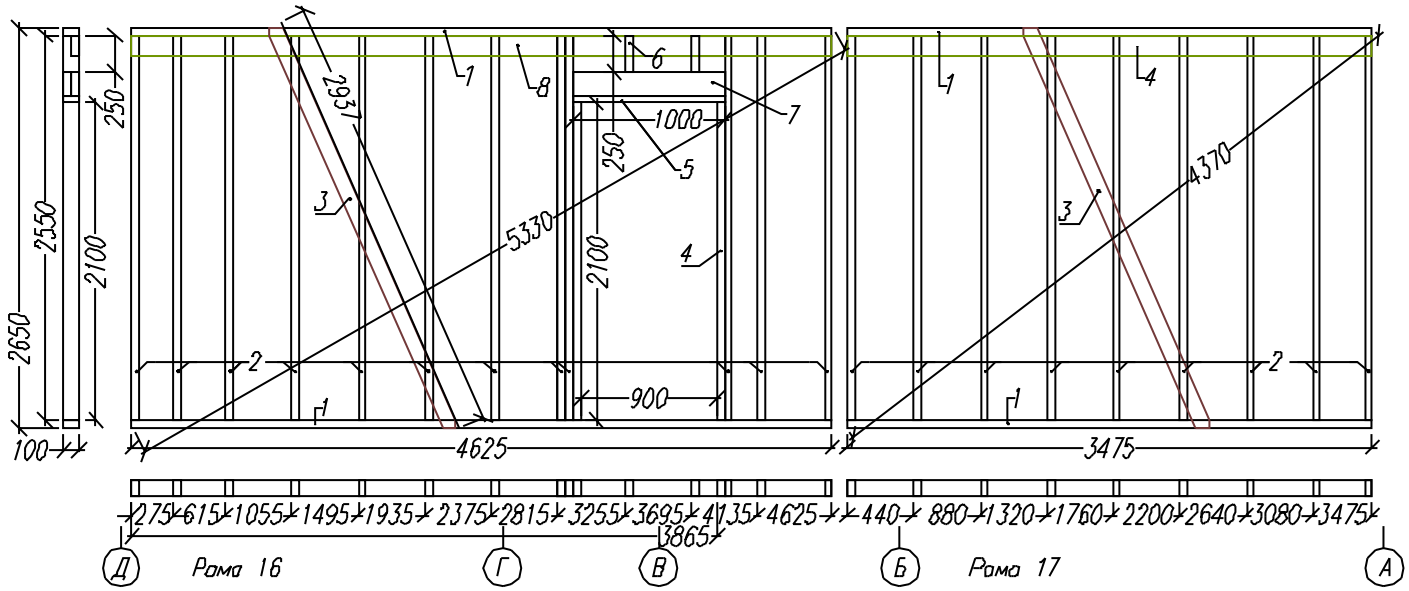

Раскрой. Рама-16								
Ном.	Наименов.	Размер.	Шт.		Ном.	Наименов.	Размер.	Шт.
1	Лежень	4625x100x50	2		6	Стойка	250x100x50	2
2	Стойка	2550x150x50	12					
3	Укос	2940x100x50	1		7	Ригель	1000x150x50	2
4	Стойка опор.	2100x100x50	2		8	Ригель	4625x100x50	1
5	Балка	1000x100x50	1					

Раскрой. Рама-17			
Ном.	Наименов.	Размер.	Шт.
1	Лежень	4625x100x50	2
2	Стойка	2550x150x50	12
3	Укос	2940x100x50	1
4	Стойка опор	2100x100x50	2
5	Балка	1000x100x50	1

WWW.KARKAS.INFO

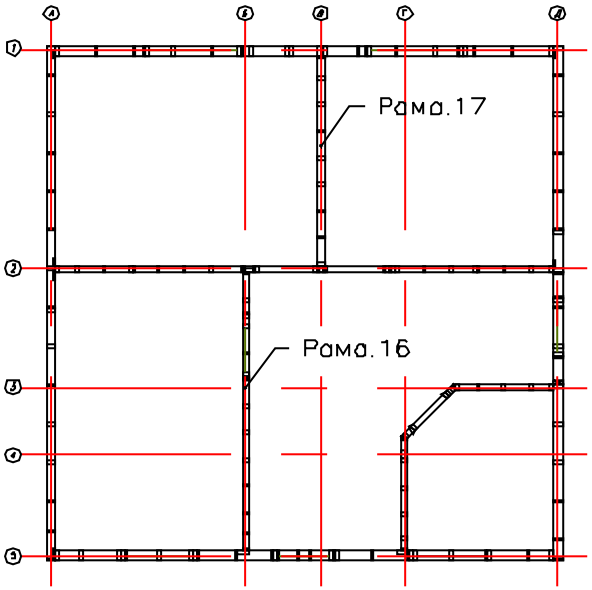

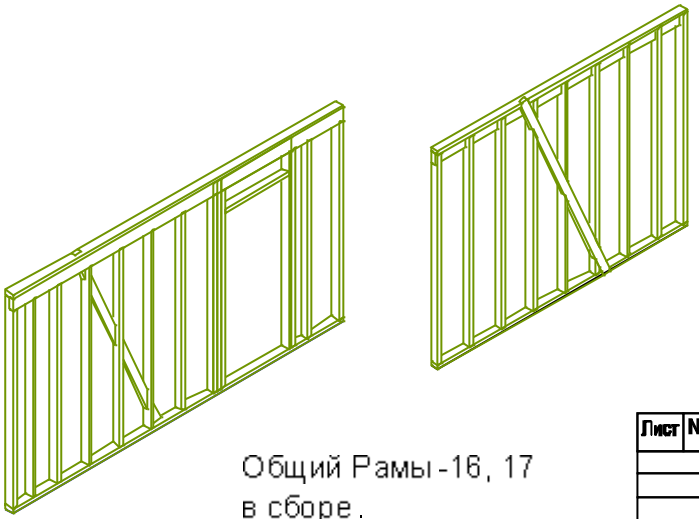

Общий Рамы-16, 17 в сборе.

Согласовано

Взам инв

Подпись и дата

Инв подл

Лист	Nдок	Подпись	Дата	Каркасный дом КД-124		
				Внешние стены мансарды.	Стадия	Лист	Листов
					АС	26	35
				Рама-16, 17.	http://www.karkas.info	

Раскрой. Рама-8.0			
Ном.	Наименов.	Размер.	Шт.
1	Лежень	1975x100x50	2
2	Стойка	2550x100x50	6
3	Стойка скос	2550x50x40	1
4	Ригель	1875x150x50	1

Раскрой. Рама-10			
Ном.	Наименов.	Размер.	Шт.
1	Лежень	12515x100x50	2
2	Стойка	2550x100x50	4
3	Стойка скос	2550x50x40	2
4	Стойка опор	2100x100x50	1
5	Стойка	350x100x50	1
6	Балка	800x100x50	1
7	Ригель	800x150x50	2

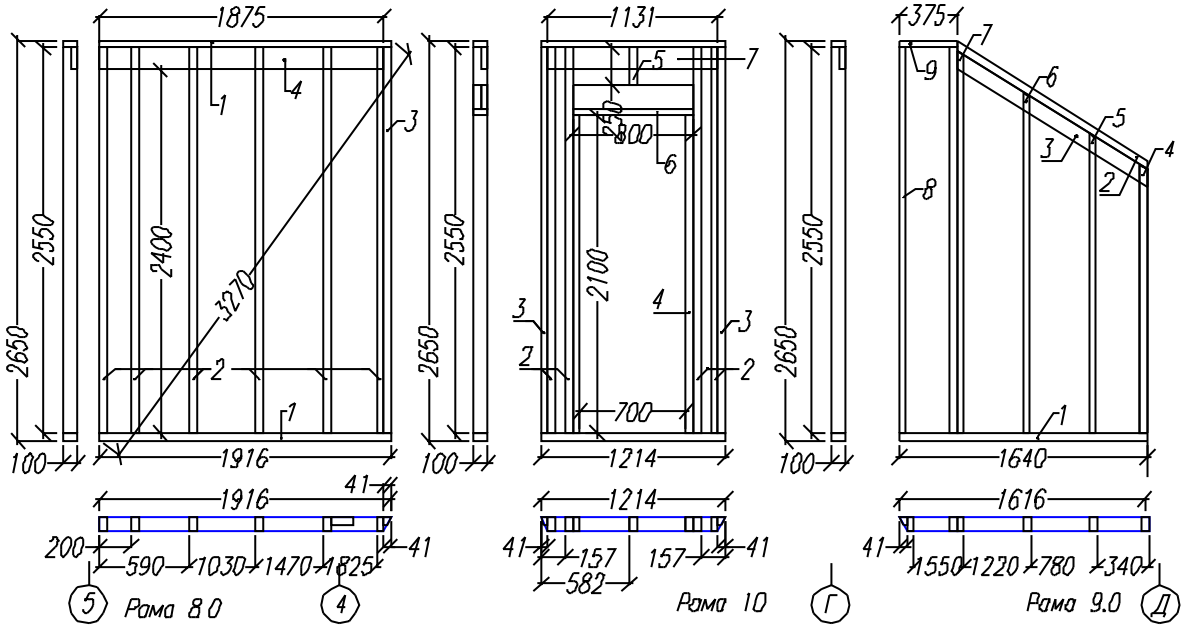

Раскрой. Рама-15.1 X2			
Ном.	Наименов.	Размер.	Шт.
1	Лежень	1265x100x50	1
2	Лежень/Ригель	1585x100x50	1
3	Ригель	1550x50x50	1
4	Стойка	1772x100x50	1
5	Стойка	1980x100x50	1
6	Стойка	2255x100x50	1
7	Стойка	2530x100x50	1
8	Стойка	2550x100x50	2
9	Балка	375x100x50	1

www.KARKAS.INFO

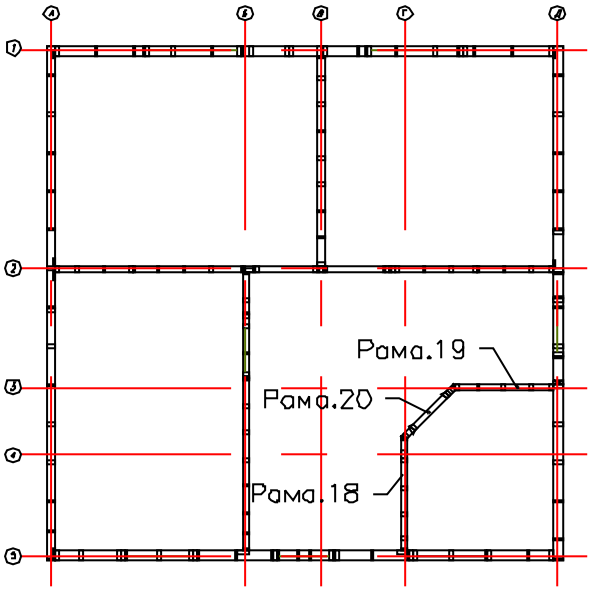

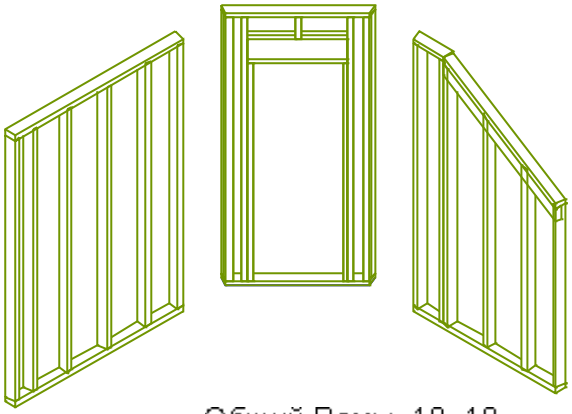

Общий Рамы-18, 19, 20 в сборе.

Согласовано

Взам инв

Подпись и дата

Инв подл

Лист	Nдок	Подпись	Дата	Каркасный дом КД-124		
				Перегородки мансарды.	Стадия	Лист	Листов
					АС	27	35
				Рама-18, 19, 20.	http://www.karkas.info		

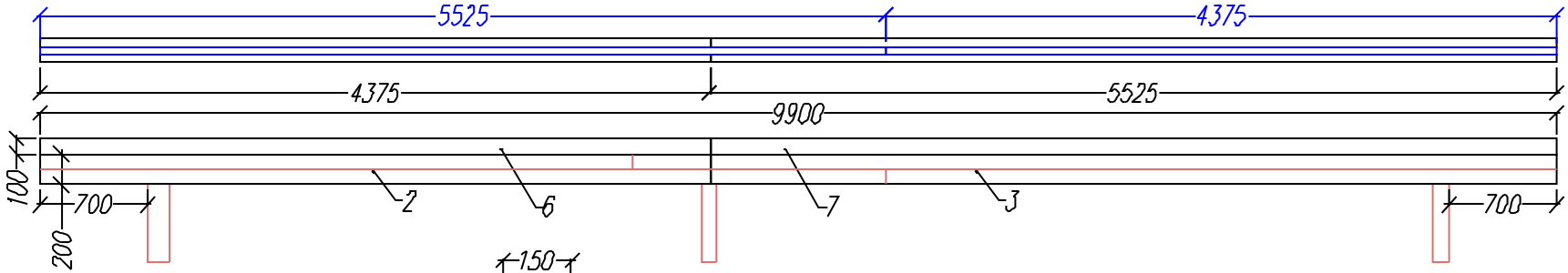

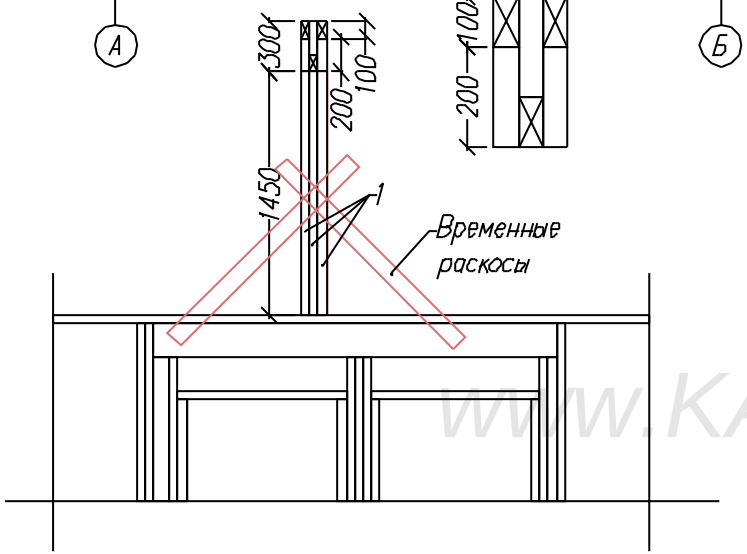

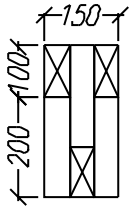

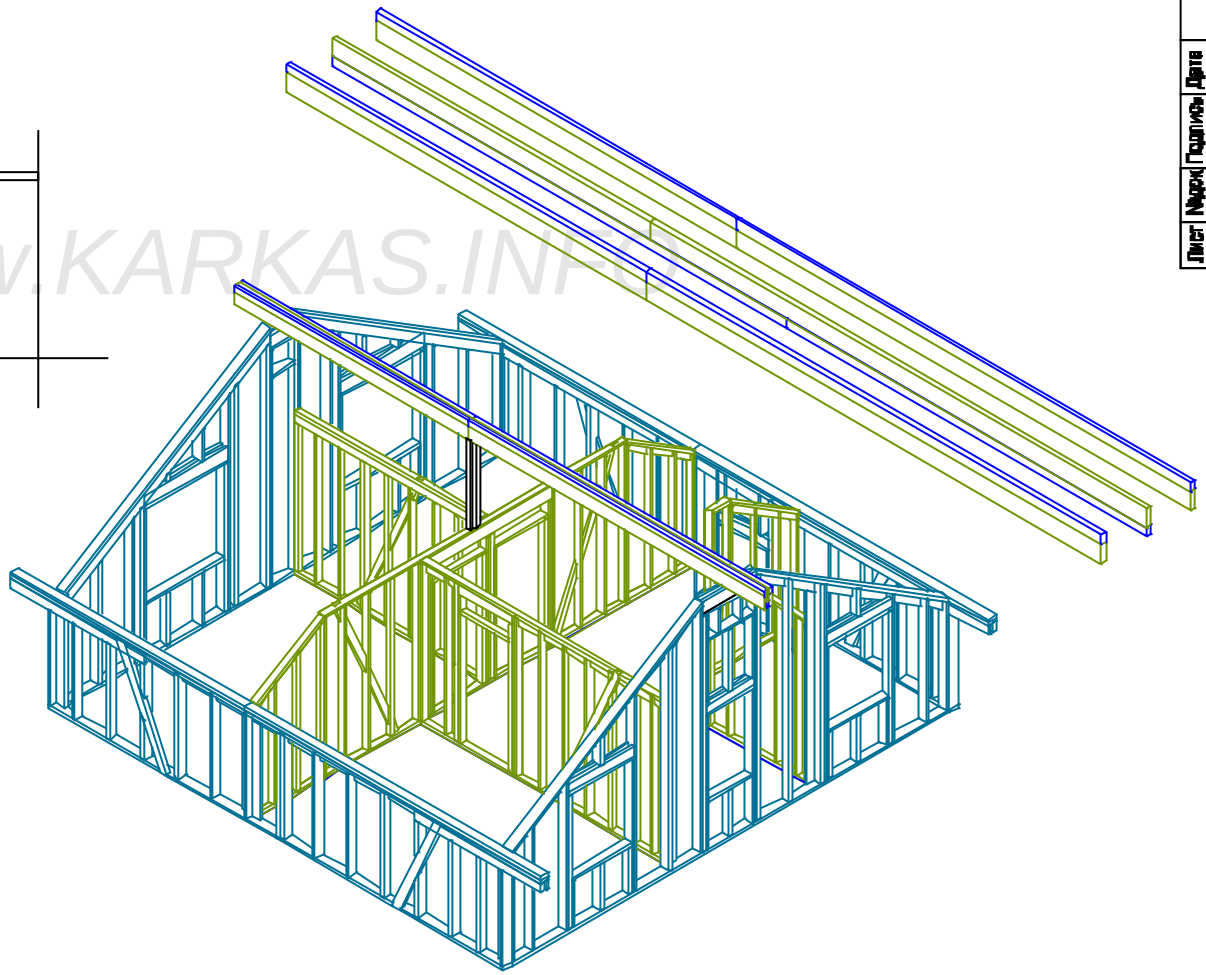

Раскрой. Коньковый прогон.			
Ном.	Наименов.	Размер.	Шт.
1	Стойка	1450x100x50	3
2	Балка прогона	4375x200x50	2
3	Балка прогона	5525x200x50	2
4	Балка прогона	6000x200x50	1
5	Балка прогона	3900x200x50	1
6	Балка прогона	4375x100x50	3
7	Балка прогона	5525x100x50	3

Каркасный дом КД-124

Коньковый прогон.

Стадия	Лист	Листов
АС	2В	35

4

http://www.karkas.info

Лист | Nдок | Подпись | Дата

Согласовано

Взам. инв

Подпись и дата

Инв. подл.

WWW.KARKAS.INFO

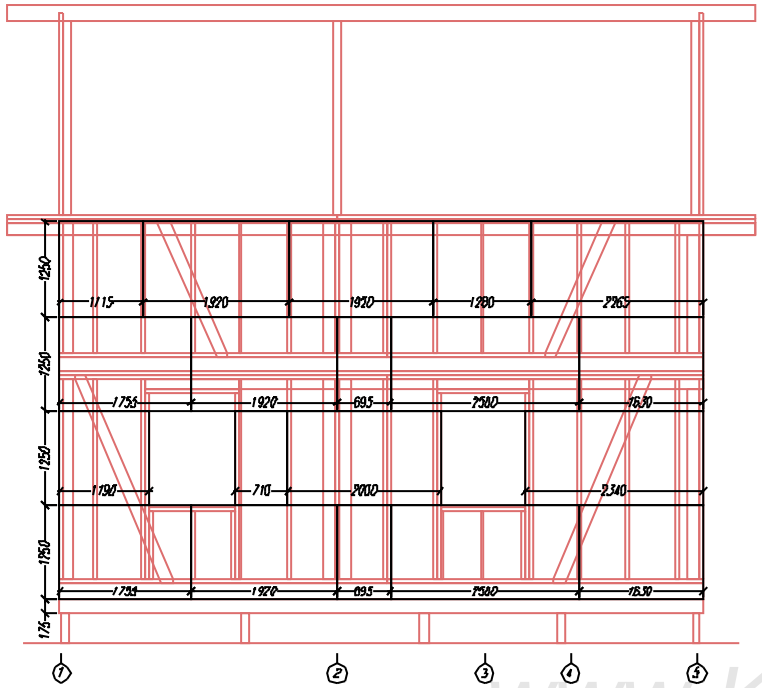

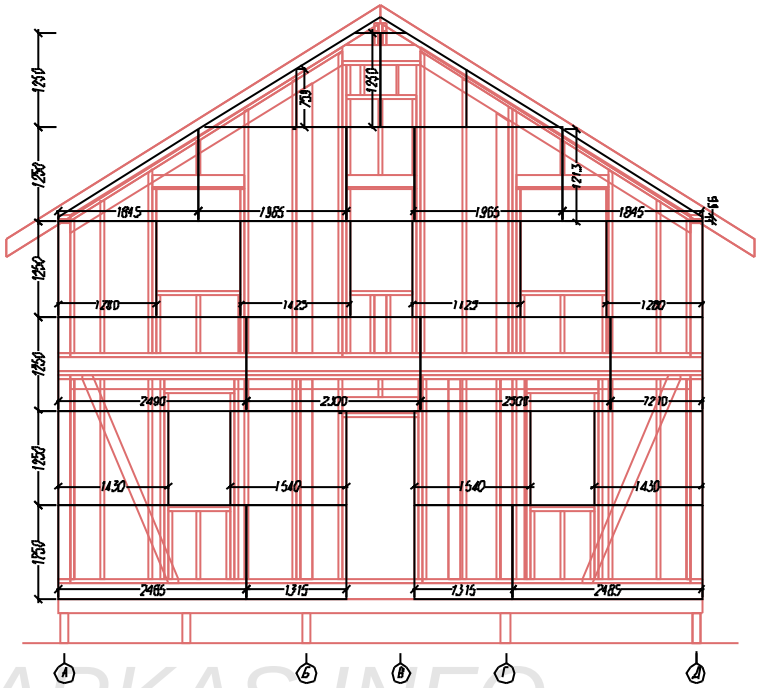

Все стыки листов ОСБ выполнить на стойках или распорках.

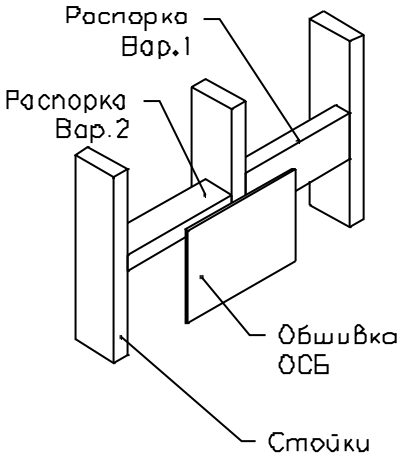

WWW.KARKAS.INFO

Между листами обшивки оставить деф .зазор 3.мм.
шаг гвоздей 15-20.см
гвозди 50.мм

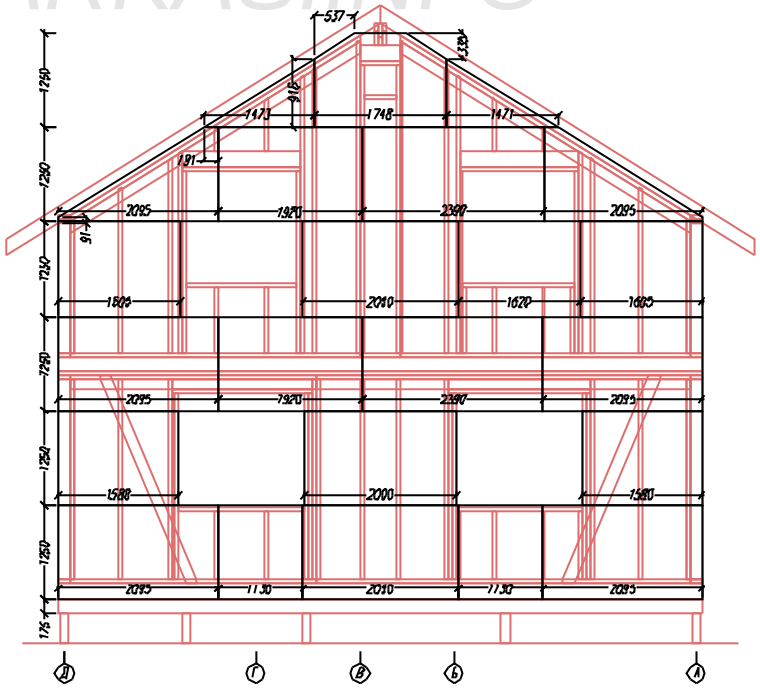

Согласовано							
Взам. инв							
Подпись и дата							
Инв. подл.							

Каркасный дом КД-124			Стадия	Лист	Листов
			АС	29	35
Схема обшивки каркаса.					http://www.karkas.info
					-/-
Лист	Подпись	Дата			

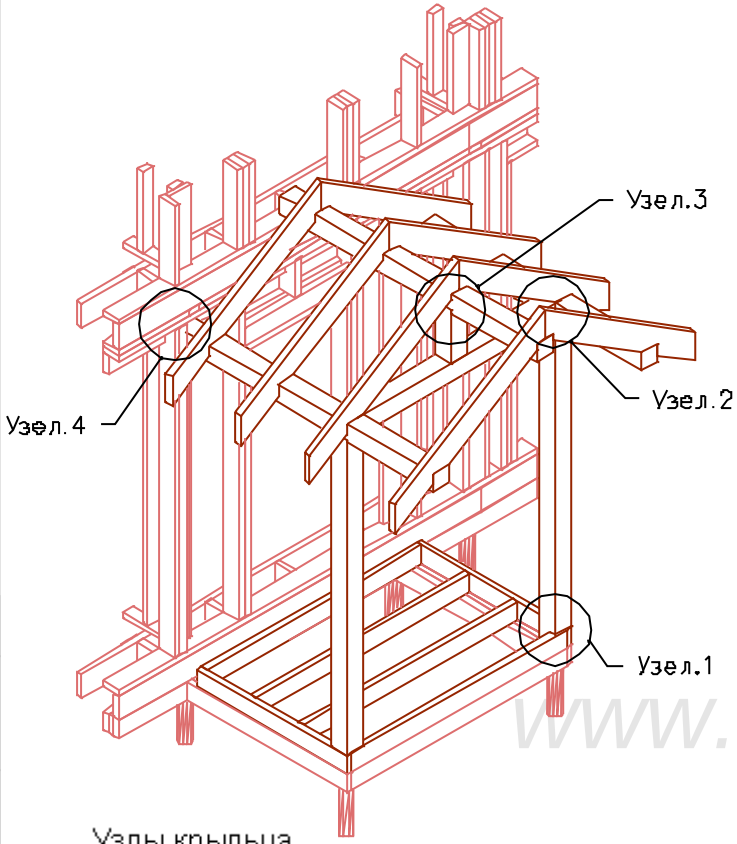

Узлы крыльца .

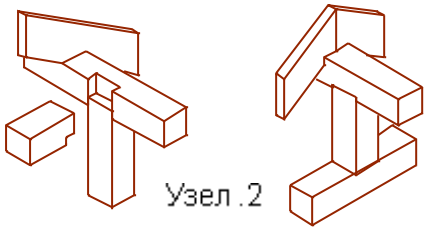

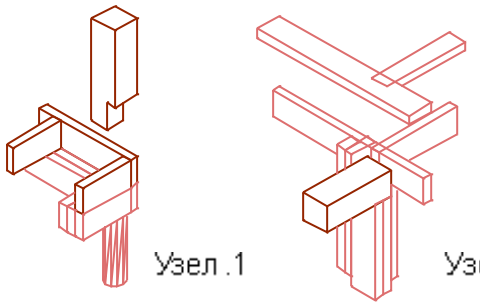

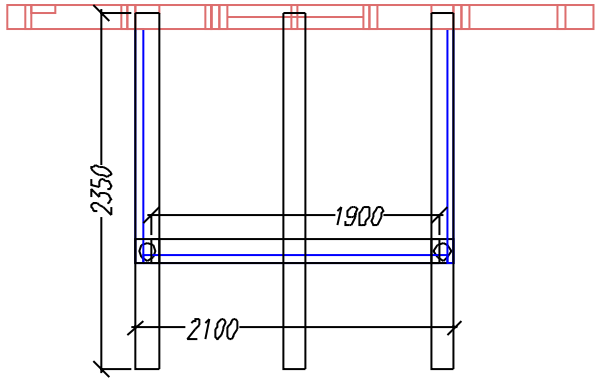

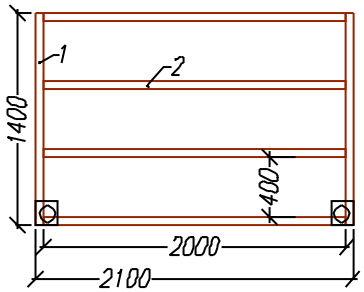

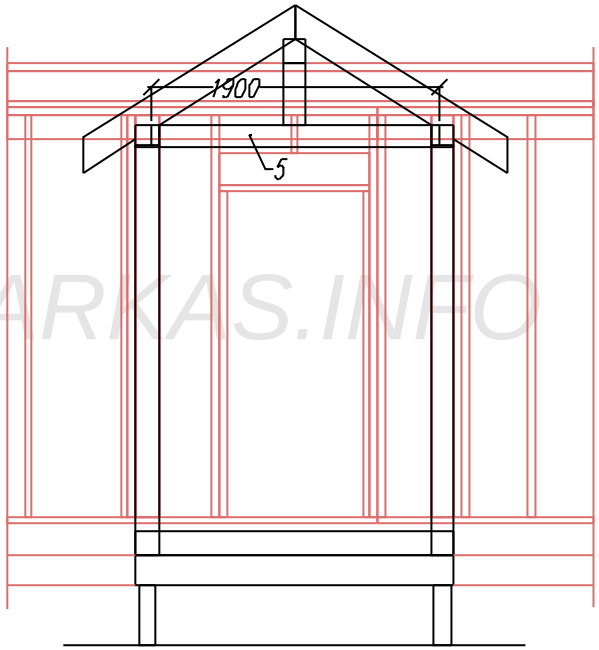

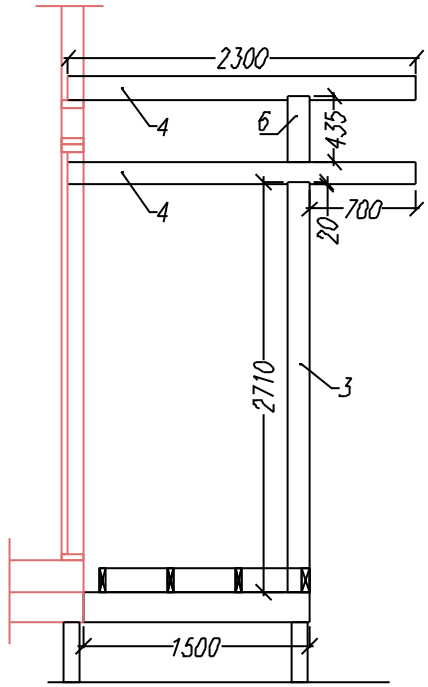

WWW.KARKAS.INFO

Раскрой Крыльцо			
Ном.	Наименов.	Размер	Шт.
1	Бок.доска	1400x150x50	1
2	Лага	2000x150x50	4
3	Стойка брус	2710x150x150	2
4	Балка прогона	2300x150x150	3
5	Планка.прижик	1900x150x150	1
6	Стойка	435x150x150	1

Лист	№док	Подпись	Дата	Каркасный дом КД-124		
				Крыльцо.	Стадия	Лист	Листов
					АС	30	35
				~	http://www.karkas.info	

Согласовано

Взам. инв

Подпись и дата

Инв. подл.

Согласовано			

Ив подл	Подпись и дата	Взам инв

План стропил дома.

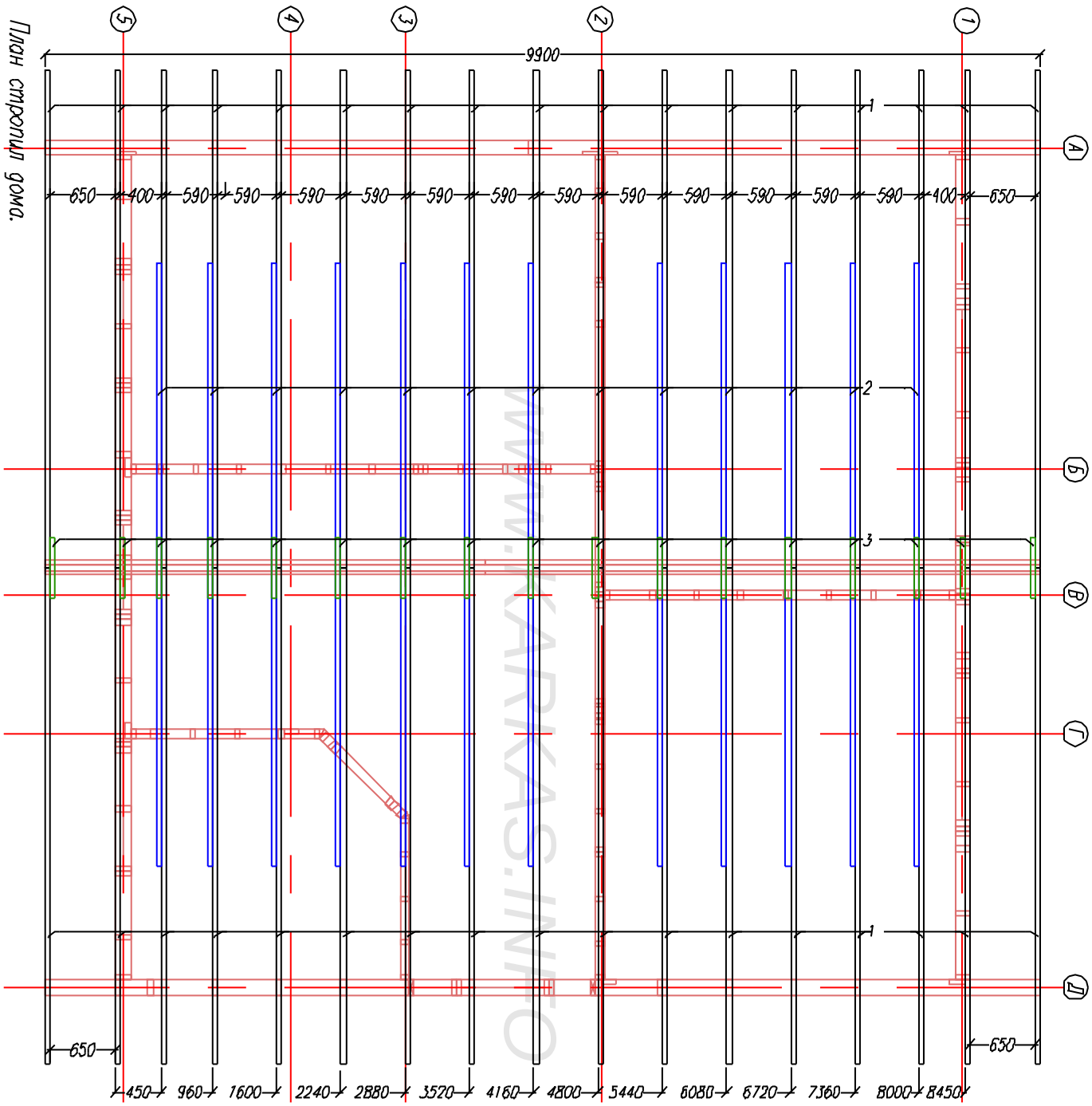

План стропил крыши.

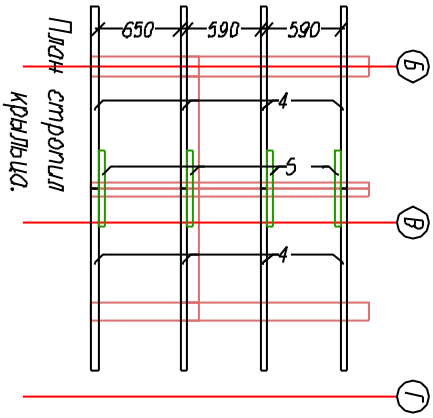

Лист	Подпись	Дата	Каркасный дом КД-124		
			План стропил.	Стадия	Лист	Листов
				АС	31.	35
			-/-	http://www.karkas.info	

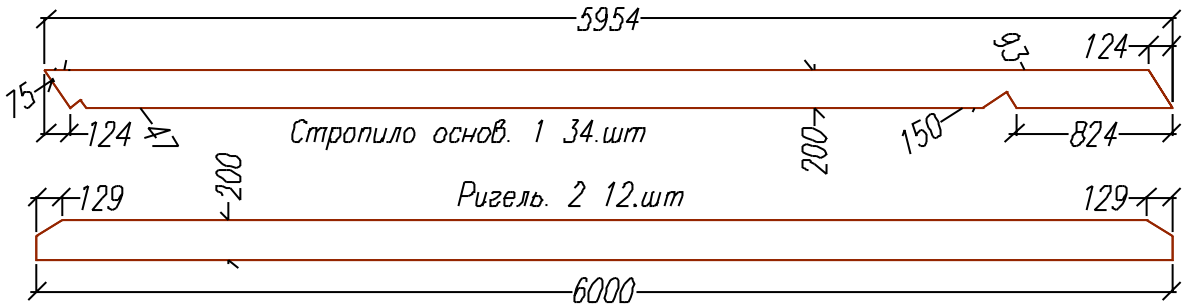

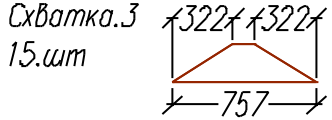

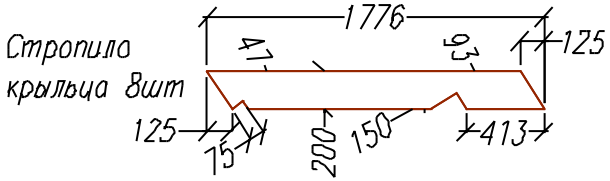

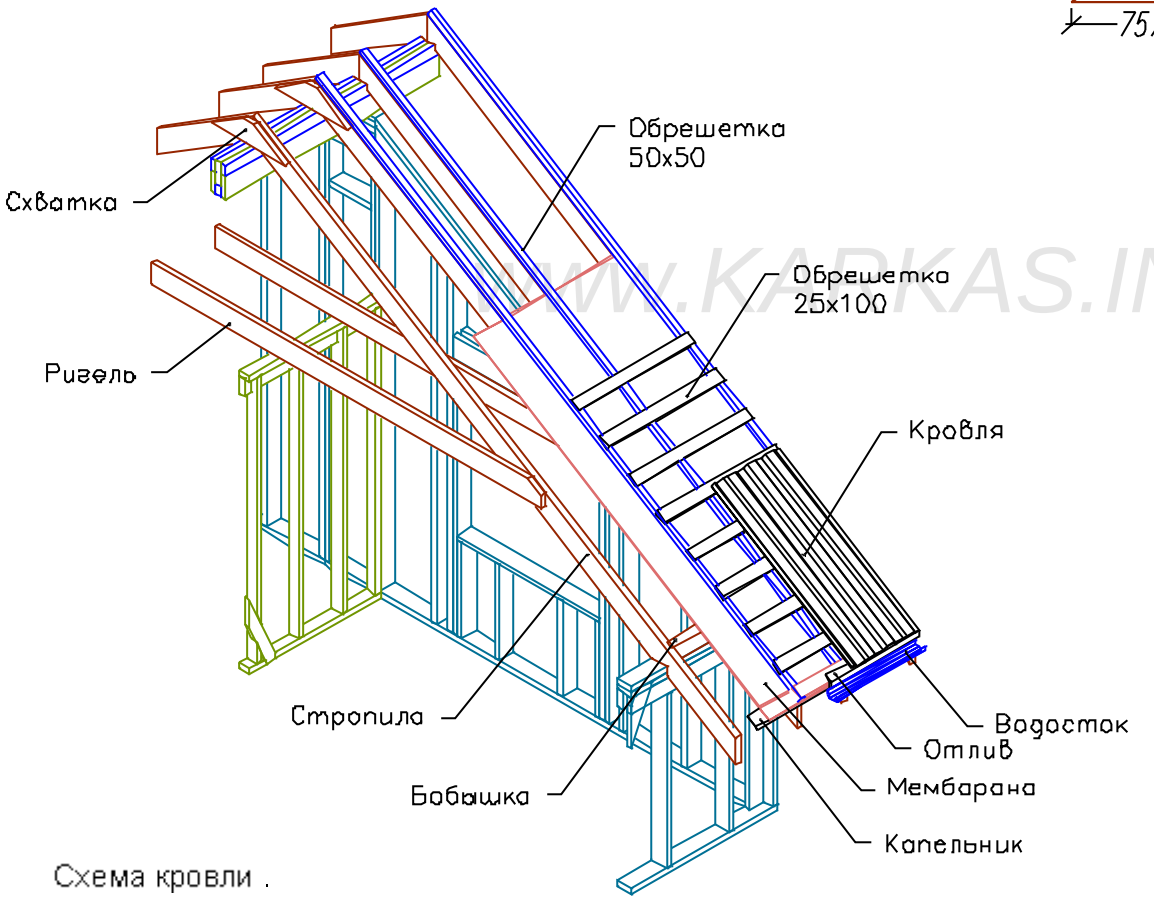

Схема кровли .

WWW.KARKAS.INFO

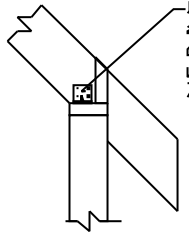

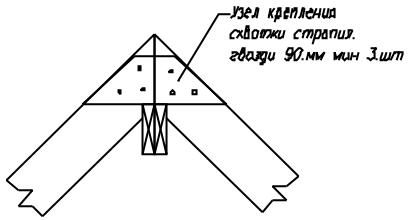

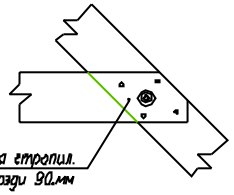

Узел крепления ригеля стропил.
Шпилька М-12+гвозди 90.мм

Согласовано					
Взам. инв.					
Подпись и дата					
Инв. подл.					

Каркасный дом КД-124					
Стропила	Стадия	Лист	Листов		
	АС	32	35		
				http://www.karkas.info	
					4
Лист	Подпись	Дата			

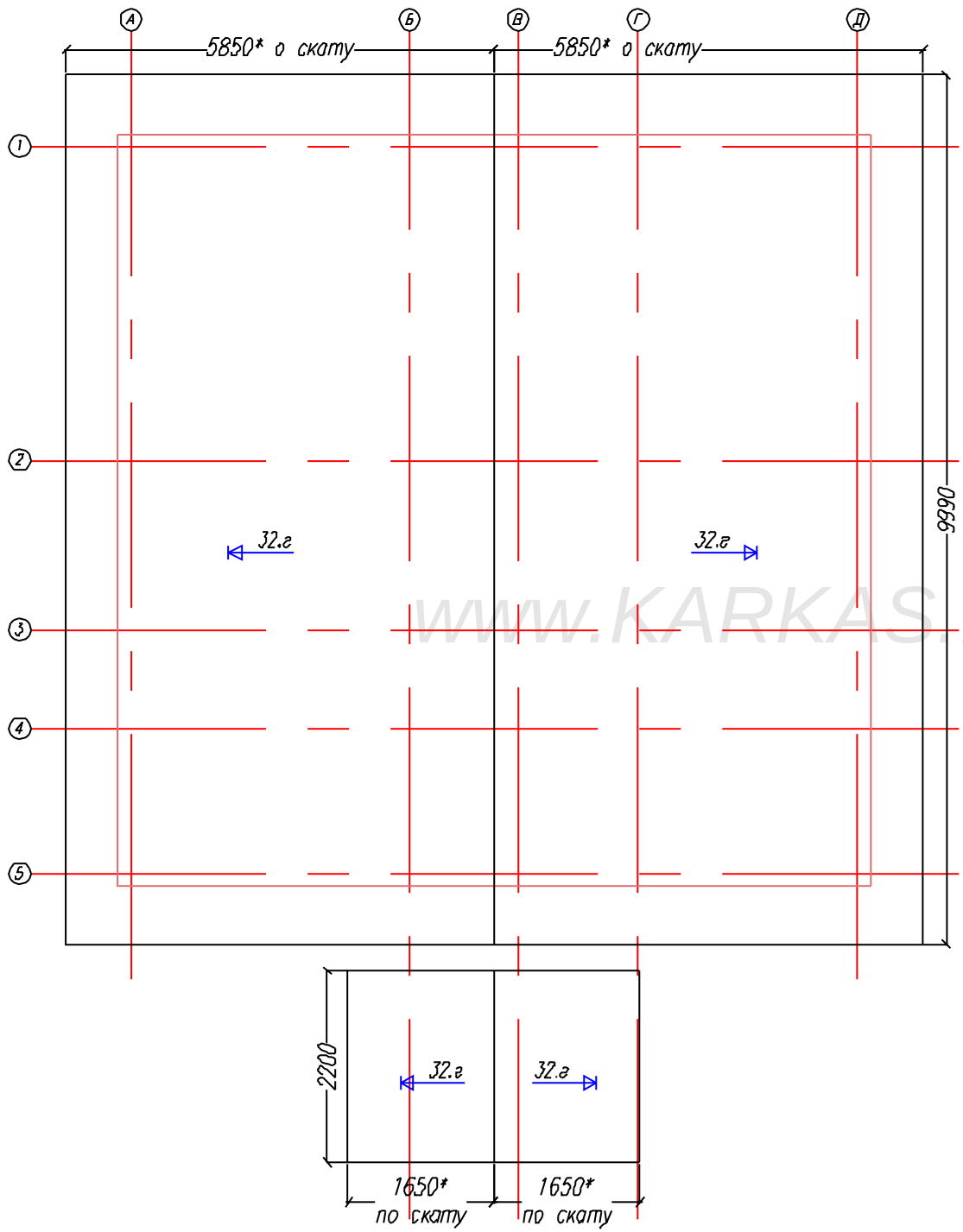

www.KARKAS.INFO

Согласовано

Взам. инв

Подпись и дата

Инв. подл.

Лист	Nдок	Подпись	Дата	Каркасный дом КД-124		
				План кровли дома.	Стадия	Лист	Листов
					АС	33	35
				-/-	http://www.karkas.info		

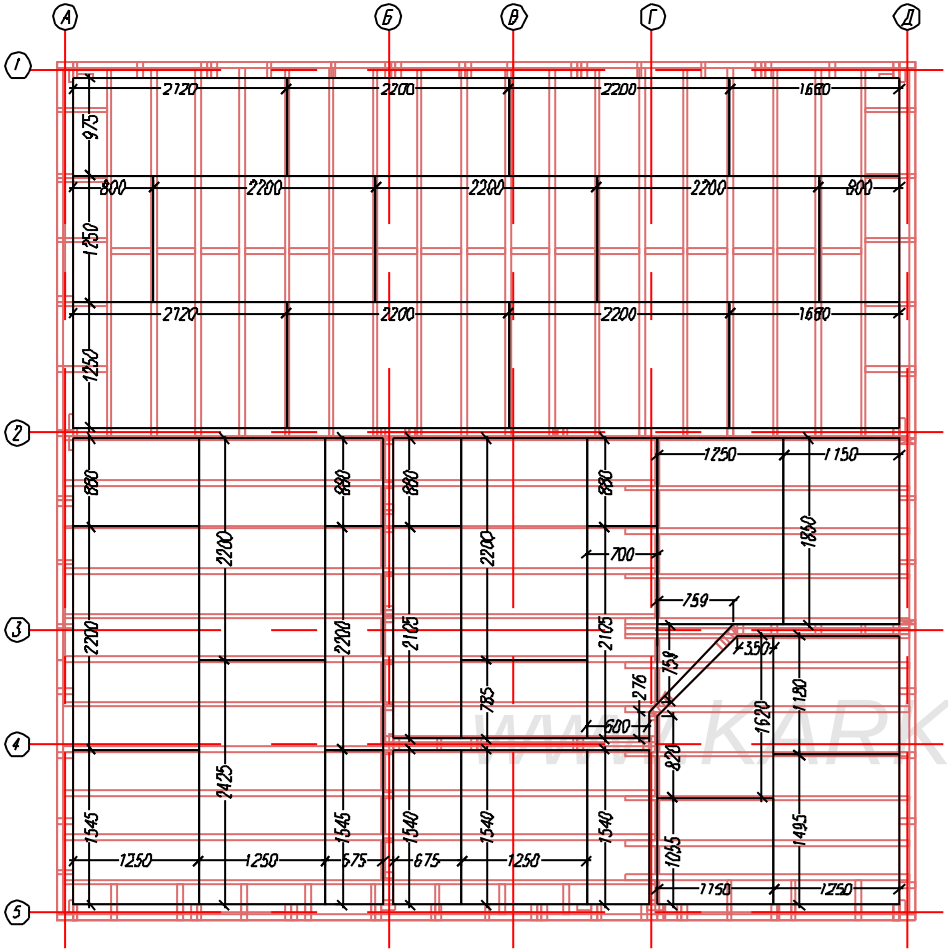

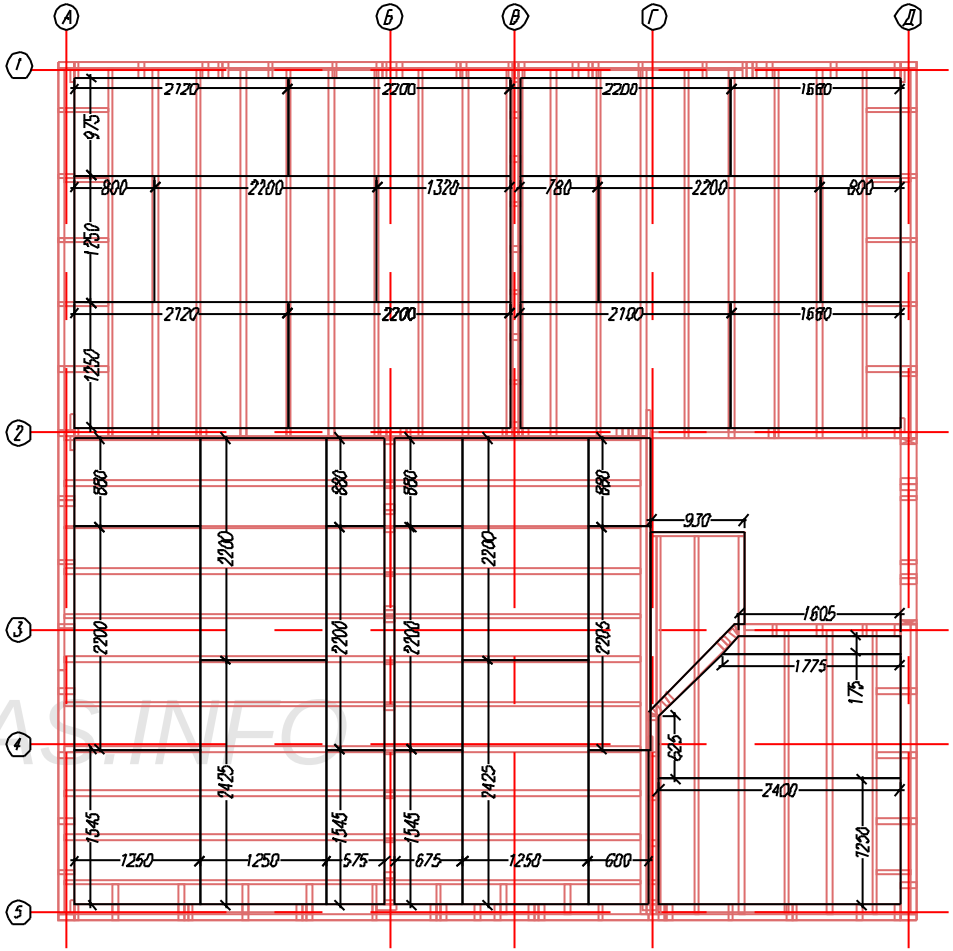

WWW.KARKAS.INFO

Согласовано

Взам. инв

Подпись и дата

Инв. подл.

Лист	Nдок	Подпись	Дата	Каркасный дом КД-124		
				Настил пола ОСБ	Стадия	Лист	Листов
					АС	34	35
				~	http://www.karkas.info	

Ведомость оконных проемов 1.эт.

Наименов	Оконный блок	Оконный блок	Оконный блок	Оконный блок	Оконный блок
Размер. проема ВхШ	1500x1670	1500x1670	1500x1130	1500x1130	1500x830
Заполнение	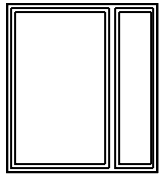	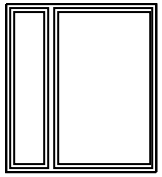	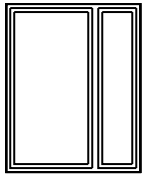	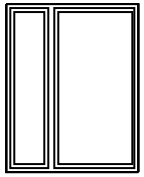	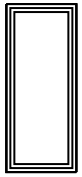
Обозначение	ДБО-1 Прав	ДБО-1 Лев	ДБО-2 Лев	ДБО-2 прав	ДБО-5
Количество	1	1	1	1	2

Ведомость дверных проемов.

Наименов.	Дверь входная (вход)	Дверь межкомнатная	Дверь межкомнатная	Дверь сан.узла
Размер. проема ВхШ	2100x900	2100x900	2100x900	2100x700
Заполнение	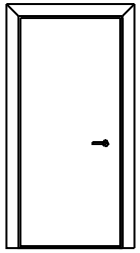	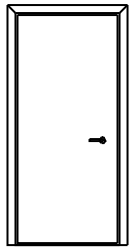	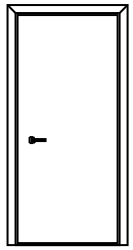	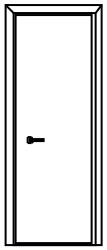
Обозначение	ДБ6-1	ДБ6-2 Правая	ДБ6-2 Левая	ДБ6-3
Количество	1	3	2	2

Ведомость оконных проемов маснарда.

Наименов	Оконный блок	Оконный блок	Оконный блок	Оконный блок	Оконный блок
Размер. проема ВхШ	1350x1470	1350x1470	1350x1130	1350x1130	1350x830
Заполнение	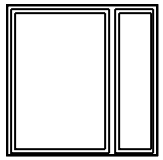	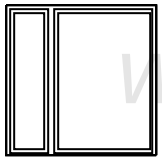	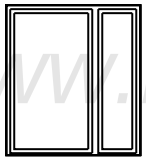		
Обозначение	ДБО-1 Прав	ДБО-1 Лев	ДБО-2 Лев	ДБО-2 прав	ДБО-5
Количество	1	1	1	1	2

WWW.KARKAS.INFO

Согласовано

Взам. инв

Подпись и дата

Инв. подл.

Лист	Nдок	Подпись	Дата	Каркасный дом КД-124		
				Ведомость оконных дверных проемов.	Стадия	Лист	Листов
					АС	35	35
				~	http://www.karkas.info	

Согласовано			

Ив. подл.	Подпись и дата	Взам. инв.

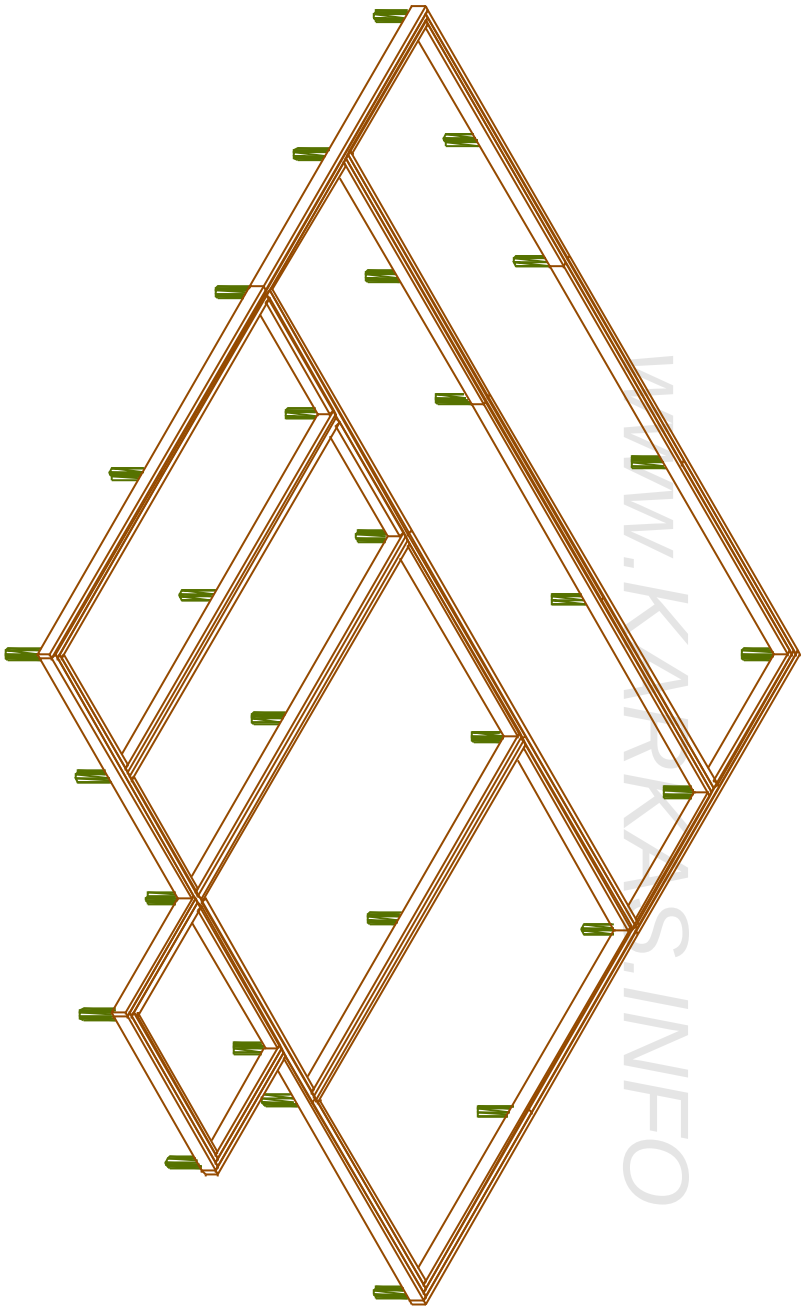

WWW.KARKAS.INFO

Лист	Nдок.	Подпись	Дата	Каркасный дом КД-124			
				Нижняя обвязка.	Стадия	Лист	Листов
					АС	36.1	35
				-/-	http://www.karkas.info		

Согласовано			

Ив. подл.	Подпись и дата	Взам. инв.

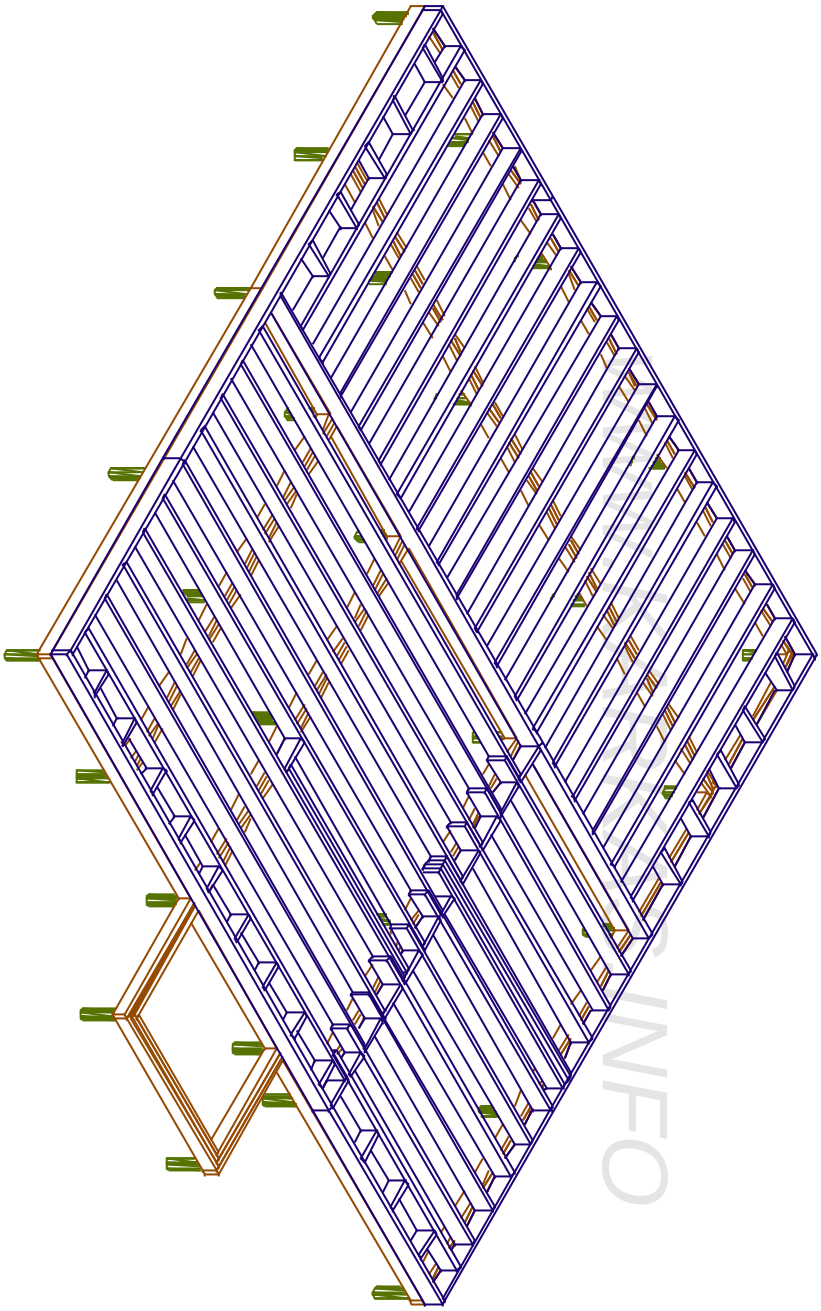

Лист	Nдок.	Подпись	Дата	Каркасный дом КД-124			
				Нижнее перекрытие.	Стадия	Лист	Листов
					АС	36.2	35
				-/-	http://www.karkas.info		

Согласовано			

Ив подл	Подпись и дата	Взам инв

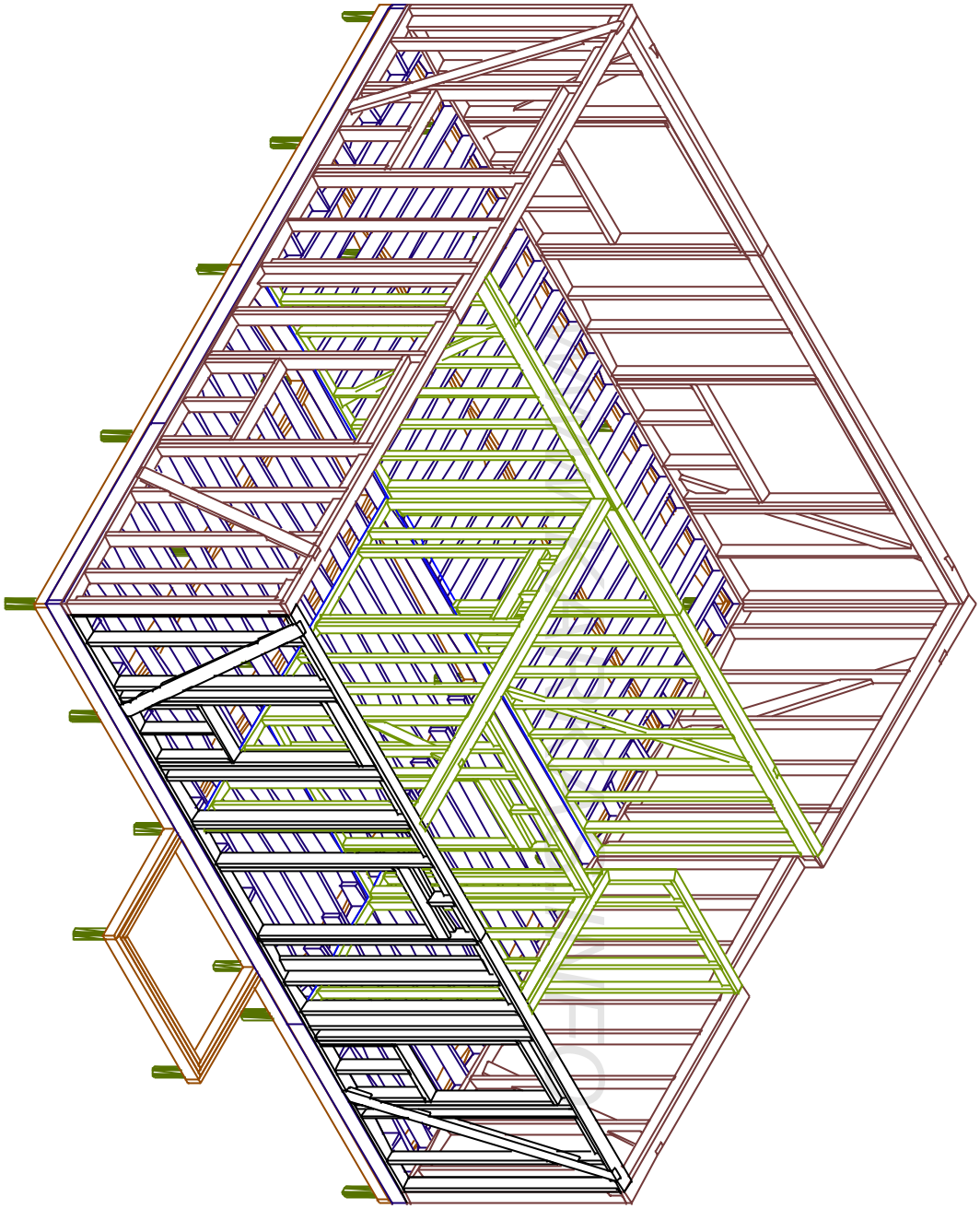

Лист	Nдок	Подпись	Дата	Каркасный дом КД-124		
				Стены 1.эт	Стадия	Лист	Листов
					АС	36.3	35
				-/-	http://www.karkas.info		

Согласовано			

Ив подл	Подпись и дата	Взам инв

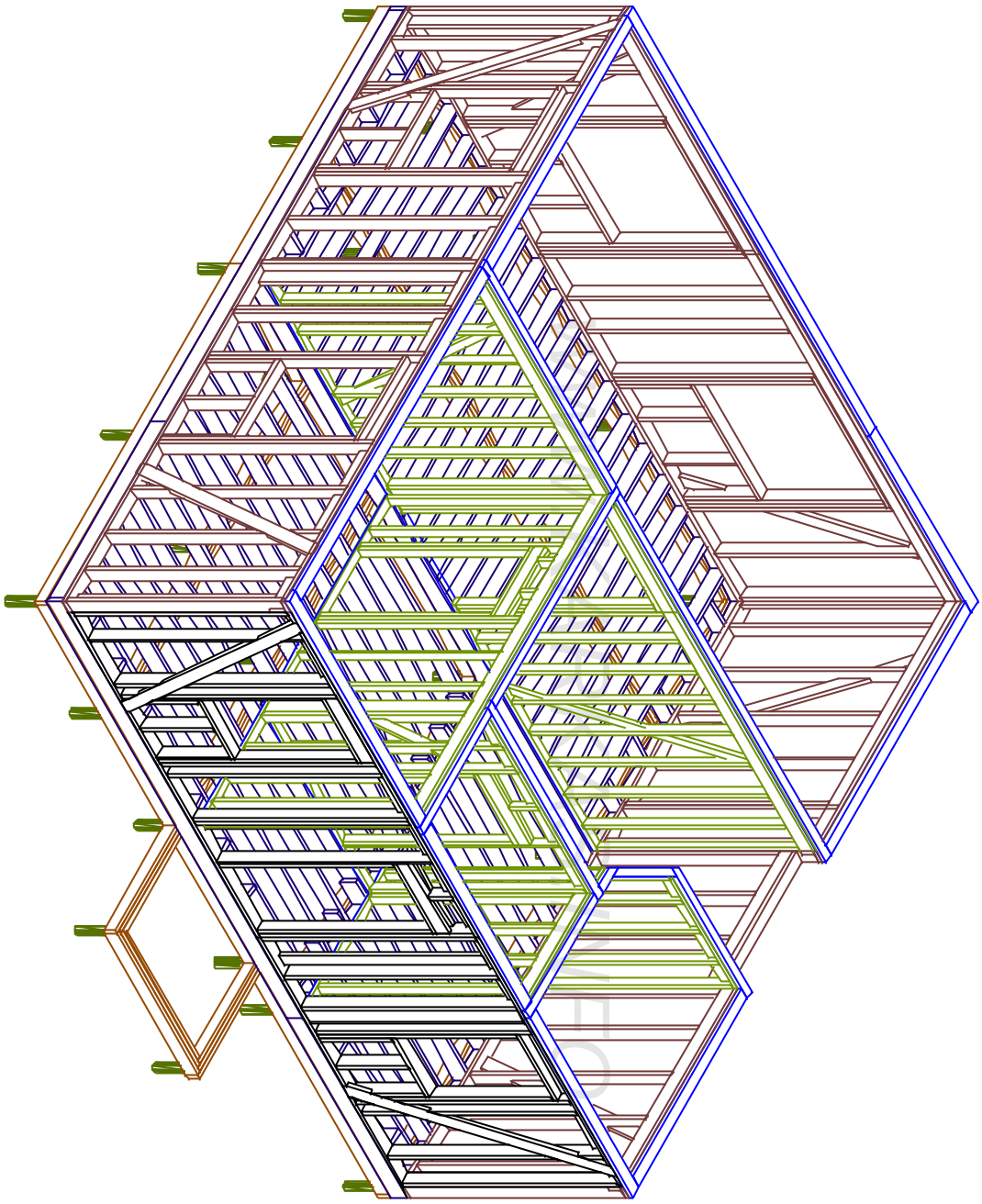

Лист	Nдок	Подпись	Дата	Каркасный дом КД-124			
				Верхняя обвязка	Стадия	Лист	Листов
					АС	36.4	35
				-/-	http://www.karkas.info		

Ив подл	Подпись и дата	Взам инв

Согласовано			

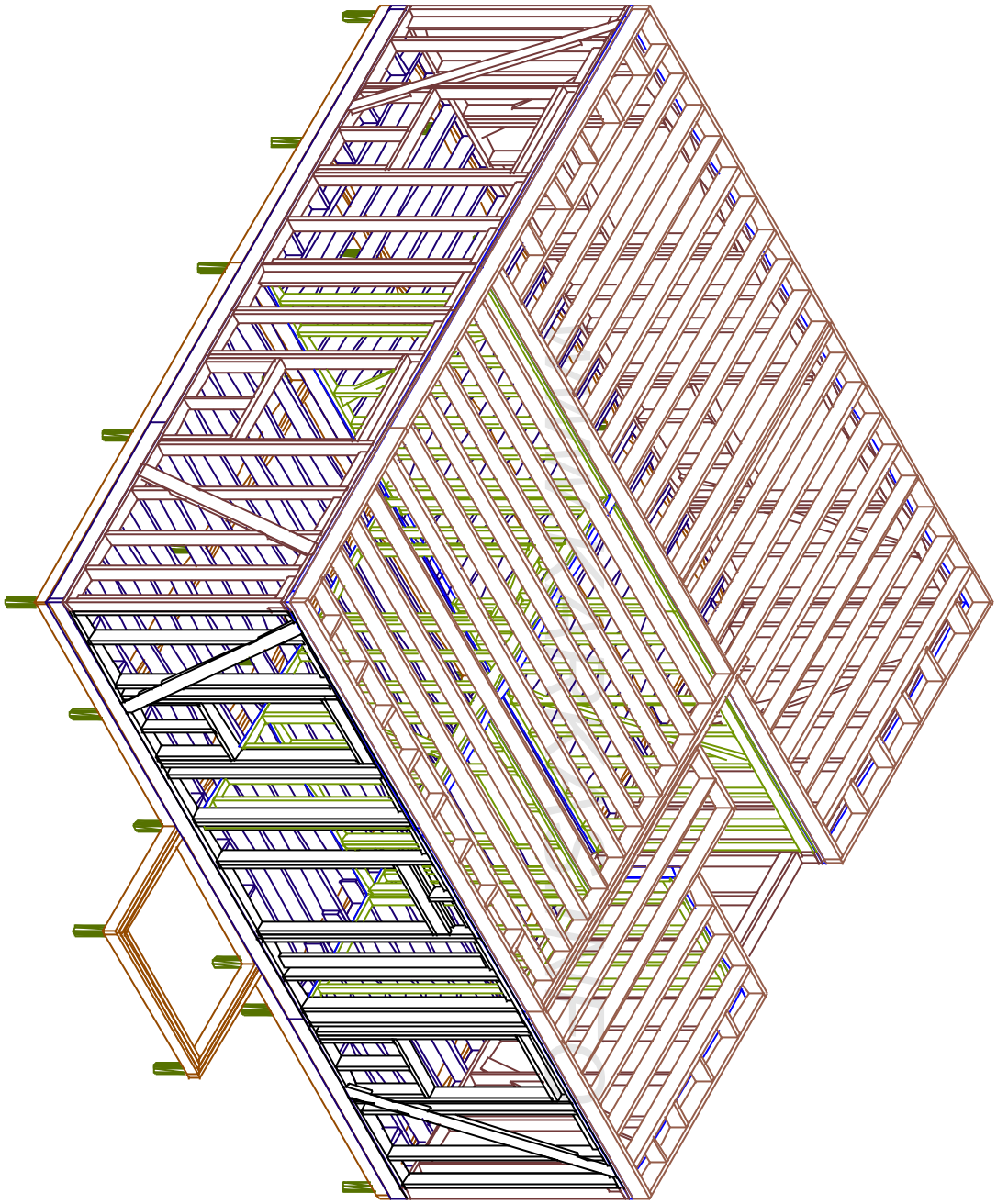

Лист	Nдок	Подпись	Дата	Каркасный дом КД-124			
				Верхнее перекрытие	Стадия	Лист	Листов
					АС	36.5	35
				-/-	http://www.karkas.info		

Согласовано			

Ив подл	Подпись и дата	Взам инв

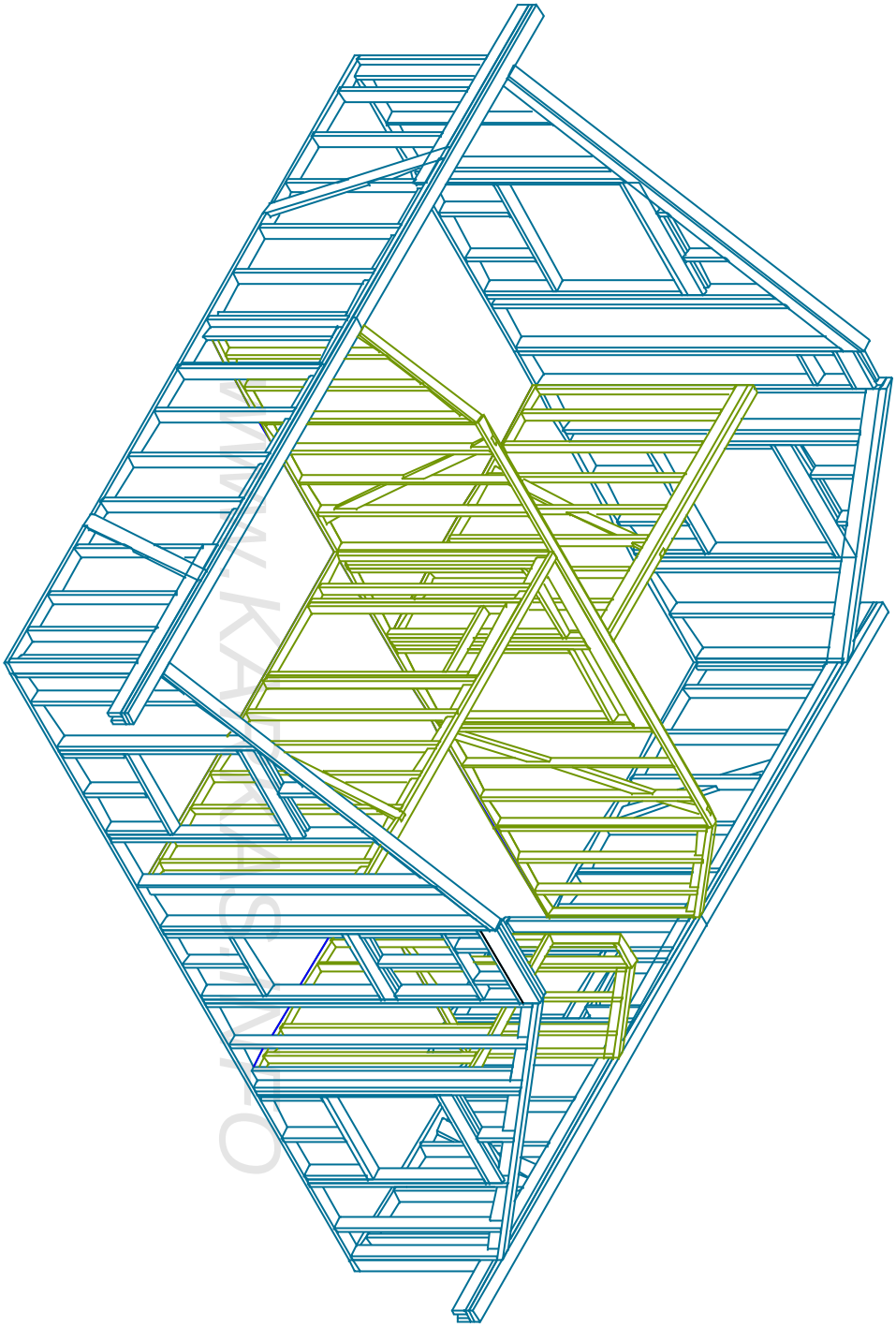

WWW.KARKAS.INFO

Лист	Nдок	Подпись	Дата	Каркасный дом КД-124		
				Стены мансарды	Стадия	Лист	Листов
					АС	36.6	35
				-/-	http://www.karkas.info		

Ив. подл.	Подпись и дата	Взам. инв.

Согласовано			

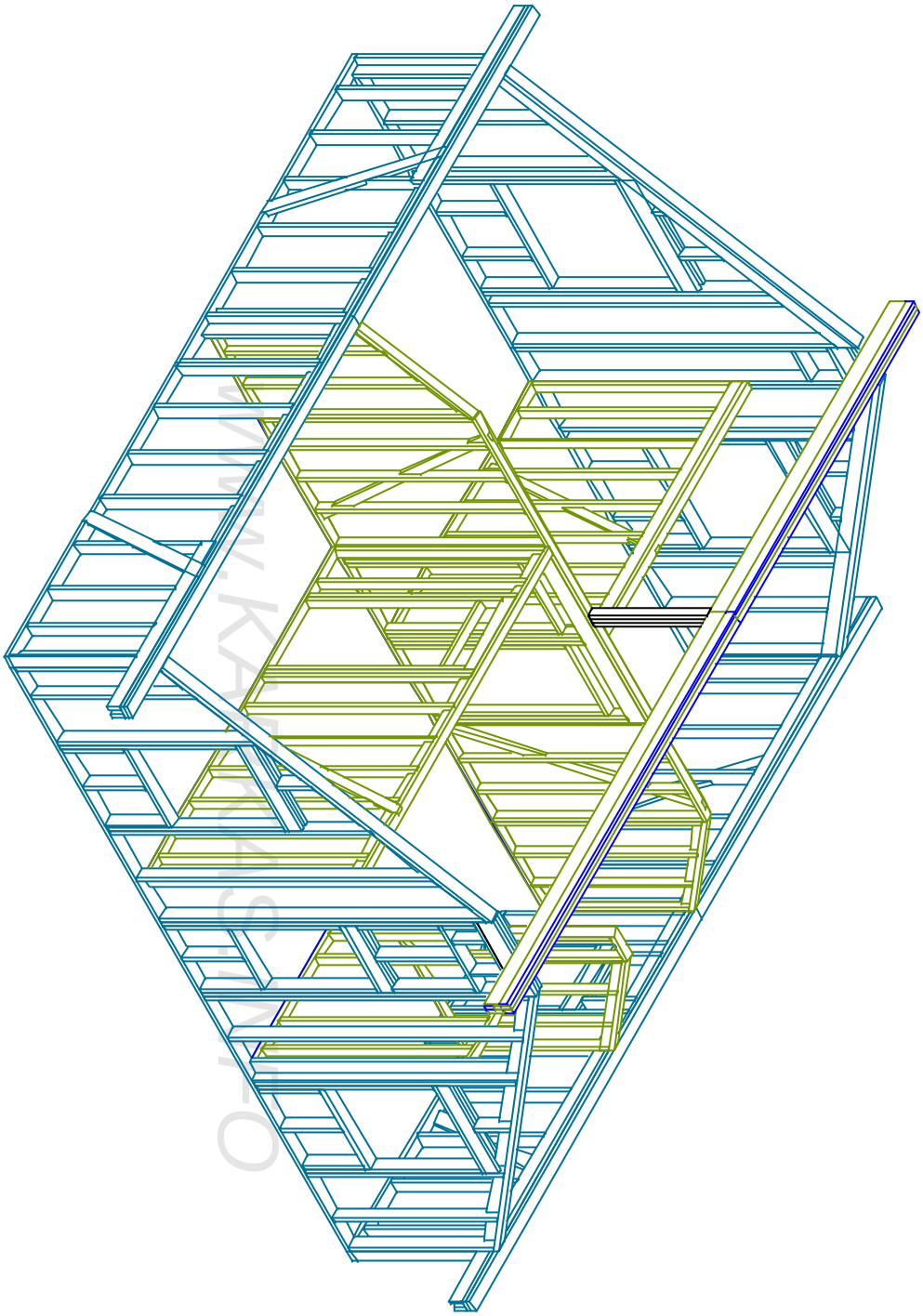

www.karkas.info

Лист	Nдок.	Подпись	Дата	Каркасный дом КД-124			
				Стены мансарды	Стадия	Лист	Листов
					АС	36.7	35
				-/-	http://www.karkas.info		

Согласовано			

Ив. подл.	Подпись и дата	Взам. инв.

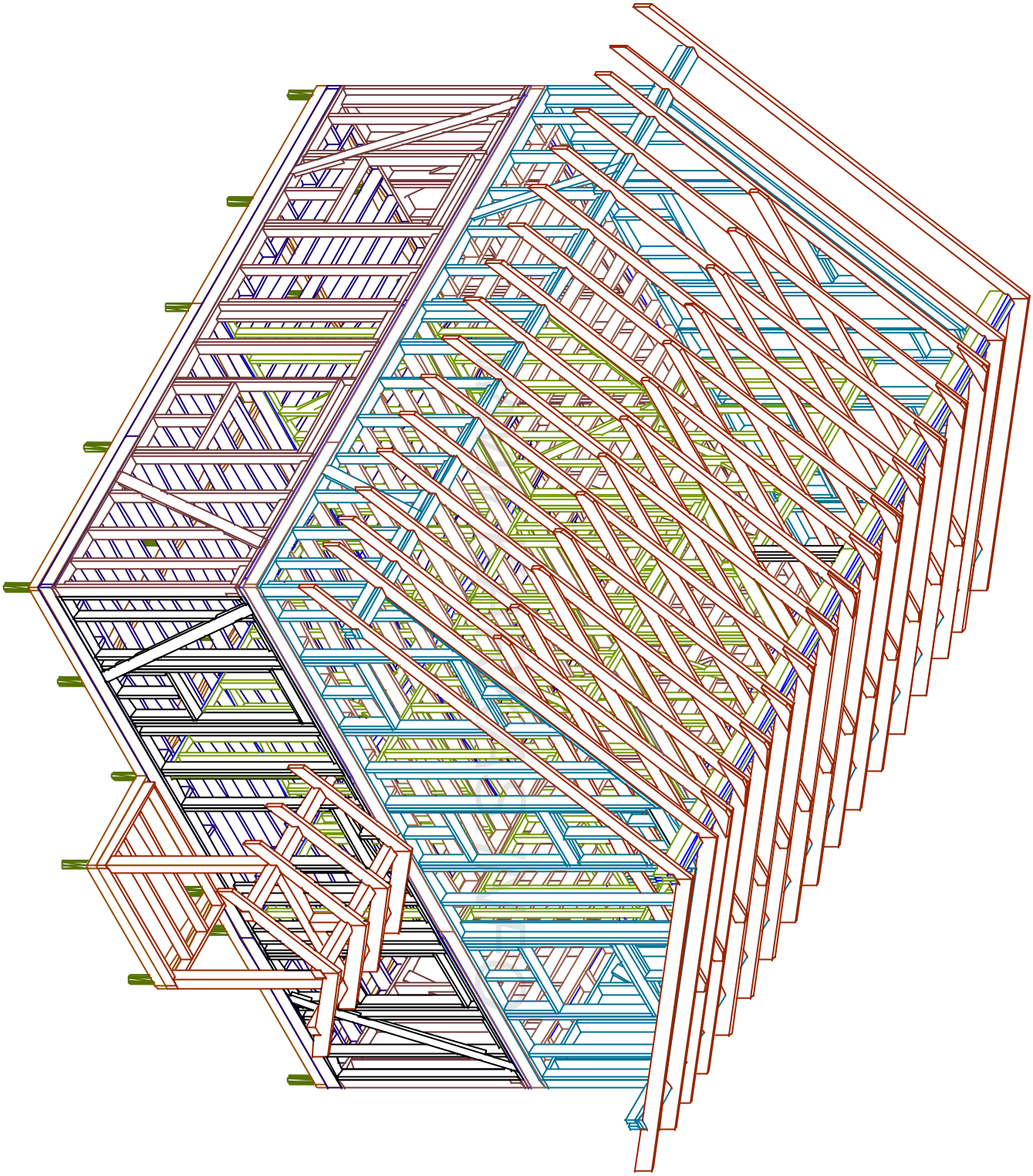

Лист	Nдок.	Подпись	Дата	Каркасный дом КД-124			
				Вид каркаса А	Стадия	Лист	Листов
					АС	36.9	35
				-/-	http://www.karkas.info		

Ив. подл.	Подпись и дата	Взам. инв.

Согласовано			

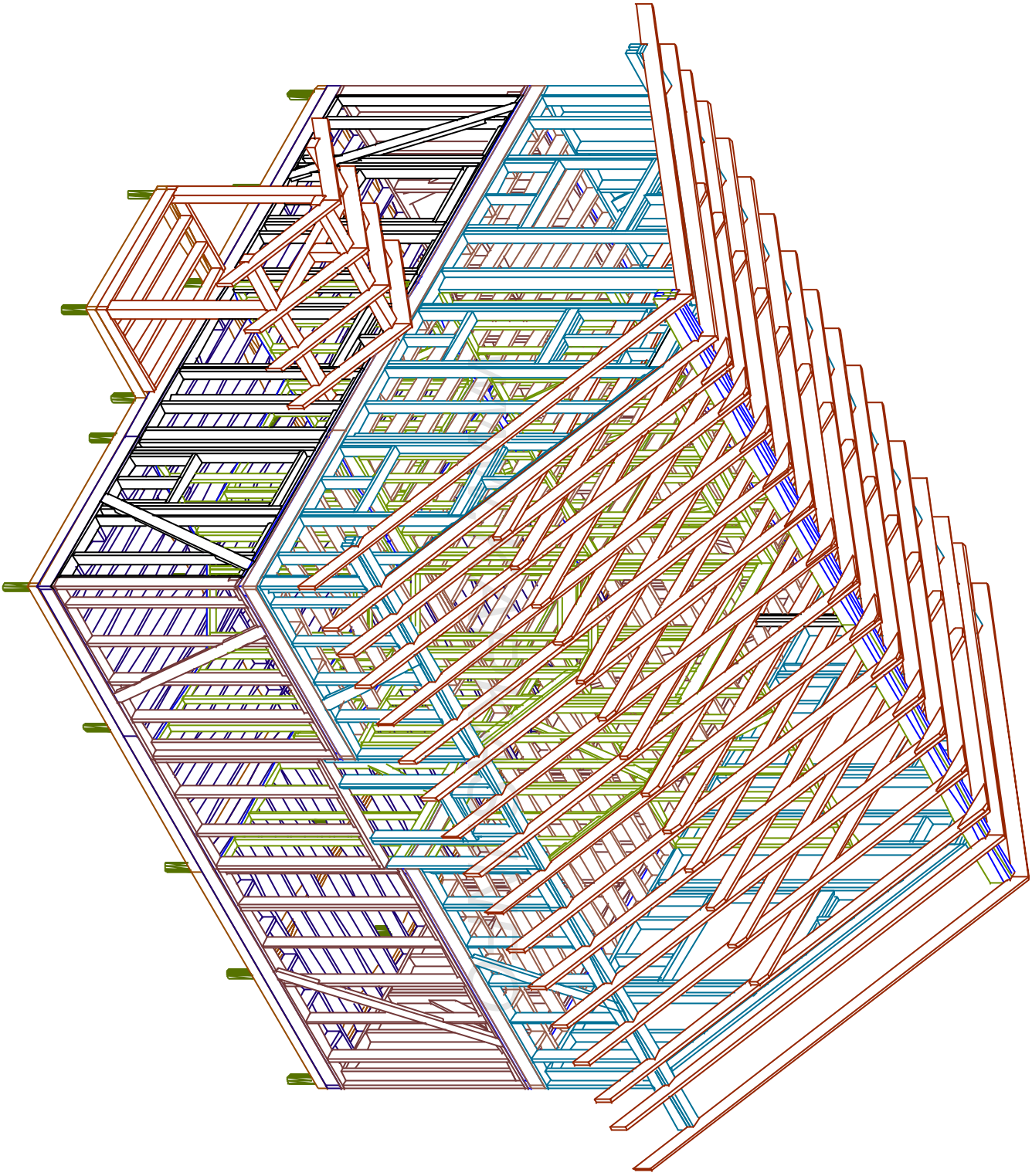

Лист	Nдок.	Подпись	Дата	Каркасный дом КД-124			
				Вид каркаса Б.	Стадия	Лист	Листов
					АС	35,10	35
				-/-	http://www.karkas.info		

Согласовано			

Ив. подл.	Подпись и дата	Взам. инв.

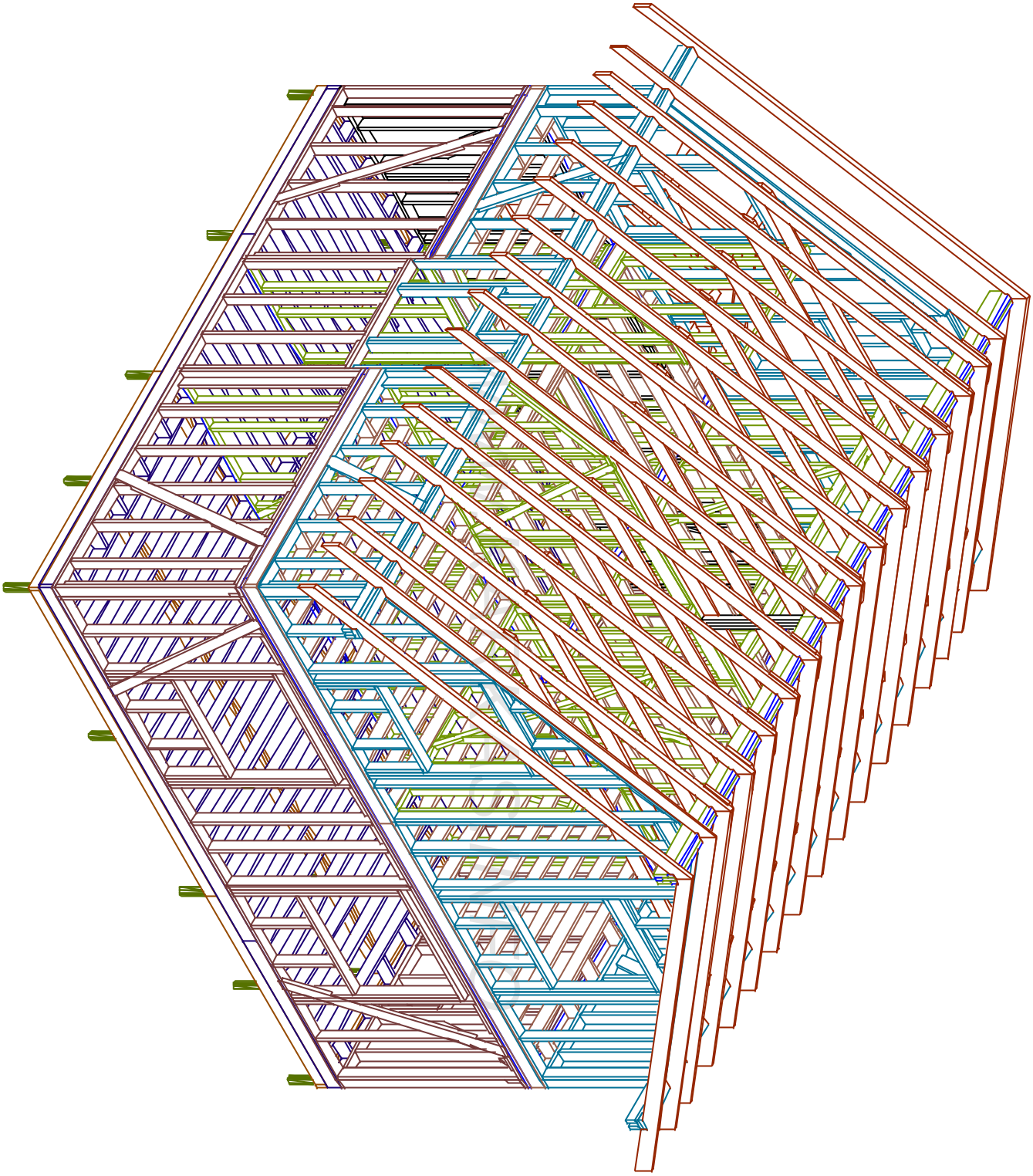

Лист	Nдок.	Подпись	Дата	Каркасный дом КД-124			
				Вид каркаса В.	Стадия	Лист	Листов
					АС	36.11	35
				-/-	http://www.karkas.info		

Согласовано			

Ив. подл.	Подпись и дата	Взам. инв.

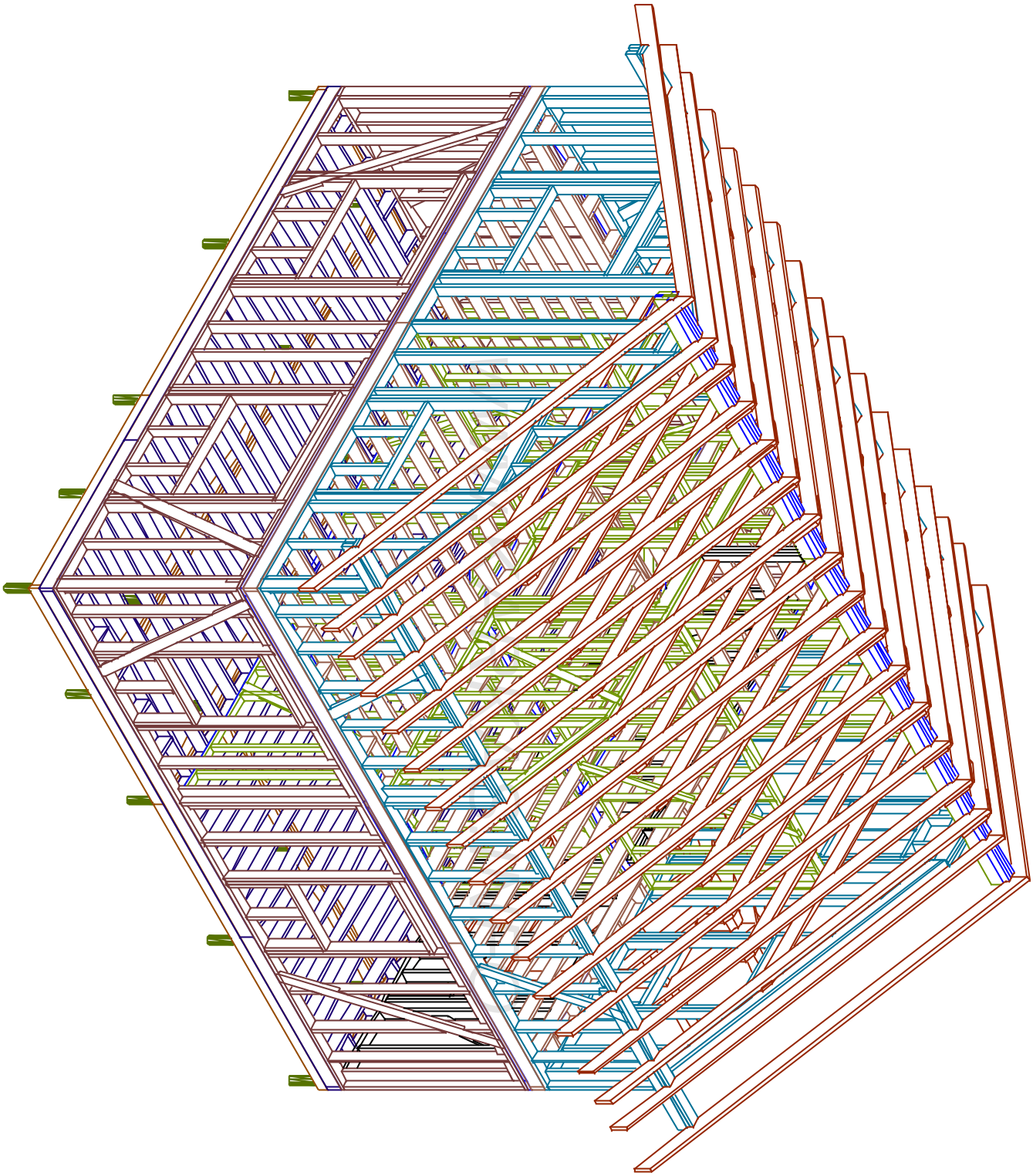

Лист	Nдок.	Подпись	Дата	Каркасный дом КД-124			
				Вид каркаса Г.	Стадия	Лист	Листов
					АС	35,12	35
				-/-	http://www.karkas.info		